Montaj ve kullanım talimatları

ÇAMAŞIR MAKİNESİ

TR

TR Türkçe,1

BG Български,13

CIS Русский,25

UK Українська,37

AQUALTIS

AQ114D 697D

İçindekiler

Montaj, 2-3
Ambalajdan çıkarma ve tesviye
Elektrik ve su bağlantılarının yapılması
Teknik bilgiler

Makinenin tanıtımı, 4-5
“Dokunmatik kumanda” paneli

Bir programın çalıştırılması, 6

Programlar ve seçenekleri, 7
Program tablosu
Yıkama seçenekleri

Deterjan ve çamaşır, 8
Deterjan
Çamaşırın hazırlanması
Yıkama önerileri

Önlem ve öneriler, 9
Genel güvenlik
Yük dengeleme sistemi
Atma
Kapağın manüel olarak açılması

Bakım ve onarım, 10
Su ve elektrik bağlantılarının kesilmesi
Makinenin temizlenmesi
Deterjan dağıtma çekmecesinin temizlenmesi
Cihaz tamburuna bakım yapılması
Pompanın temizlenmesi
Su giriş hortumunun kontrol edilmesi

Sorun giderme, 11

Teknik Servis, 12

Montaj

TR

! Bu kullanma kılavuzunun saklanması daha sonradan da okunup faydalı olabilmesi açısından önemlidir. Çamaşır makinesinin satılması, devri veya nakli durumlarında da, bu kılavuzun çamaşır makinesi ile birlikte kalmasını sağlayınız.

! Talimatları dikkatlice okuyunuz: montaj, kullanım ve güvenliğe ilişkin önemli bilgiler içermektedir.

! Bu kılavuzu içeren torbanın içinde garanti dahil montaj için gereken detaylar mevcuttur.

Ambalaj malzemesinin kaldırılması ve makinenin seviye ayarının yapılması

Ambalaj malzemesinin kaldırılması

1. Ambalajı açıldıktan sonra çamaşır makinesinin taşıma esnasında hasar görmemiş olduğunu kontrol ediniz. Hasar görmüş ise monte etmeden satıcıya başvurunuz.

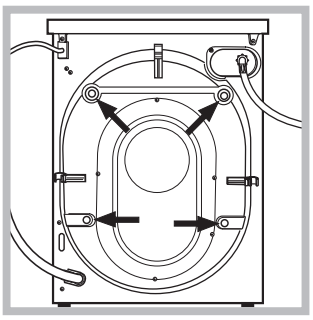

2. Arkada bulunan 4 adet nakliye emniyet vidalarını ve ilgili ara parçasını çıkartınız (*bkz. şekil*).

3. Nakliye emniyetlerinin boşaltığı deliklere ambalaj torbasındaki plastik tıpaları takınız.
4. Tüm parçaları saklayınız; iç hasar görmesini önlemek için herhangi bir nakliye sırasında çamaşır makinenisini yine nakliye emniyetleri takılı olarak taşıyınız.

! Ambalajlar çocuk oyuncağı değildir.

Tesviye

1. Çamaşır makinesini düz ve sert bir zemine yerleştiriniz, duvar veya mobilyalara dayamayınız.

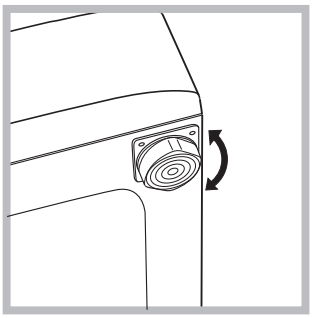

2. Ayarlanabilir ayakları gevşeterek ya da sıkarak makinenin zemine tamamen oturmasını sağlayınız (en fazla 2 derece eğilebilir).

! Makinenin seviyesinin dikkatlice ayarlanması makinenin titremesini, özellikle sıkma programı çalışırken ses çıkarmasını ve yerinden oynamasını engeller.
! Zeminde moket veya halı olması halinde, ayakları makinenin altında havalandırma sağlanacak şekilde ayarlayınız.

Elektrik ve su bağlantıları

Su besleme hortumunun bağlanması

! *Su besleme hortumunu su şebekesine bağlamadan önce berrak su gelene kadar suyu akıtınız.*

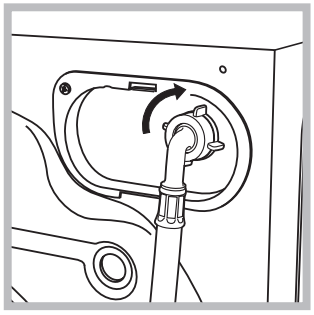

1. Su besleme hortumunu arka kısımının üst sağ köşesinde bulunan su girişine vidalayarak makineye bağlayınız *(bkz. şekil).*

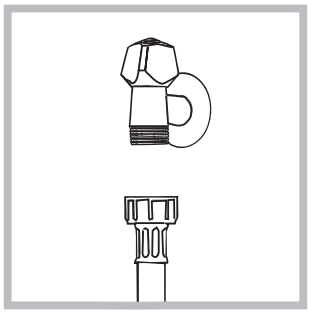

2. Giris hortumunu 3/4 gaz vidalı baglantı kullanarak bir soguk su musluguna baglayın *(sekle bakınız)*. Baglantıyı yapmadan önce, iyice temiz olana kadar suyun akmasına izin verin.

3. Hortumun katlanmamasına ve ezilmemesine dikkat ediniz.

! Musluğun su basıncının Teknik Veriler tablosunda belirtildiği gibi olması gerekir *(bkz. yan sayfa).*

! Besleme hortumunun boyu yetersiz ise yetkili bir satış mağazasına veya teknik servise başvurunuz.

! Eski veya kullanılmış hortumları asla kullanmayınız. Makine ile birlikte verilmiş olanları kullanınız.

Tahliye hortumunun bağlanması

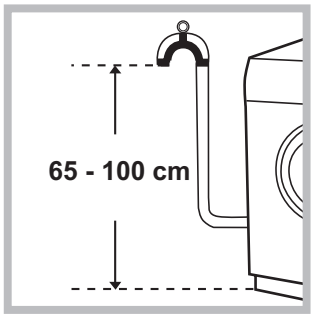

Tahliye hortumunu, katlanmamasına dikkat ederek zeminden veya yerden 65 cm ile 100 cm arasındaki bir yükseklikten duvar tahliyesine takınız.

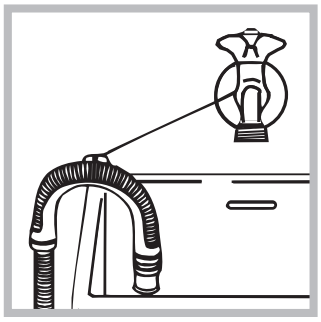

veya, ambalaj torbasındaki hortum dirseğiyle, düşmeyecek şekilde sabitleyerek boşaltma hortumunu lavabo ya da küvete asınız *(bkz. şekil)*. Tahliye hortumunun serbest ucunun suya girmemesi gerekir.

! Tahliye hortumunun ek yapılarak uzatılmaması tavsiye edilir; başka seçenek yoksa, uzatma hortumunun çapının da aynı olması ve 150 cm'yi. den uzun olmaması gerekir.

Elektirik bağlantısı

Makinenin fişini bir elektrik prizine takmadan önce aşağıdakileri kontrol ediniz:

- tesisat topraklı prize sahip ve yürürlükteki normlara uygun olmalıdır;
- elektrik prizi, Teknik Veriler tablosunda belirtilen makinenin maksimum güç yükünü taşıyabilmelidir *(bkz. yan taraf);*
- besleme gerilimi Teknik Veriler tablosunda belirtilen değer sınırı kapsamında olmalıdır (*bkz. yan taraf*);
- priz ve makinenin fişi birbiriyle uyumlu olmalıdır. Aksi takdirde ya prizi, yada fişi değiştiriniz.

! Makine, üzeri kapalı bile olsa açık alanlara monte edilmez, zira yağmur ve fırtınaya maruz kalması son derece tehlikelidir.

! Makine monte edildikten sonra priz kolayca erişilebilir durumda olmalıdır.

! Uzatma kablosu ve çoklu prizler kullanmayınız.

! Kablonun ezilmemesi ve katlanmaması gerekir.

! Beslenme kablosu ve priz yalnızca yetkili servis tarafından değiştirilmelidir.

Dikkat! Bu şartlara uyulmaması halinde firma tüm sorumluluklardan muaftır.

Teknik bilgiler	
Model	AQ114D 697D
Ölçüler	genişlik 59,5 cm yükseklik 85 cm derinlik 64,5 cm
Kapasite	1 - 11 kg
Elektrik bağlantıları	makine üstünde takılı olan teknik veriler plakasına bakınız.
Su bağlantıları	max. su basıncı 1 MPa (10 bar) min. su basıncı 0,05 MPa (0,5 bar) tambur kapasitesi 71 litre
Sıkma hızı	maksimum dakikada 1600 devire kadar
1061/2010 ve 1015/2010 sayılı direktiflere göre kontrol programları	program 60°C; Pamuklu Standart 60°C. program 40°C; Pamuklu Standart 40°C.
CE	Bu makina aşağıda belirtilen AB normlarına uygundur: - 2004/108/CE (Elektromanyetik Uyum) - 2002/96/CE - 2006/95/CE (Alçak gerilim)

Makinenin tanıtımı

TR

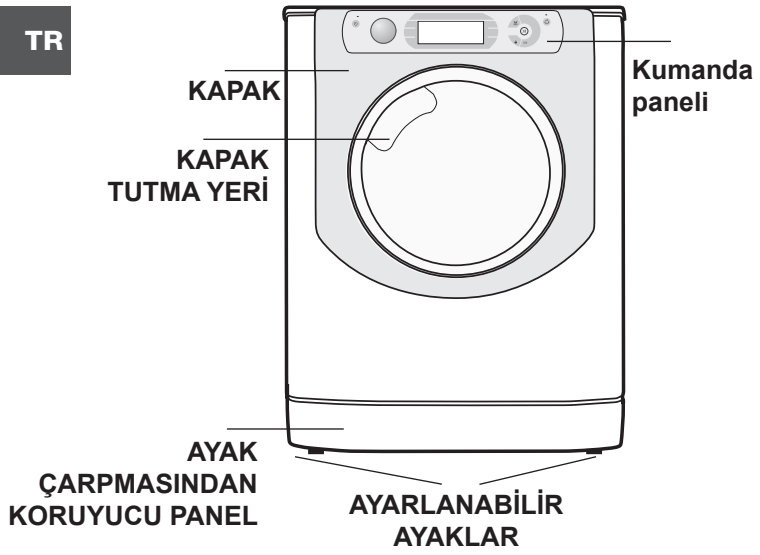

DIRECT INJECTION SİSTEM
Çamaşır makinesi, tüm farklı bileşenleri mümkün olduğunca en iyi şekilde aktifleştirerek deterjanı hızlı şekilde çözen yenilikçi "Direct Injection" teknolojisi ile donatılmıştır. Sistem, çamaşırlara ulaşmadan önce su ile karışması sayesinde deterjanın tam bir kullanımını ve çözünmesini garanti eder. Bu, renklerin ve ipliklerin tam anlamıyla korunmasına önemli ölçüde bir enerji tüketimini birleştirerek düşük sıcaklıklarda bile en iyi temizlik performanslarını elde etmeye olanak tanır. "Direct Injection" teknolojisi, tüm devreler üzerinde otomatik olarak devreye girer.

KAPAK



Kapağı açmak için her zaman tutma yerini kullanın *(şekle bakınız).*

DETERJAN ÇEKMECESİ

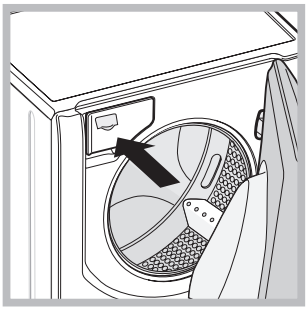

Deterjan çekmecesi makinenin içerisinde bulunmaktadır, kapak açılarak erişilebilir.
Deterjan miktarı hakkında daha fazla bilgi için, lütfen *"Deterjan ve çamaşır"* başlıklı bölüme bakınız.

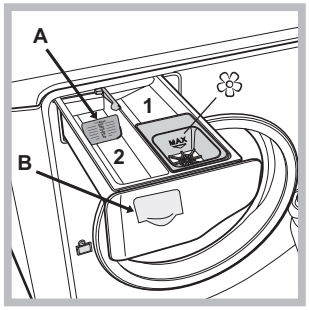

1. *ön yıkama bölmesi*: toz deterjan kullanın.
2. *ana yıkama bölmesi*: Sıvı deterjan kullanılması halinde doğru doz ayarlaması için makinede gösterilen **A** kademesini kullanmanız önerilir. Toz deterjan ile yıkamalarda **B** kademesini kullanınız.

❀ *çamaşır katkı maddeleri bölmesi*: kumaş yumuşatıcıları ve sıvı katkı maddeleri. Kadran tarafından gösterilen maksimum seviyenin aşılmamasını ve yoğunlaştırılmış kumaş yumuşatıcılarının suyla seyreltilmemesini öneririz.

"Dokunmatik kumanda" paneli

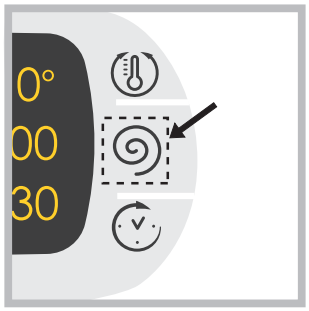

Ayarlamaları yapmak için şekilde gösterildiği gibi hassas (dokunmatik kumanda) alanın içinde bulunan simgeye hafifçe basın.

Bekleme modu
Yeni enerji tasarrufu düzenlemeleri ile uyumlu bu çamaşır makinesine herhangi bir faaliyet algılanmadığında 30 dakika içinde devreye sokulan otomatik bekleme sistemi yerleştirilmiştir ON/OFF ⏻ düğmesine bir süre basın ve makinenin tekrar çalışmasını bekleyin.
Off-mode'da tüketim: 0,5 W
Left-on'da tüketim: 0,5 W

“Dokunmatik kumanda” paneli

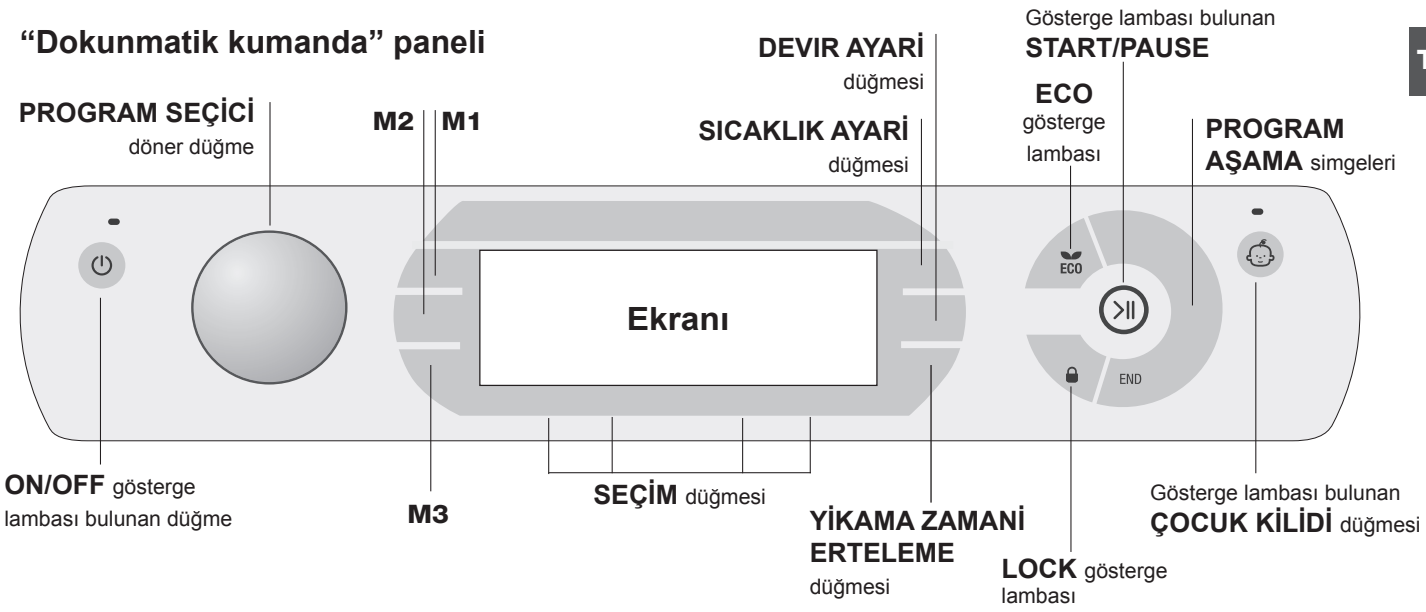

ON/OFF gösterge lambası bulunan düğme: Makineyi açıp, kapamak için bu düğmeye bir süre basın. Yeşil gösterge lambası makinenin açık olduğunu gösterir. Program sırasında, çamaşır makinesini kapatmak için, yaklaşık 3 saniye düğmeyi basılı tutun, düğmeye bir süre veya istemeden basılırsa, makine kapanmayacaktır. Program sırasında makine kapatılırsa, bu program iptal edilecektir.

PROGRAM SEÇİCİ döner düğme: her iki yöne de döndürülebilir. En uygun programı seçmek için, lütfen *“Programlar Tablosu”*na bakınız. Program sırasında döner düğme hareket etmeyecektir.

M1-M2-M3 tuşları**:** en çok kullandığınız programı hafızaya almak için hafıza butonlarından birine basılı tutunuz. Daha önce kaydedilmiş olan bir programı seçmek için ilgili tuşa basınız.

SICAKLIK AYARİ düğmesi: sıcaklık ayarında değişiklik yapmak veya devre dışı bırakmak için basın, seçilen değer üstteki ekranda görüntüye gelecektir *(“Bir programın çalıştırılması”na bakınız).*

DEVIR AYARİ düğmesi: sıcaklık ayarında değişiklik yapmak veya devre dışı bırakmak için basın, seçilen değer üstteki ekranda görüntüye gelecektir *(“Bir programın çalıştırılması”na bakınız).*

YİKAMA ZAMANİ ERTELEME düğmesi: seçilen program için gecikmeli çalışmayı ayarlamak amacıyla basın; ayarlanan gecikmeli çalıştırma süresi üstteki ekranda görüntüye gelecektir *(“Bir programın çalıştırılması”na bakınız).*

Gösterge lambaları bulunan **SEÇİM** düğmesi: mevcut seçenekleri seçmek için basın. Seçilen seçeneğe karşılık gelen gösterge lambası yanacaktır *(“Bir programın çalıştırılması”na bakınız).*

PROGRAM AŞAMA simgeleri: bu simgeler program sürecini göstermek için aydınlanır (Yıkama – Durulama –Sıkma – Boşatlma). END yazısı program bitiminde yanar.

Gösterge lambası bulunan **START/PAUSE** düğmesi: yeşil gösterge lambası yavaş yavaş yanıp söner, bir program başlatmak için düğmeye basın. Program başlar başlamaz, gösterge lambası sürekli yanacaktır. program duraklatmak için, düğmeye tekrar basın, gösterge lambası turuncu renkte yanıp sönecektir. “LOCK” gösterge lambası kapanırsa, kapak açılmayabilir. Programı yarıda kesildiği noktadan başlatmak için, düğmeye tekrar basın.

LOCK gösterge lambası: kapağın kilitli olduğunu gösterir. Kapağı açmak için, programı duraklatın *(“Bir programın çalıştırılması”na bakınız).*

Gösterge lambası bulunan **ÇOCUK KİLİDİ** düğmesi: kontrol panelini devreye sokmak veya devreden çıkarmak için, düğmeyi yaklaşık 2 saniye basılı tutun. Gösterge lambası aydınlatıldığında, kumanda paneli kilitlenir. Bu, özellikle çocuklar evde olduğu sırada, programda kazayla değişiklik yapılmasını önlemenin mümkün olduğu anlamına gelir.

ECO gösterge lambası: ECO simgesi yandığında, Yıkama parametreleri değiştirildikten sonra, en az %10 enerji tasarrufu sağlanır. Ayrıca, makine “Bekleme” moduna girmeden önce, simge birkaç saniye yanacak; makine kapandığında hesaplanana enerji tasarrufu %80 işareti etrafında olacaktır.

DİLİ DEĞİŞTİR

Makine ilk defa açıldığında ekran üzerinde ilk olarak dil öğesi yanıp sönecektir. “**Λ**”, “**OK**” ve “**V**” simgeleri ekranda görüntülenecek ve sağ tarafta bulunan 3 adet düğme ile aynı hizada bulunacaktır. Diller her 3”’de bir otomatik olarak değişecektir ya da buna alternatif olarak “**Λ**” ve “**V**” sembollerinin yanında bulunan düğmelere basarak değiştirilebilirler. 2”’nin ardından ayarlanacak olan dili onaylamak için “**OK**” tuşunu kullanın. Düğmelere basılmazsa otomatik dil, 30” sonra değişmeye başlayacaktır.
Dili değiştirmek için, makineyi açıp kapatmak gerekir, makine kapandıktan 30” sonra aynı anda sıcaklık derecesi +Sıkma +5” gecikmeli başlatma butonlarına basınız ve kısa sesli bir sinyal dışında ekranda yanıp sönen ayarlanan dil görünür. Dili değiştirmek için “**Λ**” ve “**V**” sembollerinin yanındaki düğmelere basın. 2”’nin ardından ayarlanacak olan dili onaylamak için “**OK**” sembolünün yanındaki tuşu kullanın. Düğmelere basılmazsa ayarlanan dil, 30” sonra ekranda görüntülenmeye başlayacaktır.

Bir programın çalıştırılması

TR

UYARI: Çamaşır makinasının ilk kullanımından önce, ön yıkamasız 90 pamuklu programını kullanarak deterjanla çamaşırsız bir yıkama yapın

1. **MAKİNENİN ÇALIŞTIRILMASI.** ⏻ tuşa basınız. Tüm uyarı lambaları 1 saniye için yanıp sönecek, ekranda AQUALTIS yazısı görüntülenecektir ve START/PAUSE uyarı lambası yanıp sönecektir.
2. **PROGRAMIN SEÇİLMESİ.** PROGRAMI SEÇİCİ DÖNER DÜĞME istenilen program seçilinceye kadar sağa ya da sola döndürünüz. Programın ismi ekranda görüntülenecektir, secilen programa bağlı hafızadaki sıcalık derecesi ve sıkma devir hızı yükseltilemez. Devir süresi ekranda gösterilecektir.
3. **ÇAMAŞIRI YERLEŞTİRİN.** Yan kapağı açın. Bir sonraki sayfadaki yıkama çevrimleri tablosunda gösterilen maksimum yük değerini (veya ekranda gösterilen ağırlık seviyesini) aşmamaya dikkat ederek çamaşırı yerleştirin.
4. **DETERJANI ÖLÇÜP AYIRIN.** Deterjan dağıtma çekmecesini çekip çıkarın ve *"Makinenin Tanıtımı"* bölümünde belirtilen ilgili bölmelere deterjanı dökün.
5. **YAN KAPAĞI KAPATIN.**
6. **PROGRAMI ÖZELLEŞTİRİN.** Kumanda panelindeki ilgili düğmeleri kullanın:

   Sıcaklık ve/veya dönüş hızını değiştirin.
   Makine, seçilen programla uyumlu ise maksimum sıcaklığı, seçilen program için ayarlı dönüş hızı değerlerini veya en son kullanılan ayarları otomatik olarak görüntüler. Soğuk yıkama (OFF) ayarına ulaşana kadar sıcaklık düğmesine basılarak düşürülebilir. Devir hızı, tamamen devre dışı bırakılana kadar (OFF) düğmesine basılarak kademe kademe azaltılabilir. Bu düğmelere tekrar basılırsa, maksimum değerler sıfırlanır.
   ! İstisna: 60°C programı seçildiğinde sıcaklık derecesi 90°C ye kadar yükseltilebilir.

   Yıkama Zamanı Erteleme ayarla.
   Seçilen çevrim için gecikmeli başlatmayı ayarlamak amacıyla, gerekli gecikme süresine ulaşana kadar ilgili düğmeye tekrar tekrar basın. Ayarlama prosedürü boyunca gecikme süresi ve "**Başlar**": öğesi görüntülenecek ve sembolü yanıp sönecektir. Gecikmeli başlatma ayarlandıktan sonra sembolü ekranda sabit kalır ve aynı zamanda "**Biter**": metni ile seçilen devrin süresini de gösterir. ve devir süresi. Önceki gecikmeli başlatma ayarını görüntülemek için YİKAMA ZAMANİ ERTELEME düğmesine basın. Geri sayım başladıktan sonra ekranda "**Başlar**": ibaresi ve gecikme süresi Görüntülenecektir. Ayarlanan gecikme süresinin tamamlanmasının ardından makine devrine başlayacaktır ve ekranda "**Biter**": ibaresi görüntülenecektir. Bunun yanı sıra devrin bitişine ne kadar kaldığı da görüntülenecektir.
   Gecikmeli başlamayı iptal etmek için ekranda "OFF" yazısı görüntüleninceye kadar tuşa basınız. sembolünün yanıp sönmesi sonra erecektir.

   Program ayarlarini değiştirin.
   - Fonksiyonu etkinleştirmek için düğmeye basınız; ekranda fonksiyon ismi görüntülenecek ve tuşla ilgili sembol yanacaktır.
   - Fonksiyonu iptal etmek için aynı düğmeye tekrar basınız; ekranda fonksiyonun ismi ile "OFF" yazısı görüntülenecek ve tuşla ilgili sembol sönecektir.

   ! Seçim, seçilen yıkama çevrimi ile uyumlu değilse, bu uyumsuzluk gösterge lambasının hızlı bir şekilde yanıp sönmesi ve bir alarm sesi (3 bip) ile bildirilecektir, seçim devreye sokulmayacaktır.
   ! Seçim önceden seçilmiş başka bir seçim ile uyumlu değilse, seçilen ilk seçime ait gösterge lambası yanıp sönecek ve sadece ikinci seçim devreye sokulacaktır, düğmeye ait gösterge lambası sürekli yanacaktır.
   ! Yapılan seçimler önerilen yükleme değerini ve/veya devrin süresini etkileyebilir.
7. **PROGRAMI BAŞLATIN.** START/PAUSE düğmesine basın. İlgili gösterge lambası sürekli yanar ve kapak kilitlenir (🔒 LOCK gösterge lambası yanar). Program sırasında aşamanın yürütülmekte olduğunu göstermek için program aşamalarına ait simgeler yanacaktır. Bir kez başlamış olan programı değiştirmek için, START/PAUSE düğmesine basarak çamaşır makinesini duraklatın, daha sonra istenilen çevrimi seçin ve tekrar START/PAUSE düğmesine basın. Yıkama çevrimi sırasında kapağı açmak için, START/PAUSE düğmesine basın, LOCK 🔒 gösterge lambası kapalıysa, kapağı açabilirsiniz. programı yarıda kesildiği noktadan başlatmak için, START/PAUSE düğmesine tekrar basın.
8. **PROGRAM BİTTİ.** Bu durum aydınlatılan **END** yazısı ile gösterilir. Kapak hemen açılmayabilir. START/PAUSE gösterge lambası yanıyorsa, programı sona erdirmek için düğmeye basın. Kapağı açın, çamaşırı boşaltın ve makineyi kapatın.

! Başlamış olan bir programı iptal etmek istiyorsanız, program durana ve makine kapanan kadar ⏻ düğmesini basılı tutun.

Örtü, perde ve hassas giysiler için çanta
Aqualtis çamaşır makinesi, çamaşırı koruyan özel çanta sayesinde en değerli ve hassas çamaşırları bile güven içerisinde yıkamanızı sağlar (bu çanta makine ile birlikte verilmektedir). **Sentetik malzeme kullanılarak yapılan bir dış tabakaya sahip örtüleri ve pamuklu eşyaları her yıkadığınızda çantayı kullanmanızı öneririz.**

Programlar ve seçenekleri

TR

Program tablosu

Simge	Yıkama çevrimi açıklaması	Maks. Sıcak (°C)	Maks. Hız (dev/ dak.)	Deterjan ve katkı maddeleri			Maks. yük (kg)	Kalan nem %	Enerji tüketimi kWh	Toplam su lt	Çevrim süresi
				Ön yıka-malı	Çamaşır deterjanı	Yumuşa-tıcı					
	Sentetikler Dayanıklı	60°	800	●	●	●	5	48	1,12	58	120’
	Sentetikler Dayanıklı **(4)**	40°	800	●	●	●	5	48	0,67	54	100’
	RENKLILER Yoğun	40°	1600	●	●	●	9	-	-	-	175’
	ÇOK RENKLI	20°	1600	-	●	●	9	-	-	-	185’
	Koyu Renkliler	30°	800	-	●	●	6	-	-	-	80’
	Buharlı Temizlik	-	-	-	-	-	2	-	-	-	20’
	Yorganlar: Doldurulmuş giysiler için	30°	1200	-	●	●	3,5	-	-	-	110’
	Nevresimler ve havlular için haftalık yıkama	60°	1600	●	●	●	11	-	-	-	160’
	Durulama	-	1600	-	-	●	11	-	-	-	49’
	Sıkma ve **Boşaltma**	-	1600	-	-	-	11	-	-	-	16’
	ANTI ALERJI Ekstra	60°	1600	-	●	●	6	-	-	-	210’
	ANTI ALERJI Hassas	40°	1600	-	●	●	6	-	-	-	230’
	Ultra narınler	30°	0	-	●	●	1	-	-	-	80’
	Yünlü: Yün, kaşmir vs.	40°	800	-	●	●	2,5	-	-	-	105’
	Karışık 30’: Az kirlenmiş giysileri hemen temizlemek için (elle yıkamayı gerektiren yün, ipek ve elbiseler için uygun değildir).	30°	800	-	●	●	4	71	0,20	44	30’
60°C	**Pamuklu Standart** 60°C **(1):** çok kirli dayanıklı beyaz ve renkliler.	60° (Max. 90°)	1600	●**(3)**	●	●	11	44	1,18	62	225’
40°C	**Pamuklu Standart** 40°C **(2):** çok kirli beyazlar ve hassas renkliler.	40°	1600	-	●	●	11	44	1,09	92	195’

Ekran veya kitapçık üzerinde gösterilen devre süresi, standart şartlara göre hesaplanmış tahmini bir süredir. Geçerli olan süre, girişteki sıcaklık derecesi ve suyun basıncı, ortam sıcaklığı, deterjan miktarı, yük miktarı ve tipi, yükün dengesi, seçilen ilave seçenekler gibi sayısız faktörlere göre değişiklik gösterebilmektedir.

Not: BAŞLAT işleminden 10 dakika sonra, makine içerisindeki yükü temel alarak programın sonuna kadar kalan süreyi tekrar hesaplayacaktır.

1) 1061/2010 direktifine göre deneme programları: 60°C **programını 60°C’ye ayarlayınız.**
Bu devre, orta kirlilikteki pamuklu çamaşırları temizlemek için uygundur ve 60 °C’de yıkanabilir çamaşırlar üzerinde kullanılacak, kombine enerji ve su tüketimi açısından en etkili devredir. Geçerli olan yıkama sıcaklık derecesi, belirtilen sıcaklık derecesinden farklı olabilir.
2) 1061/2010 direktifine göre deneme programları: 40°C **programını 40°C’ye ayarlayınız.**
Bu devre, orta kirlilikteki pamuklu çamaşırları temizlemek için uygundur ve 40 °C’de yıkanabilir çamaşırlar üzerinde kullanılacak, kombine enerji ve su tüketimi açısından en etkili devredir. Geçerli olan yıkama sıcaklık derecesi, belirtilen sıcaklık derecesinden farklı olabilir.
3) 60 °C sıcaklıkta “Ön yıkama” fonksiyonu etkinleştirilemez.

Tüm Test Enstitüleri için:
2) Pamuklu uzun programı; 40°C **programda 40°C’ye ayarlayınız.**
4) Sentetik için uzun yıkama çevrimi; programda 40°C’ye ayarlayınız.

Yıkama seçenekleri

Buharlı Hijyen

Bu seçenek, bir yandan iplikleri temizlerken diğer yandan her türlü bakteriyi öldüren programını sırasında buhar meydana getirerek yıkama performansını arttırır. Çamaşırı tambura yerleştirin, uyumlu bir programı ve seçeneğini seçin.

! Çamaşır makinesi çalışırken ortaya çıkan buhar yan kapağın puslanmasına neden olabilir.

! Bu programlarda uygulanamaz: , , , , , , , , 60°C (90°).

Kolay Ütüleme

Bu seçeneğin seçilmesi, yıkama ve sıkma programlarında iz oluşumunun azaltılması için değişiklik yapacaktır. Program sonunda, çamaşır makinesi tamburu yavaş bir şekilde dönecek, “Kolay Ütüleme” ve START/PAUSE gösterge lambaları yanıp sönecektir. Programı sona erdirmek için, START/PAUSE düğmesine veya “Kolay Ütü” düğmesine basın.

! Bu programlarda uygulanamaz: , , , , , , .

Ekstra Durulama

Bu seçeneği seçenerek, durulamanın verimliliği arttırılır ve kalan deterjanın iyice çıkarılması sağlanır. Özellikle deterjanlar için hassas olan ipek için kullanışlıdır. Bu seçeneğin tam yüklü yıkamada ve çok fazla miktarda deterjan gerekli olduğunda kullanılması önerilir.

! Bu programlarda uygulanamaz: , , , , , , .

Ön yıkama

Bu işlev seçildiğinde en dayanıklı lekeleri çıkarmak için kullanılan ön yıkama gerçekleştirilir.

Not: Mevcut olan hazneye deterjan koyunuz.

! Bu programlarda uygulanamaz: , , , , , , , , , , 60°C (60°), 40°C.

Deterjan ve çamaşır

TR

Deterjan

Gerekli deterjan miktarı, renk, yıkama sıcaklığı, kirlenme seviyesi ve bölgedeki suyun sertliğinin yanı sıra yıkamakta olduğunuz kumaş türüne (pamuk, yün, ipek vs.) bağlıdır.
Deterjanın dikkatli bir şekilde ölçülüp ayrılması israfı önleyecek ve çevrenin korunmasına yardımcı olacaktır: Biyolojik olarak çözünebilir olmalarına rağmen, deterjanlar yinede doğanın dengesini değiştirecek maddeleri içermektedir.
Aşağıdakileri yapmanızı önermekteyiz:

- beyaz pamuklu elbiseler ve ön yıkama için toz deterjan kullanın.
- Hassas pamuklu giysiler ve düşük sıcaklığa sahip tüm programlar için sıvı deterjan kullanın.
- yünlü ve ipek giysiler için hassas sıvı deterjanlar kullanın.

Program başlamadan önce, deterjan ilgili bölmeye – veya doğrudan tamburun içerisine yerleştirilen dağıtıcıya dökülmelidir. Son durumda, ön yıkama programlı Pamukluların seçilmesi mümkün olmayacaktır.
! Çok fazla köpük yapacağından çitileme deterjanı kullanmayın.
! Beyaz pamuklu çamaşırlar, ön yıkama ve 60°C'den yüksek sıcaklık derecesi ile yıkamalar için toz deterjan kullanınız.
! Deterjan ambalajı üzerinde aktarılan bilgileri takip ediniz.

Çamaşırın hazırlanması

- Makinenin içerisine yerleştirmeden önce giysileri silkin.
- Renkli giysileri beyaz olanlardan ayırmaya dikkat ederek, çamaşırı kumaş türüne (yıkama talimatı etiketindeki sembol) ve rengine göre ayırın;
- Bütün cepleri boşaltın ve düğmeleri kontrol edin,
- Kurulama sırasında çamaşırın ağırlığını gösteren *"Programlar Tablosu"*'daki değerleri aşmayın.

Çamaşırınızin ağırlığı ne kadardır ?

1 çarşaf	400-500 gr
1 yastık kılıfı	150-200 gr
1 masa örtüsü	400-500 gr
1 bornoz	900-1200 gr
1 havlu	150-250 gr
1kot pantolon	400-500 gr
1 gömlek	150-200 gr

Yıkama önerileri

RENKLILER Yoğun: renklerin bütünlüğüne ve canlılığına zarar vermeden, lekelerin en güçlü şekilde ortadan kaldırılması için açık renkli çamaşırlar üzerinde devresini kullanınız. Devre, 40°'de bile 60°'lik performansı garanti etmek için tasarlanmıştır. Renkli çamaşırlar için belirtilen deterjanların kullanılması tavsiye edilir.
ÇOK RENKLI: çok renkli veya orta derecede kirli farklı renklerdeki çamaşırların yıkanması için, devresini kullanınız. Rengin korunmasını garanti etmek ve aynı anda sadece 20°'de 40°'lik performanslara ulaşmak için tasarlanmış olan devre. Renkli çamaşırlar için belirtilen ve düşük sıcaklıklarda bile aktif deterjanların kullanılması tavsiye edilir.
! Soluk renkli çamaşırların yıkamasını ve aynı zamanda yeni renkli çamaşırların ilk yıkamasını daima ayrı olarak gerçekleştirmeniz tavsiye edilir.
Koyu Renkliler: Koyu renk çamaşırların yıkanması için programını kullanınız. Program, koyu renklerin uzun süre korunması için düşünülmüştür. En iyi sonuçlar elde etmek için koyu renk çamaşırları yıkarken sıvı deterjan kullanılması önerilir.
Buharlı Temizlik: Bu program kötü kokuları gidererek ve iplikleri yumuşatarak giysileri canlandırır (2 kg, yaklaşık 3 takım elbise). Sadece kuru olanları (kirli olmayan) yerleştirin ve programını seçin. Devre sonunda takım elbiseler nemli kalırlar, bu nedenle asmanız tavsiye edilir programı, ütüleme işlemini kolaylaştırır.
İlaveten, "Steam Perfume" (Buharlı Parfüm) çamaşır topları ile, beğendiğiniz parfüm çamaşıra karıştırılabilir. Çamaşır topunun içerisinde bulunan süngere birkaç damla parfüm koyun, kapatıp, çamaşır ile birlikte tambura yerleştirin. Bunu yaptıktan sonra, özel programını başlatın. Çevrimin sonunda, giysiler yumuşayacak ve güzel kokacaktır.
! *Bu programı seçince, opsiyonunun uyarı lambası yanar.*
! **Yünlü** ve **ipekli** giysiler için tavsiye edilmez.
! Damlamasını önlemek için süngere çok fazla parfüm koymayın.
! Yumuşatıcı veya deterjan eklemeyin.
Yorganlar: Çift katlı veya tekli yorganları (ağırlığı 3,5 kg'ı aşmayan), yastıkları, puf mont gibi içerisine kaz tüyü yerleştirilmiş giysileri yıkamak için, özel programını kullanın. Yorganları kenarlarını içeri doğru katlayarak tambura yerleştirmenizi *(şekile bakınız)* ve tamburun toplam hacminin **¾'** ünden fazlasını kullanmamanızı tavsiye ederiz.
En iyi sonucu almak için, sıvı detarjan kullanmanızı ve deterjan çekmecesine yerleştirmenizi tavsiye ederiz.



Örtü: Sentetik dış yüzeye sahip örtüleri yıkamak için, makine ile birlikte verilen çantayı kullanın ve programı 'a ayarlayın.
Yatak çarşafı ve havlular: Tek yıkama performansıyla havlu ve yatak çarşaflarını yıkamak için yumuşatıcı kullanımını en uygun hale getiren, zaman ve enerji tasarrufu yapmanızı sağlayan programını kullanınız. Toz deterjan kullanılması önerilir.
ANTI ALERJI Ekstra: : pamuklu çamaşırlar için ve polen, akar, kedi ve köpek tüyü gibi başlıca alerjenlerin ortadan kaldırılmasını garanti eden diğer dayanıklı kumaşlar için tasarlanmış olan devre.
ANTI ALERJI Hassas : pamuklu çamaşırlar ve 40°'de bile polen ve köpek ve kedi tüylerinin ortadan kaldırılmasını garanti eden diğer dayanıklı kumaşlar için tasarlanmış olan devre.
Ultra narınler: Taşlı veya pullu giysiler gibi çok hassas çamaşırları yıkamak için programını kullanınız.
Çamaşırları yıkamadan önce ters çevirmeniz ve küçük parçaları hassas çamaşırların yıkanması için kullanılan özel torba içerisine koymanız önerilir. Daha iyi sonuçlar elde etmek için hassas çamaşırlara özel sıvı deterjanın kullanılması önerilir.
İpekli kumaşların ve **perdelerin** (bunlar katlanmalı ve birlikte verilen çantanın içerisine yerleştirilmelidir) yıkanması için programını seçiniz ve opsiyonunu devreye sokunuz (Bu durumda, "Ekstra Durulama" seçeneğini de etkinleştirmek mümkün olacaktır); makine çamaşır ıslatılırken programı sona erdirecek ve gösterge lambası yanıp sönecektirtir. Çamaşır çıkarılmadan önce suyu tahliye etmek için, START/PAUSE düğmesine veya düğmesine basın.
Yünlü: Bu Hotpoint-Ariston çamaşır makinesinin "Yünlüler" yıkama devresi, yıkama işlemi giysilerin etiketi üzerinde aktarılan talimatlara ve elektrikli ev aletinin üretici firması tarafından verilen talimatlara riayet ederek gerçekleştirildiği sürece, "elde yıkanabilir" olarak sınıflandırılan yünlü çamaşırların yıkanması için Woolmark Company tarafından test edilmiş ve onaylanmıştır. Hotpoint-Ariston, yıkama performanslarından ve su ve elektrik tüketiminden dolayı Woolmark Company tarafından Woolmark Apparel Care - Platinum sertifikasını elde eden ilk çamaşır makinesi markasıdır. (M1135)

Önlem ve öneriler

! Makine uluslararası güvenlik düzenlemelerine uygun olacak şekilde tasarlanmış ve imal edilmiştir. Aşağıdaki bilgiler güvenlik amacıyla verilmiştir ve bu nedenle dikkatli bir şekilde okunması gerekmektedir.

Genel güvenlik

- Bu cihaz sadece ev kullanımı için tasarlanmıştır.
- Kullanım güvenliklerinden sorumlu bir kişinin komutları ve denetimi altında gerçekleşmediği sürece, cihaz, fiziksel kapasitesi yetersiz (çocuklar dahil), işitsel veya zihinsel olarak yeterli olamayan kişiler ile yetersiz bilgi ve deneyime sahip olan kişiler tarafından kullanılmamalıdır. Cihazla oynamamalarını garanti etmek için çocukların kontrol altında olmaları gerekmektedir.
- Makineye yalınayak veya el ya da ayaklar ıslakken dokunmayın.
- Cihazı elektrik prizinden çekerken güç kablosundan çekmeyin. Fişi tutup, çekin.
- Yüksek sıcaklığa ulaşabileceği için boşaltılan suya dokunmayın.
- Kapağı asla zorlamayın. Bu kazayla açılmasını önlemek için tasarlanan güvenlik kilidi mekanizmasına hasar verebilir.
- Cihaz arızalanırsa, ne olursa olsun kendi kendinize tamir etmeyi denemek için iç mekanizmaya dokunmayın.
- Çocukları daima çalışır durumdayken cihazdan uzak tutun.
- Taşınması gerekirse, iki veya üç kişinin yardımı hareket ettirin ve azami dikkatle taşıyın. Cihaz çok ağır olduğundan dolayı, kesinlikle bunu tek başınıza yapmayı denemeyin.
- Çamaşırı, çamaşır makinesinin içine yerleştirirken, tamburun boş olduğundan emin olun.

Yük dengeleme sistemi

Her sıkma aşamasından önce aşırı titreşimi önlemek ve yükü tek bir yönde dağıtmak için, tambur yıkama dönüş hızından biraz daha fazla olan bir hızda sürekli döner. Birkaç denemeden sonra, yük doğru şekilde dengelenmezse, makine düşük bir dönüş hızında döner. Yük çok dengesizse, çamaşır makinesi döndürme yerine dağıtma işlemini uygular. Gelişmiş yük dağılımı ve dengeyi desteklemek için, küçük ve büyük giysilerin yük içerisinde karıştırılmasını öneririz.

Atma

- Ambalaj malzemelerinin atılması: Ambalaj malmzelerinin tekrar kullanılabilmesi için yerel düzenlemelere uyun.
- Atık Elektrikli ve Elektronik Cihazlarla ilgili Avrupa Birliği Yönergesi 2002/96/EC evde kullanılan cihazların normal katı kentsel atık dönüşümünü kullananlarla birlikte atılmaması gerektiğini ifade etmektedir. Hurda cihazlar, atmosfere ve halk sağlığına yönelik potansiyel tehlikeyi önlemenin yanısıra makine içerisindeki malzemelerin tekrar kullanım ve geri dönüşüm maliyetini en uygun hale getirmek için ayrı ayrı toplanmalıdır. Ayrılmış atık toplama ile ilgili yükümlülüklerini cihaz sahiplerine hatırlatmak için tüm ürünler çarpı konulmuş çöp kutusu ile işaretlenmiştir. Eve ait cihazların doğru şekilde atılması ile ilgili daha fazla bilgi almak için, cihaz sahipleri yerel makamlarla ve cihaz satıcıları ile temas kurmalıdır.

Kapağın manüel olarak açılması

Elektrik kesintisinden dolayı kapağın açılması mümkün olmadığında ve çamaşırı çıkarmak istiyorsanız:

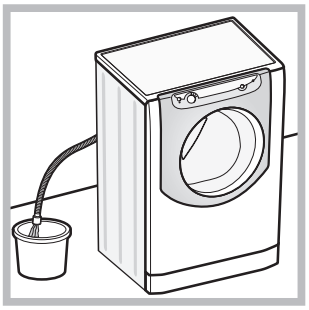

1. Fişi elektrik prizinden çekin.
2. Makine içerisindeki suyun kapak açılışından daha düşük seviyede olmasına dikkat edin, bu durumda değilse, fazla suyu *şekilde* gösterildiği gibi tahliye hortumunu kullanarak bir kovanın içerisine boşaltın.

3. çamaşır makinesinin ön alt tarafındaki kapak panelini çıkarın (*arka sayfaya bakınız*).

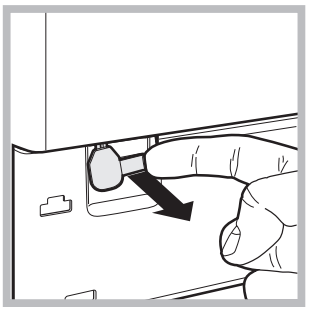

4. Şekilde gösterildiği gibi plastik bağlama çubuğu durma konumundan serbest kalana kadar tırnağı kullanarak çekip çıkarın, kapak kilidinin açıldığını gösteren “çıt” sesini duyana kadar aşağı doğru çekin.

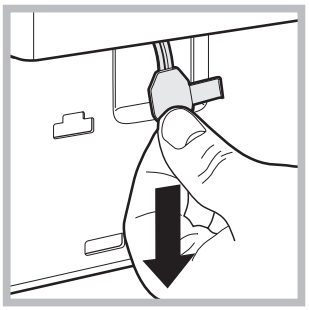

5. kapağı açın, kapak açılmazsa, işlemi tekrar yapın.

6. cihazın üstüne itmeden önce kancaların güvenli bir şekilde yerine takıldığından emin olarak, paneli yerine yerleştirin.

Bakım ve onarım

TR

Su ve elektrik bağlantılarının kesilmesi

- Her programdan sonra musluğu kapatın. Bu makine içerisindeki hidrolik sistemin aşınmasını sınırlayacak ve sızıntıların önlenmesine yardımcı olacaktır.
- Temizlik ve tüm bakım işleri sırasında cihazı fişten çekin.

Makinenin temizlenmesi

Cihazın dış parçaları ve kauçuk parçaları soğuk sabunlu suya batırılmış yumuşak bir bez kullanılarak temizlenebilir. Çözücü veya aşındırıcı kullanmayın.

Deterjan çekmecesinin temizlenmesi

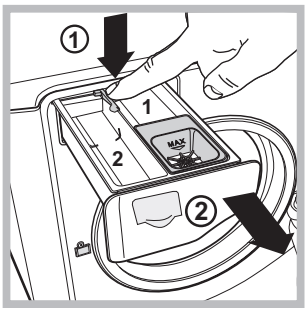

Çekmeceyi çıkarmak için, kola(1) basın ve çekmeceyi (2) dışarı doğru çekin *(şekile bakınız).*
Musluk suyunun altında yıkayın, bu işlem sık sık tekrarlanmalıdır.

Cihaz tamburuna bakım yapılması

- İstenmeyen kokuların oluşmasını önlemek için kapağı daima aralık bırakın.

Pompanın temizlenmesi

Çamaşır makinesine, bakım gerektirmeyen kendini temizleyen bir pompa takılmıştır. Bazen, küçük cisimler (madeni para veya düğme gibi) pompanın alt bölümündeki koruyucu ön hazneye düşebilir.

! Programın bittiğinden ve cihazın fişten çekili olduğundan emin olun.

Ön hazneye erişmek için:

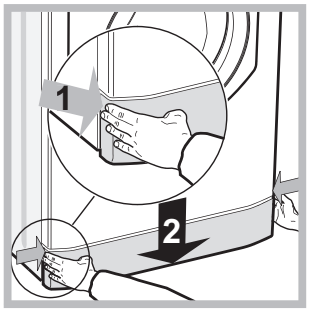

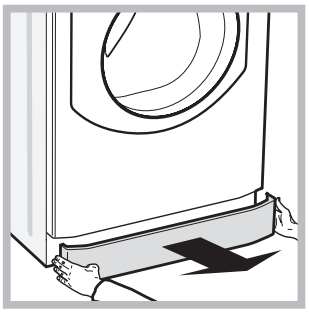

1. Çıkarana kadar ilk önce ortaya doğru bastırarak ve her iki yanından iterek makinenin önündeki kapak panelini çıkarın*(şekile bakınız);*

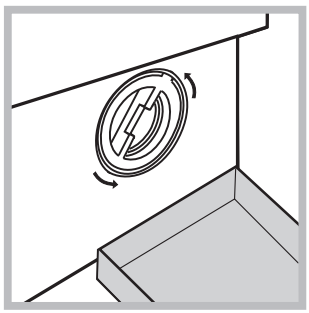

2. Akan suyu toplamak için bir kap yerleştirin (yaklaşık 1.5 l) (*şekile bakınız*)*;*
3. saat yönünde çevirerek kapağı yerinden çıkarın (*şekile bakınız*)*;*

4. içerisini iyice temizleyin;
5. kapağı geri takın;
6. cihazın üstüne itmeden önce kancaların güvenli bir şekilde yerine takıldığından emin olarak, paneli yerine yerleştirin.

Su giriş hortumunun kontrol edilmesi

Giriş hortumunu yılda bir kez kontrol edin. Herhangi bir çatlak varsa, hemen değiştirilmesi gerekmektedir: program sırasında su basıncı çok güçlüdür, çatlak bir hortum kolayca yarılabilir.

Sorun giderme

TR

Çamaşır makineniz bazen çalışmayabilir. Teknik Destek Merkezi ile temas kurmadan önce (*“Teknik Servis” ’e bakınız*), aşağıdaki listeyi kullanarak sorunun kolayca çözülüp çözülemeyeceğinden emin olunuz.

Sorun:	Olası nedenleri / Çözümler:
Çamaşır makinesi çalışmıyor.	• Cihazın fişi prize düzgün bir şekilde takılmamıştır veya yeterli temas yoktur. • Evde elektrik yoktur.
Program başlamadı.	• Kapak düzgün şekilde kapatılmamıştır. • START/PAUSE düğmesine basılmamıştır. • Su musluğu açık değildir. • Gecikmeli bir çalıştırma ayarlanmıştır.
Çamaşır makinesi su almıyor.	• Su giriş hortumu musluğa bağlanmamıştır. • Hortum bükülmüştür. • Su musluğu açık değildir. • Evde su yoktur. • Basınç çok düşüktür. • START/PAUSE düğmesine basılmamıştır.
Çamaşır makinesi kilitli kalıyor.	• opsiyonunu seçince, devre sonunda çamaşır makinesi tamburun yavaş dönmesini sağlayacaktır, programı durdurmak için, “START/PAUSE” düğmesine veya düğmesine basın.
Makine süreki su alıp, tahliye ediyor.	• Tahliye hortumu yerden 65 ila 100 cm arasındaki bir yüksekliğe yerleştirilmemiştir (*“Montaj”’a bakınız).* • Hortumun boşta kalan ucu suyun altındadır (*“Montaj”’a bakınız).* • Ev binanın üst katlarından birindeyse, çamaşır makinesinin sürekli su alıp tahliye etmesine neden olan su drenajı ile ilgili bir sorun vardır. Bu güçlüğün giderilmesine yardımcı olacak özel tahliye önleyici valfler mağazalarda satılmaktadır. • Duvar tahliye sistemine havalandırma borusu takılmamıştır.
Çamaşır makinesi tahliye veya dönüş yapmıyor.	• Program tahliyeyi içermemektedir: Bazı programlar tahliye aşamasının manüel olarak çalıştırılmasını gerektirir (*“Programlar ve seçenekleri”’ne bakınız*). • seçeneği devre dışı bırakılır: programı tamamlamak için, START/PAUSE düğmesine basın (*“Programlar ve seçenekleri”).* • Tahliye hortumu bükülmüştür (*Montaj’a bakınız*). • Pis su borusu tıkanmıştır.
Sıkma sırasında makine çok titriyor.	• Tamburun montaj sırasında doğru şekilde kilidi açılmamıştır (*“Montaj”’a bakınız).* • Makine dengeli değildir (*“Montaj”’a bakınız*). • Makine dolap ve duvar arasında sıkışmıştır (*“Montaj”’a bakınız).* • Yük dengesizdir (*see “Deterjan ve çamaşır”’ na bakınız*).
Çamaşır makinesi su sızdırıyor.	• Su giriş hortumu düzgün şekilde takılmamıştır(*“Montaj”’a bakınız*). • Deterjan dağıtıcısı tıkalıdır (temizlemek için, *“Bakım ve onarım”’a bakınız*). • Tahliye hortumu yerine düzgün şekilde yerleştirilmemiştir (*“Montaj”’a bakınız*).
“Yürütülmekte olan aşama” ile ilgili simgeler ON/OFF gösterge lambası ile aynı anda hızlı bir şekilde yanıp sönüyor.	• Makineyi kapatıp, fişini çekin, yaklaşık 1 dakika bekleyin ve daha sonra tekrar açın. Sorun devam ederse, Teknik Destek Servis’i ile temas kurun.
Çok fazla köpük var.	• Deterjan çamaşır makinesi için uygun değildir (“çamaşır makineleri için” veya “Elde ve makinede yıkama” ya da benzeri bir yazının ekrana gelmesi gerekir). • Çok fazla deterjan kullanılmıştır.
Çamaşır makinesi kilitli kalıyor.	• Manüel kilitleme işlemi uygulayın (*“Önlemler ve ip uçları”’na bakınız).*

! Not: “Demo mod”’undan çıkmak için, çamaşır makinesi kapatmak, ⏯ ve ⏻ düğmelerinin her ikisine de aynı anda 3 saniye kadar basın.

Teknik Servis

TR

Destek bölümünü aramadan önce:
- Sorunu kendi kendinize çözüp çözemeyeceğinizi kontrol edin *(“Sorun Giderme”’ye bakınız);*
- Sorunun çözülüp çözülmediğini kontrol etmek için programı yeniden başlatın;
- Çözülmediyse, yetkili Teknik Servisi ile temas kurun.

! Çamaşır makinesi hatalı bir şekilde monte edilmiş veya kullanılmamışsa, servis çağırma için ücret ödemeniz gerekecektir.
! Her zaman yetkili servis yardımı talep edin.

Lütfen aşağıdaki bilgileri hazır durumda bulundurun:
- Sorunun türü;
- cihaz modeli (Mod.);
- seri numarası (S/N).

Yukarıdaki bilgiler cihazın üzerine yerleştirilen künye levhasından alınabilir.

Cihazın ömrü 10 yıldır.

Tüm Türkiye’de; Yetkili Teknik Servis, Orijinal Yedek Parça, Bakım Ürünlerimiz ve Garanti ile ilgili bilgi için:
☎ 0 212 444 50 10

Инструкции за инсталиране и употреба

BG

Български

AQUALTIS

AQ114D 697D

Съдържание

Инсталиране, 14-15
Разопаковане и нивелиране
Хидравлични и електрически връзки
Технически данни

Описание на пералната машина, 16-17
Контролен панел „touch control“

Как се извършва един цикъл на пране, 18

Програми и опции, 19
Таблица на програмите
Опции на прането

Перилни препарати и дрехи за пране, 20
Перилен препарат
Разпределяне на прането
Съвети за изпиране

Мерки за безопасност и препоръки, 21
Общи мерки за безопасност
Система за измерване на товара
Рециклиране
Ръчно отваряне на вратичката

Поддръжка и почистване, 22
Спиране на водата и изключване на електрозахранването
Почистване на машината
Почистване на чекмеджето за перилните препарати
Преглед на барабана
Почистване на помпата
Проверка на маркуча за студената вода

Проблеми и мерки за отстраняването им, 23

Сервизно обслужване, 24

Инсталиране

BG

! Важно е да съхранявате инструкциите, за да можете да правите допълнителни справки по всяко време. В случай на продажба, преустановяване на работа или преместване, се уверете, че инструкциите ще бъдат заедно с пералнята.
! Прочетете внимателно инструкциите: защото съдържат важна информация за монтажа, използването и безопасността.
! В плика с инструкциите ще намерите освен гаранцията, подробности, които ще бъдат необходими за инсталирането.

Разопаковане и нивелиране

Разопаковане
1. След разопаковане на пералнята проверете дали няма щети, причинени по време на транспорта. Ако е повредена, не я свързвайте, а се обърнете към дистрибутора.

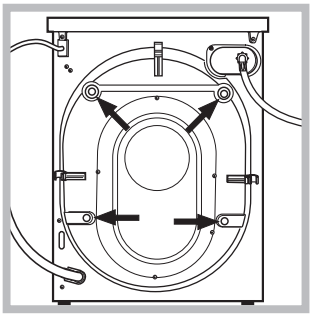

2. Свалете 4-те предпазни винта и съответната втулка, поставени от задната част (*виж фигура*).

3. Затворете отворите с предоставените пластмасови капачки.
4. Запазете всички части, защото, в случай че пералнята трябва да се транспортира, те трябва да се монтират отново, за да се избегнат вътрешни повреди.
! Опаковачния материал не трябва да се дава на деца.

Нивелиране

1. Позиционирайте пералната машина на равен и твърд под, без да я опирате в стени, мебели и др.

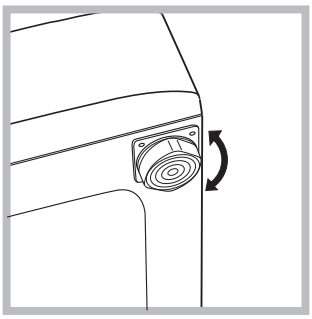

2. Компенсирайте отклоненията, като въртите крачетата, докато пералнята достигне хоризонтално положение (не трябва да има наклон, по-голям от 2 градуса).

! Прецизното нивелиране дава стабилност и се избягват шумове и вибрации най-вече при центрофугиране.
! В случай, че пералнята е поставена върху мокет или килим, регулирайте така крачетата, че под пералната машина да остане достатъчно място за вентилация.

Хидравлични и електрически връзки

Свързване на маркуча за захранване с вода към водопроводната мрежа
! *Преди да свържете захранващия маркуч към водопроводната мрежа, пуснете водата да се изтече до избистряне.*

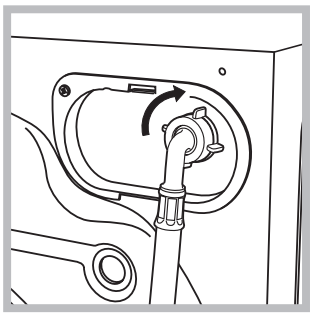

1. Свържете маркуча за захранване със студена вода към пералната машина, като го завиете към щуцера, разположен на гърба, горе вдясно *(виж фигурата).*

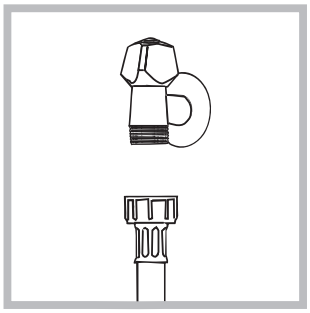

2. Свържете захранващия маркуч, като го завиете към крана за студената вода с накрайник с газова резба 3/4 *(виж фигурата)*.

3. Внимавайте маркучът да не се прегъва и притиска.

! Налягането по водопроводната мрежа трябва да бъде в границите, указани в таблицата „Технически данни” *(виж следващата страница).*

! Ако дължината на захранващия маркуч не е достатъчна, се обърнете към специализиран магазин или към оторизиран техник.

! Никога не използвайте стари или употребявани захранващи маркучи, а само тези, които се доставят с пералнята.

Свързване на маркуча за мръсната вода

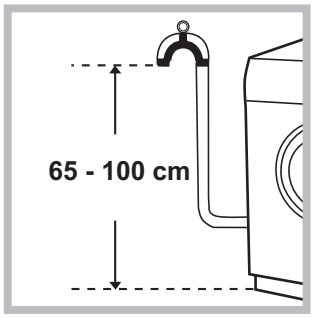

Свържете маркуча за мръсната вода към канализационната тръба или към тръбата за отвеждане в стената, разположени от пода на височина между 65 и 100 см, като внимавате в никакъв случай да не го прегъвате.

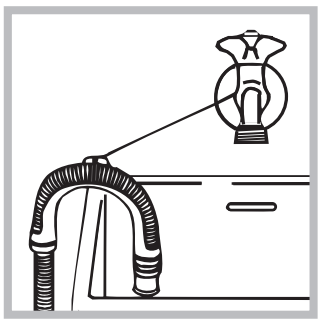

Като алтернатива подпрете маркуча за мръсната вода в края на мивката или ваната, като свържете към крана водача, доставен в комплекта *(виж фигурата).* Свободният край на маркуча за мръсната вода не трябва да бъде потопен във водата.

! Не се препоръчва използването на удължаващи маркучи. Ако е необходимо, удължителят трябва да има същия диаметър като оригиналния маркуч и да не надвишава 150 см.

Свързване към електрическата мрежа

Преди да свържете щепсела в контакта, проверете дали:

- контактът е заземен съгласно действащите стандарти;
- контактът може да поеме максималната мощност на натоварване на машината, указана в таблицата с техническите данни *(виж следващата страница);*
- захранващото напрежение е в границите на указаното в таблицата с техническите данни (*виж следващата страница*);
- контактът е съвместим с щепсела на пералната машина. В противен случай заменете щепсела или контакта.

! Пералната машина не трябва да се монтира на открито, дори под навес, защото е много опасно да се оставя на влиянието на атмосферните условия.

! За монтираната перална машина електрическият контакт трябва да бъде леснодостъпен.

! Не използвайте удължители или разклонители.

! Кабелът не трябва да бъде огънат или сплескан.

! Захранващият кабел и щепселът трябва да се заменят само от оторизирани техници.

Внимание! Фирмата отхвърля всякаква отговорност в случаите, в които тези норми не се спазват.

Технически данни	
Модел	AQ114D 697D
Размери	ширина 59,5 см височина 85 см дълбочина 64,5 см
Вместимост	от 1 до 11 кг.
Електрическо захранване	Виж табелката с характеристиките, поставена на машината
Захранване с вода	максимално налягане 1 MPa (10 bar) минимално налягане 0,05 MPa (0,5 bar) обем на казана 71 литра
Скорост на центрофугата	до 1600 оборота/минута
Изпитвателни програми съгласно Директива 1061/2010	програма 60°C; стандартна програма за памук при 60 C°. програма 40°C; стандартна програма за памук при 40 C°.
CE	Пералната машина съответства на следните Европейски директиви: - 2004/108/CE (за електромагнитна съвместимост) - 2002/96/CE - 2006/95/CE (за ниско напрежение)

Описание на пералната машина

BG



СИСТDIRECT INJECTION
Пералнята е снабдена с новаторска технология „Direct Injection“, която втечнява бързо перилния препарат, като активира по възможно най-добрия начин всички негови различни компоненти. Системата гарантира пълното използване и разтваряне на препарата благодарение на смесването му с водата, преди да достигне до дрехите. Това позволява да се получат по-добри резултати на изпиране при ниски температури, съчетавайки значителното спестяване на енергия със съвършената грижа за цветовете и тъканите. Технологията „Direct Injection“ се активира автоматично при всички програми.

ВРАТИЧКА НА ЛЮКА



За отваряне вратичката на люка винаги използвайте специалната ръкохватка *(виж чертежа).*

ЧЕКМЕДЖЕ ЗА ЕРИЛНИ ПРЕПАРАТИ

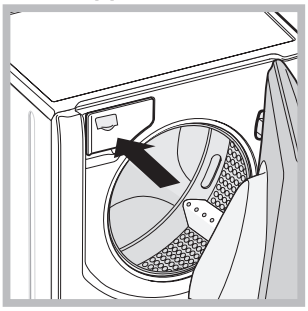

Намира се вътре в пералнята и за да се използва, трябва да се отвори вратичката.
За дозиране на перилните препарати вижте раздел *„Перилни препарати и дрехи за пране“.*

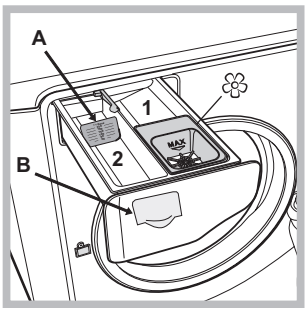

1. *ваничка за предпране: използвайте перилен препарат на прах.*
2. *ваничка за същинско пране:* При употребата на течен препарат за пране се препоръчва да се използва разделителят от комплекта **A** с цел правилно дозиране. В случай на употреба на прах за пране върнете разделителя в отделение **B**.
❀ *ваничка за добавки*: за омекотител или течни добавки. Препоръчва се никога да не се превишава указаното максимално ниво на решетката и да се разреждат концентрираните омекотители.

Контролен панел „touch control“

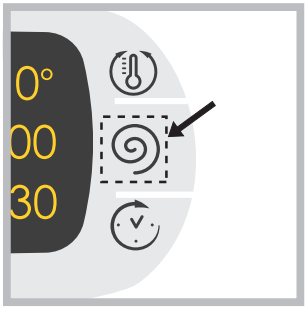

За да промените зададеното, натиснете леко върху иконата в чувствителната област (touch control) така, както е посочено на фигурата.

Режим на stand by
В съответствие с новите нормативи за пестене на енергия тази перална машина е снабдена със система за автоматично изключване (stand by), която се задейства след 30 минути в случай, че машината не се използва. Натиснете за кратко бутон ON/OFF ⏻ и изчакайте машината да се задейства отново.
Потребление в режим „Off“: 0,5 W
Потребление в режим „On“: 0,5 W

Контролен панел „touch control“

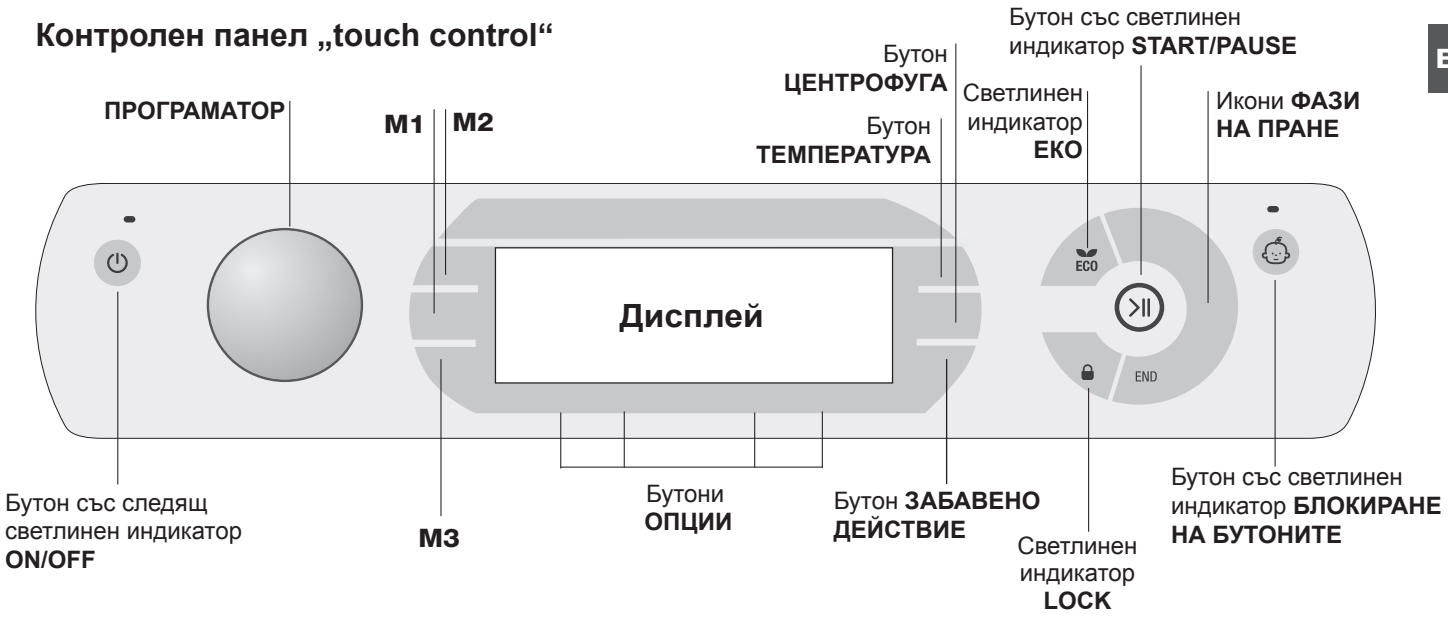

Бутон със следящ светлинен индикатор ⏻ **ON/OFF:** натиска се, без да се задържа бутонът за включване и изключване на пералнята. Зеленият светлинен индикатор показва, че пералнята е включена. За да изключите пералната машина по време на пране, е необходимо да задържите бутона натиснат по-дълго време - около 3 сек. Кратко или случайно натискане няма да доведе до спиране на машината. Изключването на пералнята по време на започнало вече пране го анулира.

Превключвател **ПРОГРАМИ:** може да се върти в двете посоки. За да изберете по-подходяща програма, вижте *„Таблица на програмите“.* По време на прането програматорът остава неподвижен.

Бутони **M1-M2-M3:** задръжте натиснат един от бутоните, за да запаметите даден цикъл и съответните индивидуални предпочитания. За повторно извикване на запаметен вече цикъл натиснете съответния бутон.

Бутон **ТЕМПЕРАТУРА:** натиснете за задаване на изменение на температурата или за изключване; избраната стойност се указва от дисплей, разположен отгоре *(виж „Как да се изпълни цикъл пране“)*.

Бутон **ЦЕНТРОФУГА:** натиснете за задаване на изменение или за изключване на центрофугата; избраната стойност се указва от дисплей, разположен отгоре *(виж „Как да се изпълни цикъл пране“)*.

Бутон **ЗАБАВЕНО ДЕЙСТВИЕ:** натиснете за задаване на забавено задействане на избраната програма; стойността на зададеното закъснение се указва от разположения отгоре дисплей *(виж „Как да се изпълни цикъл пране“)*.

Бутони със Светлинни индикатори **ОПЦИИ:** натиснете за избор на възможните опции. Съответстващият на избраната опция светлинен индикатор остава да свети *(виж „Как да се изпълни цикъл пране“)*.

Икони**ФАЗИ НА ПРАНЕ:** осветяват се, указвайки напредването на цикъла (Пране – Изплакване – Центрофуга – Пзпомпване). Надписът END се осветява при завършен цикъл.

Бутон със светлинен индикатор **START/PAUSE**: когато зеленият светлинен индикатор дава бавна мигаща светлина, натиснете бутона, за да започне прането.При започнал цикъл на пране индикаторът свети непрекъснато. За задаване на пауза в прането натиснете отново бутона - индикаторът ще мига с оранжева светлина. Ако светлинният индикатор LOCK 🔒 е угаснал, ще може да се отвори вратата на люка. За продължаване на цикъла пране от мястото, в което е бил прекъснат, натиснете отново бутона.

Светлинен индикатор 🔒**LOCK:** сигнализира, че вратата на люка е блокирана. За да се отвори вратата, трябва да се зададе пауза на цикъла (виж *„Как да се извърши цикъл пране“).*

Бутон и светлинен индикатор **БЛОКИРАНЕ НА БУТОНИТЕ**: за включване или изключване на блокировката от управляващия панел задръжте натиснат бутона за около 2 секунди. Светещият светлинен индикатор сигнализира, че управляващият панел е блокиран. По този начин се възпрепятстват случайни промени в програмите, преди всичко ако в къщата има деца.

Светлинен индикатор **ЕКО:** Иконата ECO светва, когато се постига минимум 10% пестене на енергия чрез промяна на параметрите на пране. Освен това, преди машината да премине в режим „Stand by“, иконата ще светне за няколко секунди; когато е изключена, машината спестява около 80 % енергия.

ПРОМЯНА НА ЕЗИКА

При първото включване на машината на дисплея се появява първоначално зададеният език в мигаща светлина. В съответствие с 3-те бутона вдясно на дисплея се появяват символите „**Λ**“, „**OK**“ и „**V**“. Езиците се сменят автоматично на всеки 3 мин или чрез натискане на бутоните до символите „**Λ**“ и „**V**“. С натискането на бутон „**OK**“ се потвърждава езикът, който остава постоянно след 2 минути. Ако не се натисне нито един от бутоните, след 30 минути отново започва автоматичната смяна на езиците.

За смяна на езика е нужно да се включи и изключи машината, в трийсетте секунди след изключването да се натиснат едновременно бутоните температура + центрофуга + отложен старт за 5 сек и след кратък звуков сигнал на дисплея ще се появи премигващ надпис с избрания език. Чрез натискане на бутоните до символите „**Λ**“ и „**V**“ се променя езикът. С натискането на бутона до символа „**OK**“ се потвърждава езикът, който остава постоянен след 2 минути. Ако не се натисне нито един от бутоните, след 30 минути ще се появи зададеният преди това език. **Ключ на машината.**

Как се извършва един цикъл на пране

BG

ЗАБЕЛЕЖКА: Когато пералнята се използва за първи път, трябва да се изпълни един цикъл пране без поставяне на дрехи, а само с перилен препарат, като се зададе програма памук 90° без предпране.

1. **ВКЛЮЧВАНЕ НА ПЕРАЛНЯТА.** Натиснете бутон ⏻. Всички светлинни индикатори ще светнат за 1 секунда и на дисплея ще се появи надпис AQUALTIS; след това ще остане да свети постоянно индикаторът на бутон ⏻, а индикаторът START/PAUSE ще свети с мигаща светлина.
2. **ИЗБЕРЕТЕ ПРОГРАМАТА.** Завъртете ПРОГРАМАТОРА надясно или наляво до избор на желаната програма, наименованието на програмата ще се появи на дисплея, с него са свързани определена температура и скорост на центрофугиране,които могат да се изменят. На дисплея се изобразява продължителността на цикъла на пране.
3. **ЗАРЕЖДАНЕ НА ДРЕХИТЕ ЗА ПРАНЕ.**Отваря се вратичката на люка. Заредете дрехите за пране, като внимавате да не превишите количеството на зареждане, посочено в таблицата за програмите на следващата страница.
4. **ДОЗИРАНЕ НА ПЕРИЛНИЯ ПРЕПАРАТ.** Извадете чекмеджето и поставете перилния препарат в специалните ванички, както е обяснено в *„Описание на пералната машина“.*
5. **ЗАТВОРЕТЕ ВРАТАТА НА ЛЮКА.**
6. **ПЕРСОНАЛИЗИРАНЕ НА ЦИКЪЛ ПРАНЕ.** Работи се със специалните бутони от панела за управление:
   Промяна на температурата и/или центрофугата. Машината автоматично изписва максималните температура и скорост на центрофугиране, които са предвидени за зададената програма или последно избраните такива параметри, ако са съвместими с току-що избраната програма. С натискане на бутон се намалява прогресивно температурата до студено пране (OFF). С натискане на бутон прогресивно намалява центрофугирането до пълното му изключване (OFF). Последващото натискане на бутоните ще доведе отново стойностите до максимално предвидените.
   ! Изключение: с избиране на програма 60°C температурата може да се повиши до 90°.

   Задаване на забавено задействане.
   За да зададете отложен старт на избраната програма, натиснете съответния бутон до достигане на желаното време на отлагане. По време на задаването се показва избраното време, заедно с надписа „**Начало**:“ и символът „“, светещ с мигаща светлина. След като е зададен отложеният старт, на дисплея ще светне с постоянна светлина символът „“ и след това отново ще се изпише продължителността на зададения цикъл с надписите „**Край**:“ и времетраенето на зададения цикъл. При еднократно натискане на бутона ЗАБАВЕНО ДЕЙСТВИЕ се изобразява предварително зададеното време на закъснение. След пускане на дисплея ще се покаже надписът „**Начало**:“ и времето на отлагане.
   След изтичане на зададеното време на отлагане машината стартира и на дисплея се показва „**Край**:“ и времето, оставащо до края на цикъла. За отказ от забавено задействане натиснете бутона, докато на дисплея се появи надпис OFF; символът ще изчезне.

   Промяна на характеристиките на цикъла.
   С натискане на бутоните ОПЦИИ можете да настроите процеса на прането според вашите изисквания.
   • Натиснете бутона за активиране на опцията; ще светне съответният следящ индикатор.
   • За деактивиране на опцията натиснете отново бутона; следящият индикатор ще изгасне.
   ! Ако избраната опция не е съвместима със зададената програма, тази несъвместимост ще се сигнализира от звуков сигнал (трикратно) и опцията няма да се активира.
   ! Ако избраната опция не е съвместима с друга, предварително зададена опция, светлинният индикатор, съответстващ на първата избрана опция ще мига и ще се активира само втората, светлинният индикатор на бутона ще свети непрекъснато.
7. **СТАРТИРАНЕ НА ПРОГРАМАТА.** Натиснете клавиш START/PAUSE. Съответният светлинен индикатор ще свети непрекъснато и вратата на люка ще се блокира (индикатор LOCK 🔒 свети). Иконите, съответстващи на отделните фази на пране, ще светят по време на цикъла, сигнализирайки за текущата фаза. За промяна на програмата, докато върви даден цикъл пране, пералнята се поставя в пауза чрез натискане на бутон START/PAUSE; след това се избира желаният цикъл и се натиска отново бутонът START/PAUSE. За да се отвори вратата по време на осъществяващ се цикъл пране, се натиска бутона START/PAUSE; ако следящият светлинен индикатор LOCK 🔒 е изгаснал, вратата ще може да се отвори. Натиска се отново бутон START/PAUSE, за да продължи програмата от мястото, в което е била прекъсната.
8. **КРАЙ НА ПРОГРАМАТА.** Сигнализира се от светналия надпис **END**. Вратата на люка ще може да се отвори незабавно. Ако светлинният индикатор START/PAUSE мига, натиснете бутона, за да завърши цикълът. Отворете вратичката, извадете прането и изключете пералнята.

! Ако желаете да анулирате вече стартирания цикъл, натиснете продължително бутона ⏻. Цикълът спира и пералната машина се изключва.

Торбичка за юргани, пердета и деликатни тъкани
Благодарение на специалната торбичка, комплект с доставката, пералната машина Aqualtis дава възможност за пране и на най-скъпите и деликатни тъкани, гарантирайки максималната им защита. Препоръчва се във всеки случай да се използва **торбичката при пране на юргани и пухени завивки или дрехи с външна подплата от синтетичен материал.**

Програми и опции

BG

Таблица на програмите

Икона	Описание на програмата	Макс. темп. (°C)	Макс. скорост (обороти в минута)	Перилни препарати и добавки			Зареждане макс.(kg)	Остатъчна влажност %	Разход на енергия kWh	Общ разход на вода lt	Продъл-жителност на цикъла
				Предп-ране	Перилен препарат	Омеко-тител					
	Синтетика Устойчиви	60°	800	●	●	●	5	48	1,12	58	120’
	Синтетика Устойчиви **(4)**	40°	800	●	●	●	5	48	0,67	54	100’
	Цветни Интензивна	40°	1600	●	●	●	9	-	-	-	175’
	Цветни	20°	1600	-	●	●	9	-	-	-	185’
	Тъмни	30°	800	-	●	●	6	-	-	-	80’
	Освеж. с пара	-	-	-	-	-	2	-	-	-	20’
	Завивки: За дрехи и завивки, подплатени с гъши пух.	30°	1200	-	●	●	3,5	-	-	-	110’
	Седмиу. пране: За спално бельо и комплекти за баня.	60°	1600	●	●	●	11	-	-	-	160’
	Изплакване	-	1600	-	-	●	11	-	-	-	49’
	Центрофуга + **Изпомпване**	-	1600	-	-	-	11	-	-	-	16’
	АНТИАЛЕРГИЧНО Плюс	60°	1600	-	●	●	6	-	-	-	210’
	АНТИАЛЕРГИЧНО Деликатни	40°	1600	-	●	●	6	-	-	-	230’
	Ултраделикат.	30°	0	-	●	●	1	-	-	-	80’
	Вълна Платинена грижа**:** за вълна, кашмир и т.н.	40°	800	-	●	●	2,5	-	-	-	105’
	Смесени 30’: за бързо освежаване на не много замърсени дрехи (не се препоръчва за вълна, коприна и дрехи, които трябва да се перат на ръка).	30°	800	-	●	●	4	71	0,20	44	30’
60°C	**стандартна програма за памук при** 60° **(1):** Бели и цветни, устойчиви, силно замърсени.	60° (Max. 90°)	1600	●(3)	●	●	11	44	1,18	62	225’
40°C	**стандартна програма за памук при** 40° **(2):** Бели и цветни, устойчиви, много замърсени.	40°	1600	-	●	●	11	44	1,09	92	195’

Продължителността на цикъла, показана на дисплея или посочена в ръководството, е приблизително изчислена въз основа на стандартните условия. Реалното времетраене може да варира в зависимост от множество фактори като температура и налягане на водата при пълнене, температура на въздуха в помещението, количество перилен препарат, количество, вид и тегло на прането, допълнително избрани опции.

Забележка: след около 10 минути от започването на работа, пералната машина ще преизчисли и покаже оставащото време до края на изпълнение на програмата.

1) Програма за проверка съгласно стандарт 1061/2010: задайте програма 60°C с температура 60°C.
Този цикъл е подходящ за пране на памучни, нормално замърсени тъкани и е най-ефективен от гледна точка на комбиниран разход на енергия и вода, подходящ е за дрехи, които могат да се перат на 60°C. Действителната температура на пране може да се различава от указаната.
2) Програма за проверка съгласно стандарт 1061/2010: задайте програма 40°C с температура 40°C.
Този цикъл е подходящ за пране на памучни, нормално замърсени тъкани и е най-ефективен от гледна точка на комбиниран разход на енергия и вода, подходящ е за дрехи, които могат да се перат на 40°C. Действителната температура на пране може да се различава от указаната.
3) При температура 60°C функцията “Предпране” не може да бъде активирана.

За всички институции, извършващи изпитания:
2) Продължителна програма за памук: задайте програма 40°C; с температура 40° C.
4) Дълга програма за синтетични тъкани: задайте програма с температура 40° C.

Опции на прането

Почист. с пара

При избор на тази опция се увеличава ефикасността от прането чрез генериране на пара, която при изпълнение на цикъла премахва и евентуалните бактерии, намиращи се в нишките на тъканите като същевременно се грижи за доброто състояние на самите тъкани. Поставете прането в барабана, задайте съвместимата програма и изберете опцията.
! По време на работа на пералната машина вратичката на люка й може да не изглежда съвсем прозрачна поради образуването на пяна.
! Не може да се активира с програмите , , , , , , , , , 60°C (90°).

Лесно Гладене

При избор на тази опция прането и центрофугирането ще се изменят целесъобразно така, че да се намали образуването на гънки. При завършване на цикъла пералнята прави бавни завъртания на барабана, ще мигат светлинните индикатори „Лесно Гладене“ и START/PAUSE. За завършване на цикъла натиснете бутон START/PAUSE или бутон „Лесно Гладене“.
! Не може да се активира с програмите , , , , , , .

Допълнително изплакване

С избора на тази опция се увеличава ефикасността на изплакването и се гарантира максимално отстраняване на остатъците от перилния препарат. Подходяща е за особено чувствителна към перилни препарати кожа. Препоръчва се тази опция да се използва при пълен товар на зареждане на пералната машина или при пране с големи дози перилен препарат.
! Не може да се активира с програмите , , , , , , .

Предпране

С избора на тази функция се извършва предпране, полезно за отстраняване на трудно почистващи се петна.Забележка: Добавете перилен препарат в предназначеното за това отделение.
! Не може да се активира с програмите , , , , , , , , , , , 60°C (60°), 40°C.

Перилни препарати и дрехи за пране

BG

Перилен препарат

Изборът на вида и количеството перилен препарат зависи от вида на тъканта (памук, вълна, коприна…), от цвета, от температурата на пране, от степента на замърсеност и от твърдостта на водата.
С правилното дозиране на перилния препарат се избягва излишното харчене и се опазва околната среда: Въпреки че са биологично разграждащи се, перилните препарати съдържат елементи, които променят равновесието в природата.
Препоръчва се да:

- се използват прахообразни перилни препарати за бели памучни тъкани и за предпране.
- се използват течни перилни препарати за деликатни памучни тъкани и при всички програми с ниска температура.
- се използват течни перилни препарати за вълна и коприна.

Перилният препарат трябва да се постави преди началото на прането в специалната ваничка или в дозатора, за да се внесе направо в барабана. В този случай не може да се избере цикъл Памук с предпране.
! Използвайте прахообразни перилни препарати за бели памучни тъкани за предпране и за пране при температура над 60°C.
! Уверете се, че следвате указанията, посочени върху опаковката на перилния препарат.
! Не използвайте препарати за ръчно пране, защото образуват много пяна.

Разпределяне на прането

- Разгънете добре дрехите, преди да ги поставите в машината.
- Разделете дрехите според вида на тъканта (символът е означен на етикета на дрехата) и цвета, като внимавате да са отделени цветните от белите дрехи;
- Изпразнете джобовете и проверете копчетата.
- Не надвишавайте указаните стойности в *„Таблица на програмите“*, отнасящи се за теглото на сухото пране:

Колко тежат дрехите за пране?

1 чаршаф	400-500 г
1 калъфка за възглавница	150-200 г
1 покривка за маса	400-500 г
1 хавлия	900-1200 г
1 хавлиена кърпа	150-250 г
1 чифт дънки	400-500 г
1 риза	150-200 г

Съвети за изпиране

Цветни Интензивна: използвайте програма за светли цветни дрехи за по-интензивно отстраняване на петна без накърняване на цветовете и яркостта им. Програмата е предназначена да осигури резултатите от пране на 60°C само при 40°C. Препоръчва се използването на перилни препарати, подходящи за цветни дрехи.
Цветни: използвайте програма за пране на цветни дрехи или на средно замърсени разноцветни дрехи. Програма, предназначена да осигури грижата за цветовете и същевременно да постигне резултатите от пране на 40°C само при 20°C. Препоръчва се използването на перилни препарати, подходящи за цветни дрехи и активни при ниски температури.
! Препоръчително е винаги да се перат отделно дрехите, които пускат, както и нови цветни дрехи при първото им изпиране.
Тъмни: използвайте програмата за прането в тъмни цветове. Програмата е предназначена за запазване на тъмните цветове във времето. За по-добри резултати се препоръчва ползването на течен перилен препарат, за предпочитане при дрехите в тъмни цветове.
Освежаваща с пара: Тази програма позволява да се освежат дрехите, като премахва неприятните миризми и отпуска нишките на тъканите (2 кг, около 3 броя дрехи). Поставят се само сухи дрехи (не замърсени) и се избира програма . В края на цикъла дрехите ще бъдат влажни. Препоръчва се да ги оставите да изсъхнат. Програмата “ “ улеснява процеса на гладене.

Освен това със сферичките “Steam Profumo” може да се добави предпочитания от вас парфюм, за да се предаде на прането. Поставете няколко капки парфюм на гъбата във вътрешността на сферичката, затворете я, поставете я в барабана и пуснете предназначената за това програма . В края на цикъла дрехите ще бъдат отпуснати и парфюмирани.
! *При избор на тази програма се включва светлинния индикатор за опция* .
! Не се препоръчва за вълнени и копринени дрехи.
! Не поставяйте прекалено много парфюм на гъбата, за да не изтичат капки.
! Не добавяйте омекотител или перилен препарат.
Олек. Завивки: За пране на дрехи и завивки с подплата от гъши пух, като двойни и единични пухени завивки (не по-тежки от 3,5 кг), възглавници, якета, използвайте специалната програма – . Препоръчва се пухените завивки да се поставят в барабана, като краищата им се подгънат навътре *(виж фигурите)* и да не се превишават ¾ от обема на самия барабан. За оптимално изпиране се препоръчва използване на течен перилен препарат, който се дозира в чекмеджето за перилния препарат.





Юргани: за пране на юргани със синтетичен пълнеж трябва да се използва специалната торбичка, комплект с доставката, и да се зададе програма .
Артикули за баня и спално бельо: тази перална позволява да се пере бельото за цялата къща с един-единствен цикъл, който оптимизира използването на омекотители и позволява пестене на време и енергия. Препоръчва се използването на прахообразен перилен препарат.
АНТИАЛЕРГИЧНО Плюс: програма, предназначена за памучни дрехи и други устойчиви тъкани, която осигурява отстраняването на основните алергени, като полени, акари, котешки и кучешки косми.
АНТИАЛЕРГИЧНО Деликатни: програма, предназначена за памучни дрехи и други устойчиви тъкани, която гарантира отстраняването на полени и котешки и кучешки косми още на 40°C.
УЛТРАДЕЛИКАТ.: използвайте програмата за изпиране на много фини тъкани с апликации от рода на страс или пайети. За пране на **копринени** тъкани и **пердета** (Препоръчва се да се сгънат и поставят в доставената в комплекта торбичка) изберете цикъл и включете опция (В този случай е възможно активиране и на опцията „Допълнително Изплакване“); пералнята ще завърши цикъла с накиснатото пране и ще започне да мига светлинният индикатор . За да се източи водата и да може да се извади прането, е необходимо да се натисне бутон START/PAUSE или бутон . Препоръчва се обръщането на дрехите наопаки преди прането и слагането на малките дрехи в торбичката за фино пране. За по-добри резултати се препоръчва използването на течен препарат за пране за фини тъкани.
Вълна: Цикълът на изпиране „Вълна“ на тази перална Hotpoint-Ariston е тестван и одобрен от компанията Woolmark за пране на вълнени тъкани, определени като „подходящи за изпиране на ръка“, при условие че се спазват инструкциите от етикета на дрехата и указанията на производителя на електродомакинския уред. Hotpoint-Ariston е първата марка перални машини, получила от компанията Woolmark сертификата Woolmark Apparel Care - Platinum за постигани резултати при изпиране и разходи на вода и енергия. (M1135)

Мерки за безопасност и препоръки

! Пералната машина е проектирана и произведена в съответствие с международните норми за безопасност. Предупрежденията тук са продиктувани от съображения за безопасност и трябва да се четат внимателно.

Общи предохранителни мерки

- Този уред е предназначен изключително за домашна употреба.
- Уредът не трябва да се използва от лица (включително деца) с ограничени физически, сетивни или умствени способности и недостатъчен опит, освен ако това не става под наблюдението или по указанията на лице, отговарящо за тяхната безопасност. Наблюдавайте децата, за да се уверите, че не си играят с уреда.
- Пералната машина трябва да се използва само от възрастни съгласно инструкциите, съдържащи се в това ръководство.
- Не докосвайте машината, когато сте боси или с мокри или влажни ръце или крака.
- Изключвайте от контакта, като хващате за щепсела, а не като дърпате кабела.
- Не докосвайте маркуча за мръсната вода, защото може да достигне високи температури.
- Никога не отваряйте люка със сила: защото може да се повреди механизмът за безопасност, който предпазва от случайно отваряне.
- В случай на повреда по никакъв повод не достигайте до вътрешните механизми в опити за ремонт.
- Винаги контролирайте децата да не се доближават до работещата машина.
- Преместването да се извършва внимателно от двама или трима души. Никога от сам човек, защото пералната машина тежи много.
- Преди да заредите машината, проверете дали барабанът е празен.

Система за измерване на товара

Преди всяко центрофугиране, с цел избягване на прекалени вибрации и за равномерно разпределяне на товара, барабанът се завърта със скорост, малко по-висока от тази при пране. Ако след направените последователни опити товарът все още не е правилно разпределен, машината извършва центрофугиране при скорост, по-ниска от предвидената. При наличие на прекален дисбаланс пералнята извършва разпределението вместо центрофугата. За улесняване на по-доброто разпределение на товара и правилното му балансиране се препоръчва да се смесват дрехи за пране с големи и малки размери.

Рециклиране

- Унищожаване на опаковъчния материал: спазвайте местните норми – по този начин опаковъчният материал може да се рециклира.
- Европейската директива 2002/96/ЕО за отпадъците от електрическо и електронно оборудване предвижда домакинските електроуреди да не се изхвърлят заедно с обичайните твърди градски отпадъци. Изваденитe от употреба уреди трябва да бъдат събирани отделно с цел да бъде увеличен делът на подлежащите на повторна употреба и рециклиране материали, от които са направени, както и да бъдат избегнати евентуални вреди за здравето и околната среда. Символът „задраскан контейнер“ е поставен върху всички продукти, за да напомня за задължителното разделно събиране. За по-нататъшна информация относно правилното изваждане от употреба на домакинските електроуреди се обърнете към предпочитаната от вас обществена служба или към дистрибуторите.

Ръчно отваряне на вратичката

В случай че е невъзможно да се отвори вратата на люка поради прекъсване на електрическата енергия, а искате да простете пране, процедирайте по следния начин:

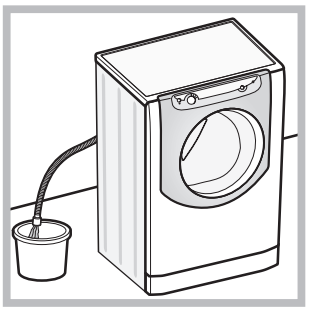

1. извадете щепсела от контакта за електрически ток.
2. уверете се, че нивото на водата в пералнята е по-ниско от отвора на люка; в противен случай отстранете излишната вода чрез маркуча за мръсна вода, като я съберете в кофа, както е посочено на*фигура*.
3. свалете покривния панел на предната страна на пералната машина (*виж следващата* страница).

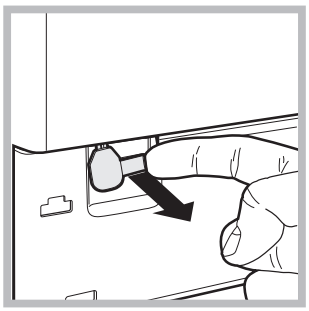

4. като използвате езичето, посочено на фигурата, дръпнете навън до освобождаване на пластмасовия изтегляч от неподвижно положение; след това го издърпайте надолу, докато чуете „щрак“, което показва, че вратата е деблокирана.

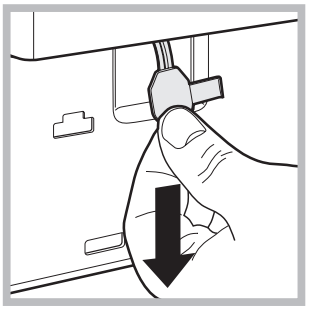

5. Отворете вратата, а в случай, че това все още не е възможно, повторете операцията.

6. монтирайте отново панела, като, преди да го избутате към пералнята, се уверите, че сте поставили правилно закрепващите куки в специалните водачи.

Поддръжка и почистване

BG

Спиране на водата и изключване на електрозахранването

- Затваряйте крана за вода след всяко изпиране. По този начин се ограничава амортизирането на хидравличната инсталация на пералната машина и се ограничава опасността от течове.
- Изключвайте щепсела от контакта за електрически ток, когато почиствате пералната машина и по време на работи по поддръжката.

Почистване на машината

Външната част и гумените части могат да се почистват с кърпа, напоена с хладка вода и сапун. Не използвайте разтворители или абразивни препарати.

Почистване на чекмеджето за перилните препарати

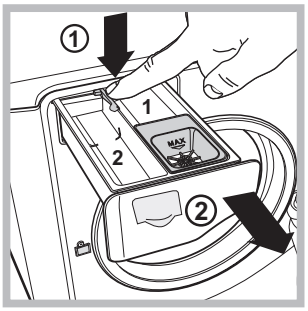

За изваждане на чекмеджето натиснете лост (1) и го издърпайте навън(2) *(виж фигурата)*. Измийте го под течаща вода. Това почистване трябва да се извършва често.

Преглед на барабана

- Оставяйте винаги открехната вратата на люка, за да се избегне образуването на лоши миризми.

Почистване на помпата

Пералната машина е окомплектована със самопочистваща се помпа, която няма нужда от поддръжка. Възможно е обаче малки предмети (монети, копчета) да попаднат във филтъра, който предпазва помпата и се намира в долната й част.

! Уверете се, че цикълът на пране е завършил и изключете щепсела от контакта.

За достъп до филтъра:

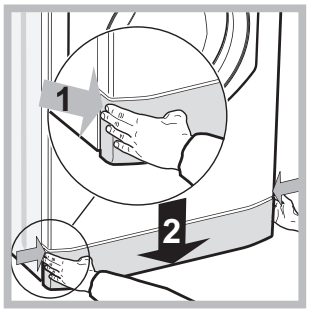

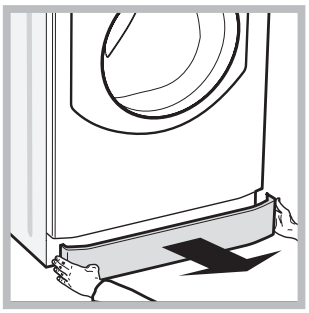

1. свалете покривния панел от предната страна на пералната машина, като натискате в посока към центъра, след това го избутайте от двете страни надолу и го извадете *(виж фигурите)*.

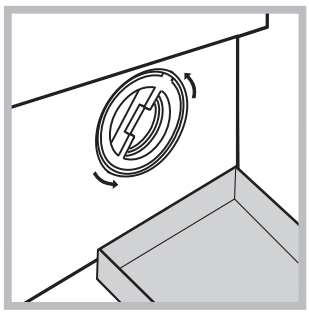

2. поставете съд за събиране на водата, която ще изтече (около 1,5 л) (*виж фигурата);*
3. отвийте капачката, като я завъртите в посока, обратна на часовниковата стрелка (*виж фигурата);*

4. почистете внимателно отвътре;
5. завийте отново капачката;
6. монтирайте отново панела, като, преди да го избутате към пералнята, се уверите, че сте поставили правилно закрепващите куки в специалните водачи.

Проверка на маркуча за студената вода

Проверявайте маркуча за студената вода поне веднъж годишно. Трябва да се подмени, ако е напукан и нацепен, защото по време на изпиране голямото налягане може да предизвика внезапно спукване.

Проблеми и мерки за отстраняването им

Възможно е пералната машина да откаже да работи. Преди да се обадите в сервиза за техническа поддръжка и ремонт (*виж „Сервизно обслужване“*), проверете дали не става въпрос за лесноразрешим проблем, като си помогнете със следващия списък.

Проблеми:	Възможни причини/Мерки за отстраняването им:
Пералната машина не се включва.	• Щепселът не е включен към електрически контакт или не е добре включен, за да прави контакт. • Нямате ток вкъщи.
Цикълът на изпиране не започва.	• Вратата на люка не е затворена добре. • Бутонът START/PAUSE не е бил натиснат. • Кранът за вода не е отворен. • Въвело се е закъснение за часа на стартиране.
В машината не постъпва вода.	• Маркучът за студената вода не е свързан към крана. • Маркучът е прегънат. • Кранът за вода не е отворен. • Няма вода по водопроводната мрежа. • Налягането е недостатъчно. • Бутонът START/PAUSE не е бил натиснат.
Вратата на пералнята остава блокирана.	• При избор на цикъл опцията , в края на цикъла пералната машина ще направи бавни завъртания на барабана; за завършване на цикъла натиснете START/PAUSE или бутона .
Пералната непрекъснато се пълни и източва.	• Маркучът за мръсната вода не е монтиран между 65 и 100 см от земята (*виж „Инсталиране“*). • Краят на маркуча за мръсната вода е потопен във водата (*виж „Инсталиране“*). • Ако жилището ви се намира на последните етажи на сградата, налягането на студената вода може да е ниско, поради което пералната машина непрекъснато се пълни и източва. За избягване на това неудобство в търговската мрежа се предлагат подходящи възвратни клапани. • Канализационната тръба в стената няма отдушник.
Машината не се източва или не центрофугира.	• Програмата не предвижда източване: с някои програми трябва да се извършва ръчно (*виж „Програми и опции“*). • Включена е опцията : за завършване на програмата се натиска бутон START/PAUSE (*виж „Програми и опции“*). • Маркучът за мръсната вода е притиснат (*виж „Монтаж“*). • Канализационната тръба е запушена.
Машината вибрира много по време на центрофугиране.	• При монтажа казанът не е бил отблокиран правилно. • Пералната машина не е нивелирана *(виж „Монтаж“)*. • Пералната машина е притисната между мебели и стена (*виж „Монтаж“*). • Товарът не е балансиран (*виж „Перилни препарати и дрехи за пране“*).
Пералната машина има теч.	• Маркучът за студената вода не е добре свързан (*виж „Монтаж“*). • Чекмеджето за перилните препарати е запушено (за почистването му *виж „Поддръжка и почистване“*). • Маркучът за мръсната вода не е фиксиран добре (*виж “Монтаж”*).
Иконите, отнасящи се до „Текуща фаза“, мигат бързо едновременно със светлинния индикатор ON/OFF.	• Изключете машината и извадете щепсела от контакта, изчакайте около 1 минута и я включете отново. Ако неизправността продължава, обърнете се към Сервизно обслужване.
Образува се твърде много пяна.	• Перилният препарат не е за автоматична пералня (трябва да има надпис „за автоматична пералня“, „за пране на ръка и за автоматична пералня“ или подобен надпис). • Дозирането е било твърде голямо.
Вратата на пералнята остава блокирана.	• Изпълнете процедурата за ръчно деблокиране *(виж „Мерки за безопасност и съвети“)*.

! Забележка: за излизане от демонстрационния режим („Demo Mode“), спиране на машината, се натискат едновременно двата бутона „START/PAUSE“ ⏯ и „ON/OFF“ ⏻.

Сервизно обслужване

BG

Преди да се свържете със сервиза за техническо обслужване и ремонт:
- Проверете дали можете да разрешите сами проблема (*виж „Неизправности и мерки за отстраняването им“);*
- Включете отново програмата и проверете дали неудобството е отстранено;
- В случай че не можете да се справите сами, обърнете се към оторизиран сервиз за техническо обслужване и ремонт.

! В случай на неправилен монтаж или неправилно използване на пералнята, услугата на сервиза ще се заплаща.
! Никога не ползвайте услугите на неоторизирани техници.

Съобщете:
- типа на проблема;
- модела на машината (Mod.);
- серийния номер (S/N).

Тази информация се намира на фабричната табелка с характеристиките, поставена на уреда.

Руководство по установке и эксплуатации

СТИРАЛЬНАЯ МАШИНА

CIS

Русский

AQUALTIS

AQ114D 697D

Содержание

Установка, 26-27
Распаковка и нивелировка
Водопроводное и электрическое подсоединения
Технические характеристики

Описание стиральной машины, 28-29
Консоль управления ”сенсорное управление”

Порядок выполнения цикла стирки, 30

Программы и дополнительные функции, 31
Таблица программ
Дополнительные функции стирки

Стиральные вещества и типы белья, 32
Стиральное вещество
Подготовка белья
Рекомендации по стирке

Предосторожности и рекомендации, 33
Общие требования по безопасности
Система балансировки белья
Утилизация
Открывание люка вручную

Техническое обслуживание и уход, 34
Отключение воды и электрического тока
Чистка машины
Чистка ячейки стиральных веществ
Уход за барабаном
Порядок чистки насоса
Проверка водопроводного шланга

Неисправности и методы их устранения, 35

Сервисное обслуживание, 36

АЮ 77

Установка

CIS

! Важно сохранить данное руководство для его последующих консультаций. В случае продажи, передачи или переезда проверьте, чтобы данное руководство сопровождало стиральную машину.
! Внимательно прочитайте инструкции: в них содержатся важные сведения об установке изделия, его эксплуатации и безопасности.
! В пакете с техническим руководством вы найдете, помимо гарантийного таллона, детали, необходимые для установки машины.

Распаковка и нивелировка

Снятие упаковки
1. После снятия упаковки со стиральной машины проверьте, чтобы на ней не было повреждений, вызванных при перевозке.
В случае обнаружения повреждений немедленно обратитесь к поставщику, не подключая машину.

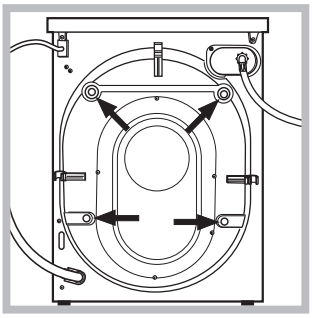

2. Снимите 4 винта, предохраняющие машину в процессе перевозки, и распорки, расположенные в задней части машины (*см. схему).*

3. Закройте отверстия резиновыми заглушками, которые вы найдете в пакете.
4. Сохраните все детали. В случае последующей перевозки стиральной машины, они должны быть установлены во избежание ее повреждения.
! Не разрешайте детям играть с упаковочными материалами.

Нивелировка

1. Установите стиральную машину на плоском и прочном полу, не прислоняя ее к стенам или к мебели.

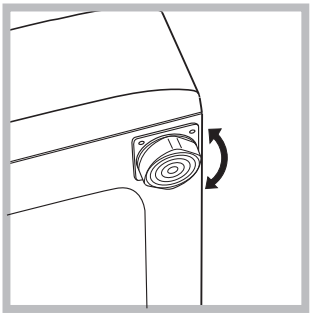

2. Выровняйте машину при помощи регулируемых ножек до полного выравнивания (наклон не должен превышать 2-х градусов).

! Тщательная нивелировка гарантирует стабильность и устраняет вибрации и шум, в особенности в процессе отжима.

! В случае установки машины на ковер или ковровое покрытие отрегулируйте ножки таким образом, чтобы под стиральной машиной оставался достаточный зазор для вентиляции.

Водопроводное и электрическое подсоединения

Порядок подсоединения шланга подачи воды
! *Перед подсоединением водопроводного шланга к водопроводу дайте стечь воде до тех пор, пока она не станет прозрачной.*

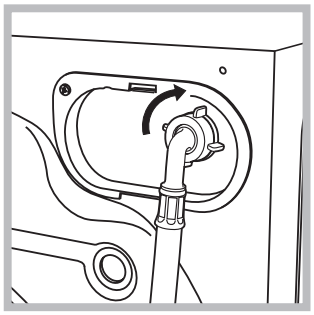

1. Подсоедините шланг к машине, привинтив его к специальному крану, расположенному в задней верхней части справа *(см. схему).*

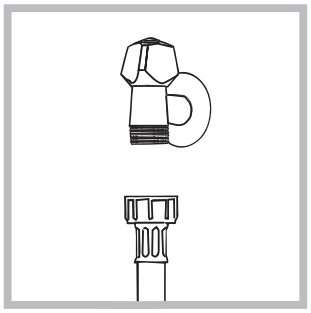

2. Прикрутите шланг подачи к водопроводному крану холодной воды с резьбовым отверстием 3/4 газ, *(см. схему)*.

3. Проверьте, чтобы водопроводный шланг не был заломлен или сжат.

! Водопроводное давление в кране должно быть в пределах значений, указанных в таблице Технические данные *(см. страницу рядом).*

! Если длина водопроводного шланга будет недостаточной, следует обратиться в специализированный магазин или к уполномоченному сантехнику.

! Никогда не используйте б/у или старые шланги для подачи воды, а только прилагающиеся к машине.

Подсоединение сливного шланга

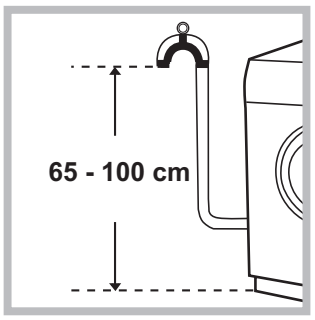

Подсоедините сливной шланг, не сгибая его, к сливному трубопроводу или к сливному патрубку в стене, расположенному на высоте 65 – 100 см от пола.

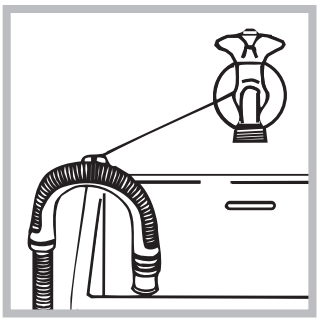

В качестве альтернативы поместите конец сливного шланга в раковину или в ванну, прикрепив прилагающуюся направляющую к крану *(см. схему).* Свободный конец сливного шланга не должен быть погружен в воду.

! Не рекомендуется использовать удлинительные шланги. При необходимости удлинение должно иметь такой же диаметр, что и оригинальный шланг, и его длина не должна превышать 150 см.

Электрическое подключение

Перед подсоединением штепсельной вилки изделия к сетевой розетке необходимо проверить следующее:

- сетевая розетка должна быть заземлена и соответствовать нормативам;
- сетевая розетка должна быть расчитана на максимальную мощность стиральной машины, указанную в таблице Технические данные *(см. таблицу сбоку);*
- напряжение электропитания должно соответствовать значениям, указанным в таблице Технические данные (*см. таблицу сбоку);*
- сетевая розетка должна быть совместима штепсельной вилкой машины. В противном случае необходимо заменить розетку или вилку.

! Запрещается устанавливать стиральную машину на улице, даже под навесом, так как является чрезвычайно опасным подвергать ее воздействию дождя и грозы.

! Стиральная машина должна быть установлена так, чтобы доступ к сетевой розетке оставался свободным.

! Не используйте удлинители и тройники.

! Сетевой кабель изделия не должен быть согнут или сжат.

! Замена сетевого кабеля может осуществляться только уполномоченными техниками.

Внимание! Производитель снимает с себя всякую ответственность в случае несоблюдения указанных норм установки и подключения оборудования.

Технические данные	
Модель	AQ114D 697D
Страна-изготовитель	Италия
Габаритные размеры	ширина 59,5 см. высота 85 см. глубина 64,5 см.
Вместимость	от 1 до 11 кг
Номинальное значение напряжения электропитания или диапазон напряжения	220-240 V ~
Условное обозначение рода электрического тока или номинальная частота переменного тока	50 Hz
Класс зашиты от поражения электрическим током	Класс защиты I
Водопроводное подсоединение	максимальное давление 1 МПа (10 бар) минимальное давление 0,05 МПа (0,5 бар) емкость барабана 71 литра
Скорость отжима	до 1600 оборотов в минуту
Программы управления в соответствии с Директивой EN 60456	программа 60°C; температура 60°C; загрузка 11 кг белья.
AIO 77	Данное изделие соответствует следующим Директивам Европейского Сообщества: - 2004/108/CE (Электромагнитная совместимость); - 2006/95/CE (Низкое напряжение) - 2002/96/CE
	В случае необходимости получения информации по сертификатам соответствия или получения копий сертификатов соответствия на данную технику, Вы можете отправить запрос по электронному адресу cert.rus@ indesit.com.
Дату производства данной техники можно получить из серийного номера, расположенного под штрих-кодом (S/N XXXXXXXXX), следующим образом	- 1-ая цифра в S/N соответствует последней цифре года, - 2-ая и 3-я цифры в S/N - порядковому номеру месяца года, - 4-ая и 5-ая цифры в S/N - день
Степень защиты от попадания твердых частиц и влаги, обеспечиваемая защитной оболочкой, за исключением низковольтного оборудования, не имеющего защиты от влаги: **IPX04**	
Класс энергопотребления	A

Описание стиральной машины

CIS



СИСТЕМА ПРЯМОГО ВПРЫСКАN
Стиральная машина оснащена новой технологией «Direct Injection» (прямой впрыск), быстро растворяющей стиральное вещество, оптимально активизируя в нем все компоненты. Система гарантирует полное использование и растворение стирального вещества благодаря его смешиванию с водой до попадания на одежду. Это позволяет получить оптимальные результаты стирки уже при низких температурах в сочетании со значительным энергосбережением, а также с идеальной сохранностью цветов и волокон белья. Технология «Direct Injection» активируется автоматически в любой программе.

ЛЮК

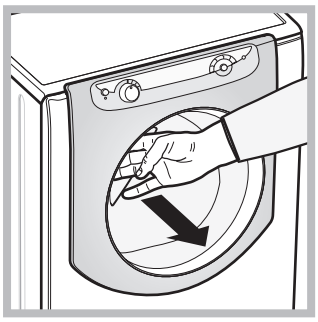

Для открывания люка всегда используйте специальную ручку *(см. схему)*.

ДОЗАТОР СТИРАЛЬНОГО ВЕЩЕСТВА

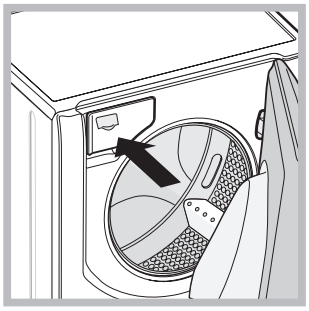

Дозатор находится внутри машины и доступен через люк.
Описание дозировки стиральных веществ смотрите в разделе *“Стиральные вещества и белье”*.

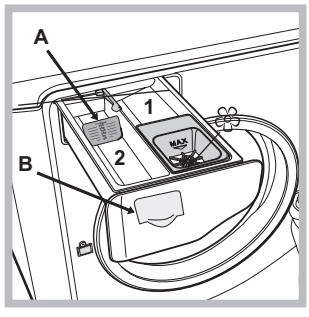

1. ячейка предварительной стирки: используйте стиральный порошок.
2. *ячейка для основной стирки*: В случае использования жидкого стирального вещества рекомендуется использовать прилагающийся дозатор **A** для правильной дозировки. Для использования стирального порошка вставьте дозатор в нишу **B**.
❀ *ячейка для добавок:* для ополаскивателя или жидких добавок. Рекомендуется никогда не превышать максимальный уровень, указанный на решетке дозатора и разбавлять концентрированные ополаскиватели.

Консоль управления ”сенсорное управление”



Для изменения настроек слегка дотроньтесь до символа в сенсорной зоне (сенсорное управление), как показано на *схеме*.

Режим ожидания
Настоящая стиральная машина отвечает требованиям новых нормативов по экономии электроэнергии, укомплектована системой автоматического отключения (режим сохранения энергии), включающейся через 30 минут простоя машины. Нажмите один раз кнопку ON/OFF ⏻ и подождите, пока машина вновь включится.

Консоль управления ”сенсорное управление”



Кнопка с индикатором ⏻ **ON/OFF:** нажмите кнопку один раз для включения или выключения машины. Зеленый индикатор показывает, что машина включена. Для выключения стиральной машины в процессе стирки необходимо держать нажатой кнопку, примерно 3 секунды. Короткое или случайное нажатие не приведет к отключению машины. В случае выключения машины в процессе стирки текущий цикл отменяется.

Рукоятка **ПРОГРАММЫ:** может вращаться в обе стороны. Для выбора нужной программы смотрите *«Таблица программ».* В процессе стирки рукоятка не вращается.

Кнопки **M1-M2-M3:** держите нажатой одну из этих кнопок для ввода в память цикла и персонализированных вами программ. Для включения цикла, ранее введенного в память, нажмите соответствующую кнопку.

Кнопка **ТЕМПЕРАТУРЫ:** нажмите для изменения или исключения нагрева. Заданное значение показывается на дисплее сверху *(см. “Порядок выполнения цикла стирки”).*

Кнопка **ОТЖИМ:** нажмите для изменения или исключения отжима. Заданное значение показывается на дисплее сверху *(см. “Порядок выполнения цикла стирки”).*

Кнопка **ОТЛОЖЕННЫЙ ЗАПУСК:** нажмите для программирования задержки пуска выбранной программы. Заданное значение задержки показывается на дисплее сверху *(см. “Порядок выполнения цикла стирки”).*

Кнопки **ДОПОЛНИТЕЛЬНЫЕ ФУНКЦИИ:** нажмите для выбора имеющихся дополнительных функций. Индикатор выбранной дополнительной функции загорается *(см. “Порядок выполнения цикла стирки”).*

Символы **ФАЗЫ СТИРКИ:** загораются для визуализации последовательности выполнения цикла (Стирка – Полоскание - Отжим - слив).
Надпись END загорается по завершении цикла.

Кнопка с индикатором **START/PAUSE:** когда зеленый индикатор редко мигает, нажмите кнопку для пуска цикла стирки. После пуска цикла индикатор перестает мигать.

Для прерывания стирки вновь нажмите кнопку, индикатор замигает оранжевым цветом. Если индикатор «LOCK» погас, можно открыть люк. Для возобновления стирки с момента, когда она была прервана, вновь нажмите эту кнопку.

Индикатор **LOCK:** показывает, что люк заблокирован. Для открывания люка необходимо прервать цикл (см *«Порядок выполнения цикла стирки»).*

Кнопка с индикатором **ЗАЩИТА ОТ ЛЕТЕЙ:** для включения или отключения блокировки консоли управления держите кнопку нажатой примерно 2 секунды. Включенный индикатор означает, что консоль управления заблокирована. Таким образом программа не может быть случайно изменена, особенно если в доме дети.

Индикатор ECO загорается, когда при изменении параметров стирки получается экономия электроэнергии не менее чем на 10%. Кроме того перед тем как машина переключится в режим сохранения энергии, символ загорится на несколько секунд. При выключенной машине примерная экономия электроэнергии составляет примерно 80%.

ВЫБОР ЯЗЫКА
При первом включении машины на дисплее мигает первый язык. Напротив 3 кнопок справа на дисплее показываются символы «**Λ**», «**OK**» и «**V**». Языки сменяются автоматически каждые 3 секунды или при помощи кнопок рядом с символами “**Λ** “ и “**V**”. При помощи кнопки «**OK**» подтвердите выбранный язык через 2 секунды. Если Вы не нажмете никаких кнопок, через 30 секунд возобновиться автоматическая смена языков.
Для изменения языка нужно включить и выключить машину, за 30” после выключения нажать одновременно кнопки температуры +центрифуга + запуск, отложенный на 5”, и кроме короткого звукового сигнала на дисплее замигает выбранный язык. При помощи кнопок рядом с символами “**Λ**” и “**V**” производится смена языка. При помощи кнопки рядом с символом «**OK**» подтвердите выбранный язык через 2 секунды. Если Вы не нажмете никаких кнопок, через 30 секунд на дисплее показывается выбранный ранее язык.

Порядок выполнения цикла стирки

CIS

ПРИМЕЧАНИЕ: при первом использовании стиральной машины выполните один цикл стирки без белья, но со стиральным веществом, выбрав программу хлопок 90° без предварительной стирки.

1. **АПОРЯДОК ВКЛЮЧЕНИЯ МАШИНЫ.** Нажмите кнопку ⏻. Все индикаторы загорятся на 1 секунду, и на дисплее появится надпись AQUALTIS. Затем останется включенным индикатор кнопки ⏻, и будет мигать индикатор START/PAUSE.
2. **ВЫБОР ПРОГРАММЫ.** Поверните РУКОЯТКУ ПРОГРАММЫ вправо или влево вплоть до выбора нужной программы. Название программы появится на дисплее. Вместе с программой будет показана температура и скорость отжима, которые могут быть изменены. На дисплее показывается продолжительность данного цикла.
3. **ПОРЯДОК ЗАГРУЗКИ БЕЛЬЯ.** Откройте люк машины. Загрузите в барабан белье, не превышая максимальный допустимый вес, указанный в таблице программ на следующей странице.
4. **ДОЗИРОВКА СТИРАЛЬНОГО ВЕЩЕСТВА.** Выньте дозатор и поместите стиральное вещество в специальные ячейки, как описано в *«Описание стиральной машины».*
5. **ЗАКРОЙТЕ ЛЮК.**
6. **ПЕРСОНАЛИЗИРОВАННЫЕ ЦИКЛЫ СТИРКИ.** Нажмите специальные кнопки на консоли управления:
   Порядок изменения температуры и/или скорости отжима.
   Машина автоматически показывает на дисплее максимальные температуру и скорость отжима, предусмотренные для выбранной программы, или последние выбранные значения, если они совместимы с выбранной программой. При помощи кнопки можно постепенно уменьшить температуру вплоть до стирки в холодной воде “OFF”. При помощи кнопки можно постепенно уменьшить скорость отжима вплоть до его исключения “OFF”. При еще одном нажатии этих кнопок вернутся максимальные допустимые значения.
   ! Исключение: при выборе программы 60°C температура может быть увеличена до 90°.
   Программирование пуска с задержкой.
   Для программирования задержки пуска выбранной программы нажмите соответствующую кнопку вплоть до получения нужного значения задержки. В процессе настройки показывается время задержки и сообщение «**Нач через**:» и мигает символ . После настройки запуска с задержкой на дисплее показывается символ , после чего на дисплее вновь будет показана продолжительность выбранной программы с сообщением «**окончание**:» и продолжительность цикла. При однократном нажатии кнопки ЗАПУСК С ЗАДЕРЖКОЙ на дисплее показывается ранее заданное время задержки.
   После запуска на дисплее показывается сообщение «**Нач через**:» и время задержки.
   По истечении заданного времени задержки машина запускает цикл, и на дисплее показывается сообщение «**окончание**:» и время, остающееся до завершения цикла.
   Для отмены пуска с задержкой нажмите кнопку несколько раз до тех пор, пока на дисплее не появится надпись OFF; символ погаснет.
   Изменение параметров цикла.
   • Нажмите кнопку для включения дополнительной функции. На дисплее появится название функции, и загорится индикатор соответствующей кнопки.
   • Вновь нажмите кнопку для отмены дополнительной функции. На дисплее появится название функции и надпись OFF, индикатор погаснет.
   ! Если выбранная дополнительная функция несовместима с выбранной программой, замигает соответствующий индикатор и включится звуковой сигнал (3 раза), функция не будет включена.
   ! Если выбранная функция является несовместимой с другой, ранее заданной дополнительной функцией, будет мигать индикатор первой выбранной функции, и будет включена только вторая дополнительная функция, индикатор включенной функции будет гореть, не мигая.
   ! Дополнительные функции могут изменить рекомендуемую загрузку машины и/или продолжительность цикла.
7. **ПУСК ПРОГРАММЫ.** Нажмите кнопку START/PAUSE. Соответствующий индикатор загорится, и люк машины заблокируется (загорится индикатор ЛЮК ЗАБЛОКИРОВАН 🔒). Символы фаз стирки загораются по мере выполнения программы для визуализации текущей фазы стирки. Для изменения текущей программы, прервите цикл, нажав кнопку START/PAUSE, затем выберите нужный цикл и вновь нажмите кнопку START/PAUSE. Чтобы открыть люк в процессе выполнения цикла нажмите кнопку START/PAUSE; если индикатор LOCK 🔒 погаснет, можно открывать люк. Вновь нажмите кнопку START/PAUSE для возобновления программы с момента, когда она была прервана.
8. **ЗАВЕРШЕНИЕ ПРОГРАММЫ.** Сигнализируется включением надписи **END**. Люк можно открыть сразу же. Если индикатор START/PAUSE мигает, нажмите кнопку для завершения цикла. Откройте люк, выгрузьте белье и выключите машину.

! Для отмены текущего цикла держите нажатой кнопку ⏻ до тех пор, пока цикл не прервется и машина выключится.

Мешок для стеганных одеял, занавесок и деликатного белья
Благодаря специальному мешку, прилагающемуся к машине, стиральная машина Aqualtis дает возможность стирать также самые деликатные и ценные вещи с гарантией их полной сохранности. **Рекомендуется использовать мешок каждый раз для стирки стеганных и пуховых вещей на синтетической подкладке.**

Программы и дополнительные функции

CIS

Таблица программ

Символ	Описание программы	Макс. темп. (°C)	Макс. Скорость (оборото в минуту)	Стиральные вещества			Макс. загрузка (кг)	Продолж-иттъ цикла
				Предварит. стирка	Стирка	Ополаск-иватель		
	СИНТЕТИКА Интенсив	60°	800	●	●	●	5	(*) продолжительность программы стирки отображается на дисплее.
	СИНТЕТИКА Интенсив	40°	800	●	●	●	5	
	ЦВЕТНЫЕ Ткани интенсив	40°	1600	●	●	●	9	
	ЦВЕТНЫЕ ТКАНИ	20°	1600	-	●	●	9	
	ТЕМНЫЕ ТКАНИ	30°	800	-	●	●	6	
	ОСВЕЖ. ПАРОМ	-	-	-	-	-	2	
	ПУХ/ПЕРО	30°	1200	-	●	●	3,5	
	ПОСТЕЛ. БЕЛЬЕ: постельное белье и полотенца.	60°	1600	●	●	●	11	
	ПОЛОСКАНИЕ	-	1600	-	-	●	11	
	ОТЖИМ и **СЛИВ**	-	1600	-	-	-	11	
	АНТИ АЛЛЕРГИЯ Ткани интенсив	60°	1600	-	●	●	6	
	АНТИ АЛЛЕРГИЯ Деликатный	40°	1600	-	●	●	6	
	ДЕЛИКАТНЫЕ	30°	0	-	●	●	1	
	ШЕРСТЬ: шерсть, кашемир и т.д.	40°	800	-	●	●	2,5	
	МИКС 30': быстрое освежение малогрязного белья (не для шерсти, шелка и изделий, требующих ручной стирки).	30°	800	-	●	●	4	
60°C	**ХЛОПОК (1):** очень грязное белое и прочное цветное белье.	60° (Max. 90°)	1600	●(3)	●	●	11	
40°C	**ХЛОПОК (2):** очень грязное белое и деликатное цветное белье.	40°	1600	-	●	●	11	

Продолжительность цикла, показанная на дисплее или указанная в инструкциях является рассчетом, сделанным на основании стандартных условий. Фактическая продолжительность может варьировать в зависимости от многочисленных факторов таких как температура и давление воды на подаче, температура помещения, количество моющего средства, количество и тип загруженного белья, балансировка белья, выбранные дополнительные функции.

(*) Примечание: примерно через 10 минут после ЗАПУСКА цикла в зависимости от веса загруженного белья, машина расчитает и покажет на дисплее время, остающееся до завершения программы.

1) Программы управления в соответствии с Директивой EN 60456: задайте программу 60°C с температурой 60°C.
2) Длинная программа для х/б белья: задайте программу 40°C с температурой 40°C.
3) При температуре 60°C нельзя включить функцию "предварит. стирка".

Дополнительные функции стирки

Антибакт. обраб.

При выборе этой функции повышается эффективность стирки за счет выделения пара, который в процессе цикла удаляет также возможные бактерии из тканей, в то же время стирая их.
Загрузите белье в корзину, выберите совместимую программу и выберите функцию .
! В процессе работы стиральной машины люк может запотеть из-за парообразования.
! Функция несовместима с программами , , , , , , , , 60°C (90°).

Легкая Глажка

При выборе этой функции стирки и отжим изменяются таким образом, чтобы сократить образование складок. По завершении цикла стиральная машина выполняет медленное вращение барабана, индикаторы "Легкая Глажка" и START/PAUSE мигают. Для завершения цикла нажмите кнопку START/PAUSE или кнопку "Легкая Глажка".
! Функция несовместима с программами , , , , , , .

Доп. Полоскание

При выборе этой функции повышается эффективность ополаскивания, обеспечивая максимальное удаление остатков стирального вещества. Эта функция особенно удобна для людей с кожей, чувствительной к стиральным веществам. Рекомендуется использовать эту функцию в случае полной загрузки машины или в случае использования большой дозы стирального вещества.
! Функция несовместима с программами , , , , , , .

Предварит. стирка

При выборе данной функции производится предварительная стирка, способствующая удалению наиболее трудновыводимых пятен.
ПРИМЕЧАНИЕ: Поместите стиральный порошок в специальную ячейку.
! Функция несовместима с программами , , , , , , , , , 60°C (60°), 40°C.

Стиральные вещества и типы белья

CIS

Стиральное вещество

Выбор и доза стирального вещества зависят от типа белья (х/б, шерсть, шелк...), от цвета белья, от температуры стирки, от степени загрязнения и от жесткости воды.

Правильная дозировка стирального вещества – это экономия и охрана окружающей среды: хотя стиральные вещества и являются биоразлагаемыми, они содержат вещества, пагубно влияющие на природу.

Рекомендуется:

- использовать стиральные порошки для белых х/б вещей и для предварительной стирки.
- использовать жидкие стиральные вещества для деликатных х/б вещей и для всех программ с низкой температурой.
- использовать деликатные жидкие стиральные вещества для стирки шелковых и шерстяных вещей.

Стиральное вещество помещается перед началом стирки в специальную ячейку или в дозатор, который помещается непосредственно в барабан. В этом случае нельзя выбрать цикл Хлопок с предварительной стиркой.

! Не используйте стиральные вещества для ручной стирки так как они образуют слишком много пены.

Подготовка белья

- Тщательно расправьте белье перед его загрузкой в барабан.
- Разделите белье по типу ткани (см. символ на этикетке) и по цвету, обращая внимание на разделение цветных и белых вещей.
- Выньте из карманов все предметы и проверьте пуговицы;
- Не превышайте значения, указанные в *«Таблице программ»*, указывающие вес сухого белья:

Сколько весит белье?

1 простыня	400-500 г
1 наволочка	150-200 г
1 скатерть	400-500 г
1 банный халат	900-1200 г
1 полотенце	150-250 г
1 пара джинс	400-500 г
1 рубашка	150-200 г

Рекомендации по стирке

ЦВЕТНЫЕ Ткани интенсив: используйте цикл для светлого цветного белья для более интенсивного удаления пятен, сохраняя цвета и их яркость. Цикл служит для обеспечения отличных результатов стирки, обычно получаемых при 60°, уже при 40°. Рекомендуется использовать специальное стиральное вещество для цветного белья.

ЦВЕТНЫЕ ТКАНИ: используйте цикл для стирки разноцветного белья или белья разных цветов средней загрязненности. Цикл, предназначенный для сохранности цвета и одновременно для отличных результатов стирки, обычно получаемых при температуре 40°, только при 20°. Рекомендуется использовать стиральные вещества, рекомендованные для цветного белья, и добавки уже при низкой температуре.

! Рекомендуется стирать отдельно линяющее белье, а также цветное белье, стираемое в первый раз.

ТЕМНЫЕ ТКАНИ: используйте программу для стирки темного белья. Программа рассчитана на сохранения цвета белья после стирок. Для оптимизации результатов рекомендуется использовать жидкое стиральное вещество преимущественно для темного белья.

ОСВЕЖ. ПАРОМ: Данная программа освежает вещи, удаляя неприятные запахи и делая ткани более мягкими (2 кг, примерно 3 вещи). Загрузите только сухие вещи (не грязные) и выберите программу . По завершении цикла белье остается слегка влажным. Рекомендуется повесить его досушиваться. Программа облегчает глажку. Кроме добавив профумированные шарики «“Steam Profumo”, можно придать вещам Ваш любимый аромат. Поместите несколько капель духов на губку внутри шарика, закройте его, поместите его в барабан вместе с вещами и запустите соответствующую программу . По завершении цикла вещи будут мягкими и душистыми.

! Не рекомендуется для шерстяных или шелковых вещей.

! *При выборе этой программы загорается индикатор доп. функции .*

! Не мочите губку излишним количеством духов во избежание их утечки.

! Не добавляйте ополаскиватель или стиральное вещество.

ПУХ/ПЕРО: для стирки вещей, набитых утиным пухом, таких как двойные или одинарные пуховые одеяла (весом не более 3,5 кг), подушки, куртки используйте специальную программу . екомендуется загрузить пуховики в барабан машины, сложив края внутрь *(см. схему)* и не превышать s объема барабана. Для оптимальной стирки рекомендуется использовать жидкое стиральное вещество, заливаемое в дозатор стиральных веществ.





Стеганные вещи: для стирки стеганных вещей на синтетической подкладке используйте специальный прилагающийся мешок и выберите программу .

Постельное белье и полотенца: данная стиральная машина позволяет стирать белье для всей семьи по единой программе , оптимизирующей использование ополаскивателя и позволяющей сэкономить время и электроэнергию. Рекомендуется использовать стиральный порошок.

АНТИ АЛЛЕРГИЯ Ткани интенсив : цикл предназначен для х/б белья и белья из других устойчивых тканей, обеспечивает удаление основных аллергенов таких как пыльца, клещей, кошачьей и собачьей шерсти.

АНТИ АЛЛЕРГИЯ Деликатный : цикл предназначен для х/б белья и белья из других устойчивых тканей, обеспечивает удаление пыльцы и кошачьей и собачьей шерсти уже при 40°.

ДЕЛИКАТНЫЕ: используйте программу для стирки очень деликатного белья со стразами или блестками.

Рекомендуется вывернуть наизнанку белье перед стиркой и поместить мелкое белье в специальный мешочек для стирки деликатного белья. Для оптимизации результатов рекомендуется использовать жидкое стиральное вещество для деликатного белья

Для стирки **шелковых** изделий или **занавесок** (Рекомендуется свернуть занавески и поместить в прилагающийся мешок) используйте цикл и включите дополнительную функцию (В этом случае можно активировать также функцию «Дополнительное ополаскивание»); машина завершает цикл без слива воды, и индикатор мигает. Для слива воды и выгрузки белья необходимо нажмите кнопку START/PAUSE или кнопку .

ШЕРСТЬ: Цикл стирки “Шерсть» данной стиральной машины Hotpoint-Ariston прошел тестирование и был твержден Компанией Woolmark Company для стирки шерстяных изделий, классифицированных как «для ручной стирки» с тем, чтобы тирка выполнялась в соответствии с инсрукциями на этикетке вещи и инструкциями, прилагаемым изготовителем бытового электроприбора. Hotpoint-Ariston – это первая марка стиральных машин, получившая от Woolmark Company сертификацию Woolmark Apparel Care - Platinum за качество стирки и за экономный расход воды и электроэнергии.(M1135)

Предосторожности и рекомендации

! Стиральная машина спроектирована и изготовлена в соответствии с международными нормативами по безопасности. Необходимо внимательно прочитать настоящие предупреждения, составленные в целях вашей безопасности.

Общие требования к безопасности

- Данное изделие предназначено исключительно для домашнего использования.
- Не разрешайте пользоваться машиной лицам (включая детей) с ограниченными физическими, сенсорными, умственными способностями и не обладающих достаточными знаниями и опытом, если только они не пользуются машиной под наблюдением и после инструктажа со стороны лиц, ответственных за их безопасность. Не разрешайте детям играть с машиной.
- Не прикасайтесь к изделию влажными руками, босиком или с мокрыми ногами.
- Не тяните за сетевой кабель для отсоединения штепсельной вилки изделия из сетевой розетки, возьмитесь за вилку рукой.
- Не прикасайтесь к сливаемой воде, так как она может быть очень горячей.
- Категорически запрещается пытаться открыть люк силой: это может привести к повреждению защитного механизма, предохраняющего от случайного открывания машины.
- В случае неисправности категорически запрещается открывать внутренние механизмы изделия с целью их самостоятельного ремонта.
- Следите, чтобы дети не приближались к работающей стиральной машине.
- Перемещать машину следует осторожно, вдвоем или втроем. Никогда не перемещайте машину в одиночку, так как машина очень тяжелая.
- Перед помещением в стиральную машину белья проверьте, чтобы барабан был пуст.

Система балансировки белья

Перед каждым отжимом во избежание чрезмерных вибраций и для равномерного распределения белья в барабане машина производит вращения со скоростью, слегка превышающей скорость стирки. Если после нескольких попыток белье не будет правильно сбалансировано, машина произведет отжим на меньшей скорости по сравнению с предусмотренной. В случае чрезмерной разбалансировки машина выполнит распределение белья вместо отжима. Для оптимизации распределения белья и его правильной балансировки рекомендуется перемешать мелкое белье с крупным.

Утилизация

- Уничтожение упаковочных материалов: соблюдайте местные нормативы с целью вторичного использования упаковочных материалов.
- Согласно Европейской Директиве 2002/96/CE касательно утилизации электронных и электрических электроприборов электроприборы не должны выбрасываться вместе с обычным городским мусором. Выведенные из строя приборы должны собираться отдельно для оптимизации их утилизации и рекуперации составляющих их материалов, а также для безопасности окружающей среды и здоровья. Символ «зачеркнутая мусорная корзина», имеющийся на всех приборах, служит напоминанием об их отдельной утилизации.
  За более подробной информацией о правильной утилизации бытовых электроприборов пользователи могут обратиться в специальную государственную организацию или в магазин.

Открывание люка вручную

Если по причине отключения электроэнергии невозможно открыть люк машины, чтобы выгрузить чистое белье, действуйте следующим образом:

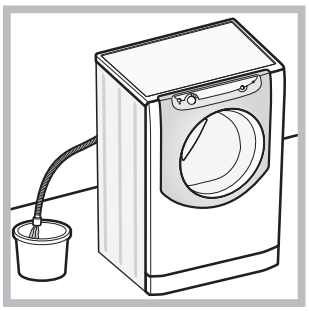

1. выньте штепсельную вилку машины из сетевой розетки.
2. проверьте, чтобы уровень воды в машине был ниже отверстия люка. В противном случае слейте излишек воды через сливную трубу в ведро, как показано на *рисунке.*

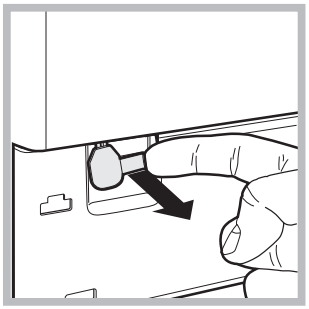

3. снимите переднюю панель стиральной машины *(см. схему ниже).*
4. потяните наружу язычок, показанный на схеме, вплоть до освобождения пластикового блокировочного винта. Затем потяните его вниз, пока не услышите щелчок, что означает разблокировку люка.

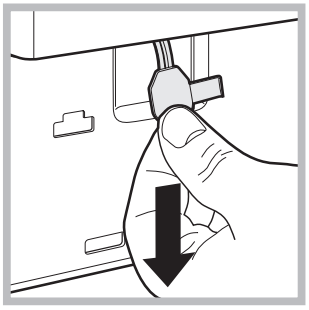

5. откройте люк. Если это все еще невозможно, повторите вышеописанную операцию.

6. установите на место переднюю панель, проверив перед ее прикреплением к машине, чтобы крюки вошли в соответствующие петли.

Техническое обслуживание и уход

CIS

Отключение воды и электрического тока

- Перекрывайте водопроводный кран после каждой стирки. Таким образом сокращается износ водопроводной системы машины и сокращается риск утечек.
- Выньте штепсельную вилку машины из сетевой розетки перед началом чистки и технического обслуживания стиральной машины.

Чистка машины

Для чистки наружных и резиновых частей стиральной машины использовать тряпку, смоченную теплой водой с мылом. Не используйте растворители или абразивные чистящие средства.

Чистка ячейки стиральных веществ

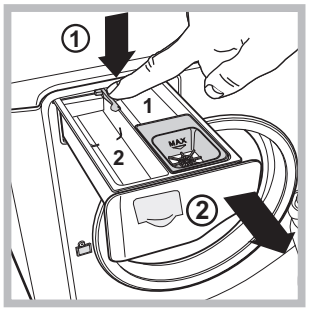

Чтобы вынуть дозатор, нажмите на язычок (1) и вытащите дозатор (2) *(см. рисунок).*
Промойте ячейку под струей воды. Эта операция должна выполняться регулярно.

Уход за барабаном

- После использования стиральной машины всегда следует оставлять люк полуоткрытым во избежание образования неприятных запахов в барабане.

Порядок чистки насоса

Стиральная машина оснащена самочистящимся насосом, не нуждающимся в техническом обслуживании. Тем не менее мелкие предметы (монеты, пуговицы) могут упасть за кожух, предохраняющий насос, расположенный в его нижней части.

! Проверьте, чтобы цикл стирки завершился, и выньте штепсельную вилку из сетевой розетки.

Для доступа к кожуху:

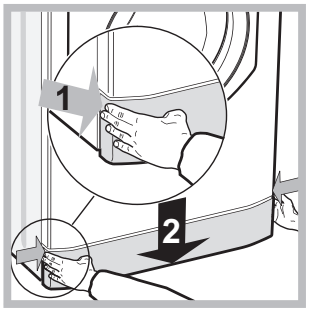

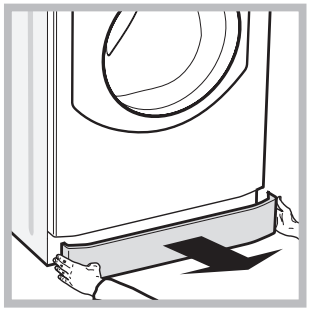

1. снимите переднюю панель стиральной машины, нажав в центре, затем потяните ее вниз за края и снимите ее *(см. схемы).*

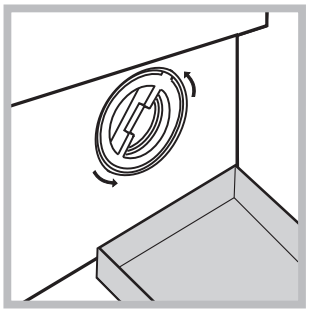

2. подставьте емкость для слива воды (примерно 1,5 литра) (*см. рисунок)*.
3. отвинтите крышку, повернув ее против часовой стрелки (*см. схему)*;
4. тщательно прочистите кожух внутри;
5. завинтите крышку на место;
6. установите на место переднюю панель, проверив перед ее прикреплением к машине, чтобы крюки вошли в соответствующие петли.

Проверка водопроводного шланга

Проверяйте шланг подачи воды не реже одного раза в год. При обнаружении трещин или разрывов шланга замените его: в процессе стирки сильное водопроводное давление может привести к внезапному отсоединению шланга.

Неисправности и методы их устранения

CIS

Если ваша стиральная машина не работает. Прежде чем обратиться в Центр Сервисного обслуживания (*см. Сервисное обслуживание*), проверьте, можно ли устранить неисправность, следуя рекомендациям, приведенным в следующем перечне.

Неисправности:	Возможные причины / Методы устранения:
Стиральная машина не включается.	• Штепсельная вилка не соединена с сетевой розеткой или отходит и не обеспечивает контакта. • В доме отключено электричество.
Цикл стирки не запускается.	• Люк плохо закрыт. • Не была нажата кнопка START/PAUSE. • Перекрыт водопроводный кран. • Был запрограммирован запуск с задержкой.
Стиральная машина не заливает воду.	• Водопроводный шланг не подсоединен к крану. • Шланг согнут. • Перекрыт водопроводный кран. • В доме нет воды. • Недостаточное водопроводное давление. • Не была нажата кнопка START/PAUSE.
Люк машины остается заблокированным.	• При выборе функции ≋ по завершении цикла стиральная машина выполняет медленные вращения барабана.; для завершения цикла нажмите кнопку START/PAUSE или кнопку ≋.
Стиральная машина непрерывно заливает и сливает воду.	• Сливной шланг не находится на высоте 65 – 100 см. от пола (*см. «Установка»).* • Конец сливного шланга погружен в воду (*см. «Установка»).* • Если ваша квартира находится на последних этажах здания, может наблюдаться «сифонный эффект», поэтому стиральная машина производит непрерывный залив и слив воды. Для устранения этой аномалии в продаже имеются специальные клапаны «антисифоны». • Настенное сливное отверстие не оснащено вантузом для выпуска воздуха.
Машина не сливает воду или не отжимает белье.	• Выбранная программа не предусматривает слив воды: для некоторых программ необходимо включить слив вручную (*см. «Программы и дополнительные функции»).* • Включена дополнительная функция ≋: для завершения программы нажмите кнопку START/PAUSE (*см. «Программы и дополнительные функции»).* • Сливной шланг перегнулся (*см. «Установка»).* • Засорен сливной трубопровод.
Стиральная машина сильно вибрирует в процессе отжима.	• В момент установки стиральной машины барабан был разблокирован неправильно *(см. «Установка»).* • Стиральная машина установлена неровно *(см. «Установка»).* • Машина касается к стены или мебели *(см. «Установка»).* • Белье в барабане несбалансировано (*см. «Стиральные вещества и типы белья»).*
Утечки воды из стиральной машины.	• Плохо привинчен водопроводный шланг *(см. «Установка»).* • Засорен дозатор стирального вещества *(порядок его чистки см. «Техническое обслуживание и уход»).* • Сливной шланг непрочно закреплен (*см. “Установка”).*
Символы «текущей фазы» часто мигают одновременно с индикатором ON/OFF.	• Выключите машину и выньте штепсельную вилку из сетевой розетки, подождите 1 минуту и вновь включите машину. Если неисправность не устраняется, обратитесь в Центр Сервисного обслуживания.
В процессе стирки образуется слишком обильная пена.	• Стиральное вещество непригодно для стирки в стиральной машине (на упаковке должно быть указано «для стирки в стиральной машине», «для ручной и машинной стирки» или подобное). • В дозатор было помещено чрезмерное количество стирального вещества.
Люк машины остается заблокированным.	• Выполните разблокировку вручную *(см. «Предосторожности и рекомендации»).*

! **Примечание**: для выхода из режима «Демо», выключить машину, нажмите одновременно на 3 сек. две кнопки ⏯ и ⏻.

Сервисное обслуживание

CIS

Мы заботимся о своих покупателях и стараемся сделать сервисное обслуживание наиболее качественным. Мы постоянно совершенствуем наши продукты, чтобы сделать Ваше общение с техникой простым и приятным.

Уход за техникой

Продлите срок эксплуатации и снизьте вероятность поломки техники.

Воспользуйтесь профессиональными средствами для ухода за техникой от Indesit Professional для наиболее простого, эффективного и легкого ухода за Вашей бытовой техникой.

Продукты Indesit Professional производятся в Италии с соблюдением высоких европейских стандартов в области качества, экологии и безопасности использования и созданы с учетом многолетнего опыта производителя техники. Узнайте подробнее на сайте **www.hotpoint-ariston.com** в разделе **«Сервис»** и спрашивайте в магазинах Вашего города.

Авторизованные сервисные центры

Чтобы быть ближе к нашим потребителям, мы создали широкую сервисную сеть, особенностью которой является высокая подготовка, профессионализм и честность сервисных мастеров. На сегодняшний день она насчитывает около 350 сервисных центров на территории России и СНГ.

Их контакты Вы можете найти в сервисном сертификате и на сайте www.hotpoint-ariston.com в разделе **«Сервис».**

Если вам надо обратиться в сервисный центр:

Внимание! При ремонте требуйте использования оригинальных запасных частей.

Перед тем как обратиться в Службу Сервиса:

- Проверьте, нельзя ли устранить неисправность самостоятельно (*см. «Неисправности и методы их устранения»*);
- Вновь запустите программу для проверки исправности машины;
- В протвном случае обратиться в Авторизованный Сервисный Центр по телефонам, указанным в гарантийном таллоне.

! Никогда не обращайтесь к неавторизованным сервисным центрам.

При обращении в Сервисную Службу необходимо сообщить:

- тип неисправности;
- номер гарантийного документа (сервисной книжки, сервисного сертификата и т.п.);
- модель машины (Мод.) и серийный номер (S/N), указанные в информационной табличке, расположенной на задней панели стиральной машины.

Другую полезную информацию и новости Вы можете найти на сайте www.hotpoint-ariston.com в разделе **«Сервис».**

Производитель:	Indesit Company Виале А. Мерлони 47, 60044, Фабриано (AN), Италия
Импортер:	ООО “Индезит РУС”
С вопросами (в России) обращаться по адресу:	до 01.01.2011: Россия, 129223, Москва, Проспект Мира, ВВЦ, пав. 46 с 01.01.2011: Россия, 127018, Москва, ул. Двинцев, дом 12, корп. 1

Інструкція з монтажу та експлуатації

ПРАЛЬНА МАШИНА

UK

Українська

AQUALTIS

AQ114D 697D

Зміст

Встановлення, 38-39
Розпакування і вирівнювання
Підключення води й електроенергії
Технічні дані

Опис машини, 40-41
Панель команд “з сенсорним керуванням”

Як здійснювати цикл прання, 42

Програми й опції, 43
Таблиця програм
Опції прання

Пральні засоби і білизна, 44
Засіб для прання
Підготовка білизни
Поради з прання

Запобіжні заходи та поради, 45
Загальна безпека
Система балансування завантаження
Утилізація
Ручне відкривання дверцят люку

Технічне обслуговування та догляд, 46
Відключення води й електричного живлення
Миття машини
Чистка касети для миючих засобів
Догляд за барабаном для білизни
Чищення насосу
Стеження за шлангом для подачі води

Несправності та засоби їх усунення, 47

Допомога, 48

Встановлення

UK

! Необхідно зберігати дану брошуру, щоб мати можливість проконсультуватися з нею у будь-який момент. У випадку продажу, передачі або переїзду, переконайтеся у тому, що вона залишається разом із пральною машиною
! Уважно вивчіть інструкцію: в ній міститься важлива інформація про встановлення, використання та безпеку.
! У пакеті з інструкцією ви знайдете, окрім гарантії, докладну інформацію для встановлення.

Розпакування і вирівнювання

Розпакування
1. Розпакувавши пральну машину, перевірте її на наявність пошкоджень під час транспортування. Якщо такі є, не виконуйте ніяких підключень та негайно зверніться до постачальника.

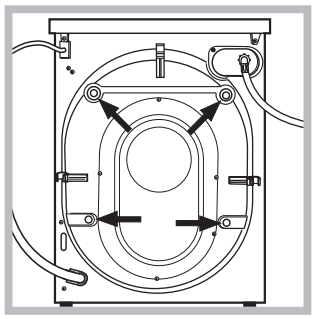

2. Видаліть 4 запобіжних гвинти для транспортування і відповідну розпірну деталь, розташовану ззаду (*див. малюнок).*

3. Закрийте отвір пробками з пластмаси, що містяться у пакеті.
4. Зберігайте всі деталі; якщо пральна машина має перевозиться, вони знову можуть бути потрібними, щоб уникнути внутрішніх пошкоджень.
! Забороняйте дітям гратися з упаковками.

Вирівнювання

1. Встановіть пральну машину на плоскій та твердій підлозі, не притуляючи її до стін або меблів.

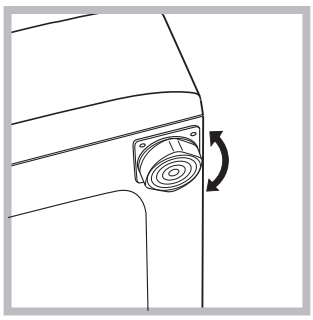

2. Компенсуйте нерівності, відкручуючи або вкручуючи ніжки, доки машина не стане горизонтально (вона не повинна відхилятися більш ніж на 2 градуси).

! Правильне вирівнювання надасть стабільність й усуне вібрацію, а також знизить рівень шуму, особливо під час роботи центрифуги.

! У випадку встановлення машини на килимовому покритті або килимах, ніжки необхідно відрегулювати таким чином, щоб гарантувати під пральною машиною необхідний простір для вентиляції.

Підключення води й електроенергії

Контроль шланга для подачі води
! *До підключення шланга подачі води до водопроводу, злийте деяку кількість води, доки вона не йтиме чистою.*

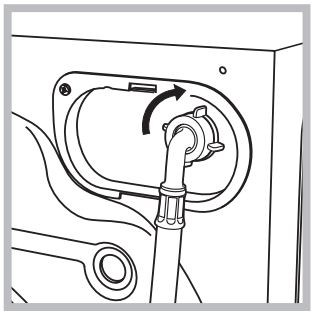

1. Підключіть шланг подачі води до машини, під'єднавши його до виходу на задньому боці угорі праворуч *(див. малюнок).*

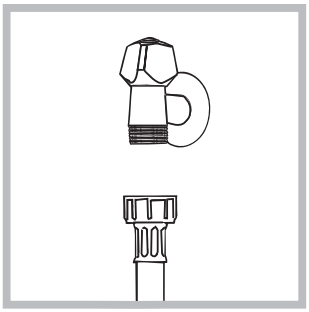

2. Підключити живлячий трубопровід, прикрутивши його до крану холодної води за допомогою штуцеру з газовою різьбою 3/4 *(див. малюнок)*.
Перед підключенням спустіть воду, доки вона не стане прозорою.

3. Зверніть увагу, щоб шланг не мав згинів та утисків.

! Тиск води в крані має відповідати значенням у таблиці Технічних даних *(див. сторінку поруч).*

! Якщо довжини шланга для води не вистачає, зверніться у спеціалізовану крамницю або до уповноваженого фахівця.

! Ніколи не використовуйте уживані або старі шланги для роботи під тиском, а тільки шланги, що поставляються разом із машиною.

Підключення шланга для зливу води

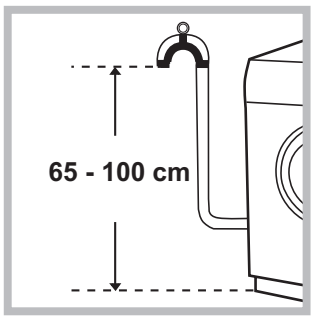

Підключіть зливний шланг до каналізації або до зливного отвору у стіні на висоті від 65 до 100 см від підлоги, не допускаючи його згинання.

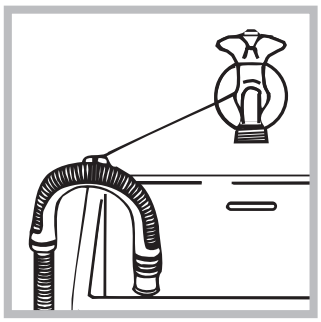

Або ж встановіть вихід зливного шланга на край рукомийника або ванни, використавши дугу, що спрямовує кінець шланга *(див. малюнок)*.
Не залишайте вільний кінець зливного шланга зануреним у воду.

! Використання подовжувача шланга не рекомендоване. В разі необхідності використання подовжувача шланга, переконайтеся у тому, що він має той самий діаметр та його довжина не перевищує 150 см.

Електричні підключення

Перш ніж увімкнути вилку в електричну розетку, переконайтеся, що:

- розетка має заземлення у відповідності до встановлених норм;
- розетка розрахована на максимальне навантаження у межах потужності машини, зазначене у таблиці Технічних даних *(див. малюнок поруч);*
- напруга живлення перебуває у межах, зазначених у таблиці Технічних даних (*див. малюнок поруч);*
- розетка підходить до вилки машини. В іншому випадку замініть розетку або вилку.

! Машину не можна встановлювати поза приміщенням, навіть, під час його ремонту, тому що дуже небезпечно піддавати її впливу дощу і грози.

! Коли машина вже встановлена, має забезпечуватися вільний доступ до її розетки.

! Не використовуйте подовжувачі й трійники.

! Кабель не повинен мати згинів або утисків.

! Заміна кабелю живлення й вилки мають виконуватися тільки фахівцями.

Увага! Підприємство знімає з себе відповідальність, якщо вказані норми не дотримуватимуться.

Технічні дані	
Модель	AQ114D 697D
Розміри	ширина 59,5 см висота 85 см глибина 64,5 см
Кількість білизни	від 1 до 11 кг
Електричні підключення	див. шильдік з технічними даними на машині
Водопровдні підключення	максимальний тиск 1 мПа (10 бар) мінімальний тиск 0,05 мПа (0,5 бар) об'єм баку – 71 літри
Швидкість центрифуги	до 1600 обертів на хвилину
Програма випробувань відповідно до Директиви EN 60456	програма 60°C; температура 60°C; виконується з завантаженням 11 кг.
CE	Цей прилад відповідає таким європейським директивам: - 2004/108/CE (Електромагнітна сумісність) - 2002/96/CE - 2006/95/CE (Низька напруга)

Опис машини

UK



ДВЕРЦЯТА ЛЮКУ



Для відкриття дверцят люку завжди використовуйте спеціальну ручку *(див. малюнок).*

КАСЕТА ДЛЯ ПРАЛЬНИХ ЗАСОБІВ

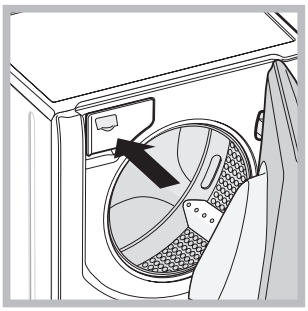

Касета для пральних засобів знаходиться всередині машини; щоб її дістатися, відкрийте дверцята.
Про дозування пральних засобів йдеться у розділі *“Пральні засоби і білизна”.*

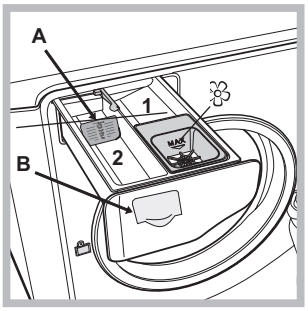

1. *ванночка для попереднього прання*: використовуйте миючий засіб у порошку.
2. *ванночка для прання*: Якщо використовується рідкий пральний засіб, рекомендується застосовувати вимірювальний компонент **A** з комплекту постачання для правильного дозування. При використанні порошкового прального засобу вставьте цей компонент у нішу **B**.

❀ *ванночка для додаткових засобів:* для пом’якшувачів або додаткових рідин. Рекомендується ніколи не перевищувати максимальний рівень, відмічений сіткою, і розбавляти концентровані пом’якшувачі.

СИСТЕМА DIRECT INJECTION

Пральна машина оснащена інноваційною системою “Direct Injection”, яка швидко розчинює пральний засіб, активуючи найкращим чином всі його компоненти. Система забезпечує повне використання прального засобу та його розчинення завдяки змішуванню з водою, перш ніж потрапити на ваш одяг. Це дозволяє отримати максимально якісне прання навіть при низьких температурах одночасно із значною економією енергії для ідеального догляду за волокнами і кольорами випраних речей. Система “Direct Injection” автоматично активується для всіх циклів.

Панель команд “з сенсорним керуванням”

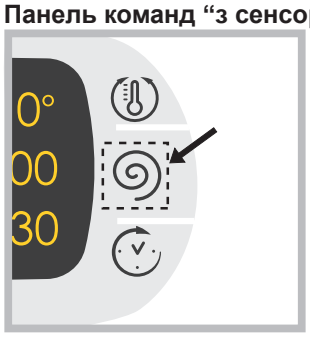

Для зміни параметрів злегка натисніть на значок на сенсорному екрані (touch control), як вказано на *малюнку.*

Режим очікування

Відповідно до норм, пов’язаних з заощадження енергії, цю пральну машину оснащено системою автовимкнення (stand by), яка активується через декілька (30) секунд відсутності роботи з боку машини. Швидко натисніть кнопку ON/OFF ⏻ та зачекайте відновлення роботи машини.

Панель команд “з сенсорним керуванням”

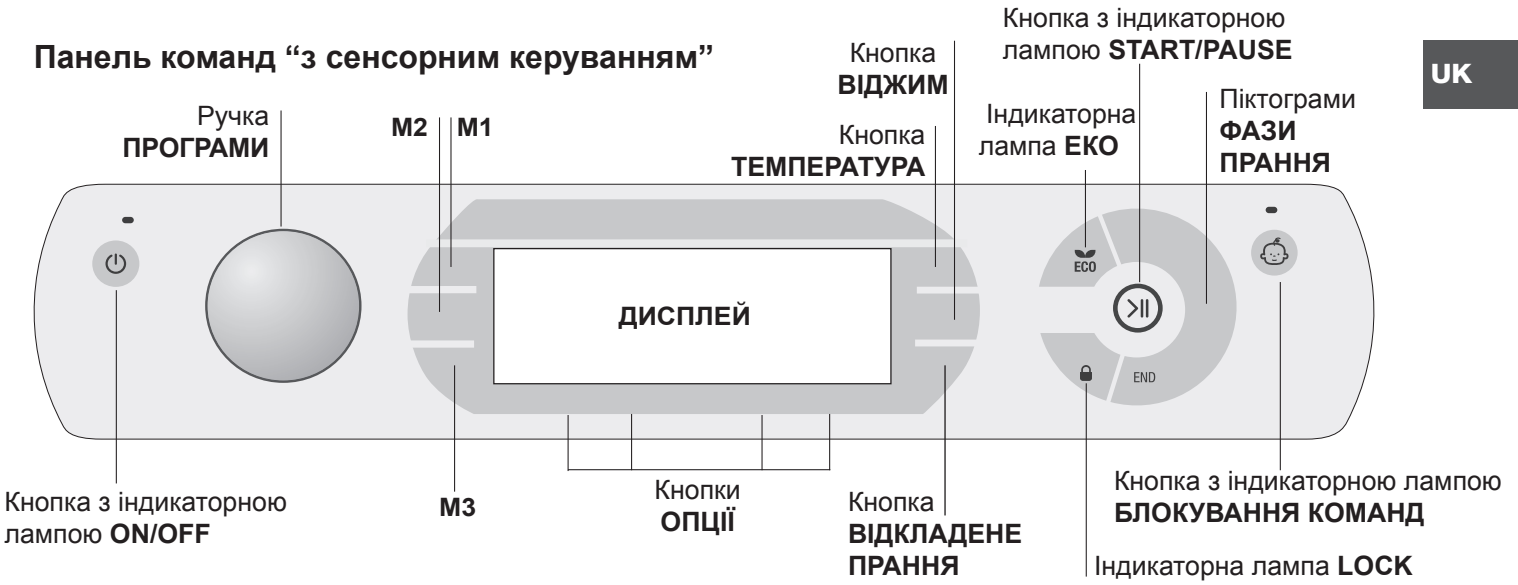

Кнопка з індикаторною лампою ⏻ **ON/OFF:** швидко натисніть і відпустіть кнопку для вмикання або вимикання машини. Зелена індикаторна лампа означає, що машина ввімкнена. Для вимикання пральної машини під час прання необхідно утримувати кнопку натиснутою приблизно більш ніж 3 сек.; короткочасне або випадкове натискання не дозволить вимкнути машину. Вимикання машини під час циклу прання відмінює це прання.

Ручка **ПРОГРАМИ:** може обертатися в обох напрямках. Щоб встановити найбільш придатну програму див. *“Таблицю програм”.* Під час прання ручка залишається нерухомою.

Кнопки **M1-M2-M3:** тримайте натиснутою одну з кнопок, щоб запам’ятати цикл і відповідні персоналізовані опції. Для виклику попередньо внесеного у пам’ять циклу натисніть відповідну кнопку.

Кнопка **ТЕМПЕРАТУРА:** натисніть для внесення змін або виключення температури; значення відображається на дисплеї, який знаходиться вище *(див. “Як здійснювати цикл прання”).*

Кнопка **ВІДЖИМУ:** натисніть для внесення змін або виключення центрифуги; значення відображається на дисплеї, який знаходиться вище *(див. “Як здійснювати цикл прання”).*

Кнопка **ВІДКЛАДЕНЕ ПРАННЯ:** натисніть для використання машини в режимі відкладеного прання; значення часу затримки відображається на дисплеї, який знаходиться вище *(див. “Як здійснювати цикл прання”).*

Кнопки **ОПЦІЇ:** натисніть для вибору наявних опцій. Горить індикаторна лампа, що відноситься до вибраної опції прання *(див. “Як здійснювати цикл прання”).*

Піктограми **ФАЗИ ПРАННЯ:** загораються при проходженні відповідних фаз циклу (Прання - Полоскання - Віджим – Злив).
Надпис END спалахує після закінчення циклу.

Кнопка з індикаторною лампою **START/PAUSE:** коли зелена індикаторна лампа блимає з повільними інтервалами, натисніть на кнопку для запуску прання. Якщо цикл розпочався, індикаторна лампа горить постійно. Щоб війти в режим паузи під час прання, знову натисніть на кнопку; індикаторна лампа почне горіти оранжевим кольором. Якщо індикаторна лампа “LOCK” погасне, можна відкривати люк для завантаження білизни. Щоб продовжити прання з місця, де воно було перервано, знову натисніть на кнопку.

Індикаторна лампа **LOCK:** показує, що люк для завантаження заблокований. Щоб відкрити дверцята, встановіть цикл у режим паузи (див. *“Як здійснювати цикл прання”).*

Кнопка з індикаторною лампою **БЛОКУВАННЯ КОМАНД:** щоб активувати або дезактивувати блок панелі команд, натисніть і утримуйте кнопку приблизно 2 секунди. Увімкнена індикаторна лампа вказує, що панелькоманд заблоковано. У цей спосіб перешкоджають випадковій зміні програм, передусім, якщо у домі є діти.

Індикаторна лампа **ЕКО:** Піктограма ECO спалахує, якщо під час зміни параметрів миття, відбувається заощадження енергії не менше за 10%. Крім того, перш ніж машина увійде у режим очікування “Stand by”, позначка спалахне на декілька секунд; у вимкненій машині оцінюване енергозбереження складатиме приблизно 80%.

ЗМІНА МОВИ
При першому увімкненні машини на екрані почне блимати перша мова. Навпроти 3 кнопок праворуч екрану з’являться позначки “**Λ**”, “**OK**” та “**V**”. Зміна мов відбувається автоматично кожні 3 секунди. Або ж можна натиснути кнопки поруз з позначками “**Λ**“ та “**V**”. Через 2 секунди можна обрати мову та підтвердити її за допомогою кнопки “**OK**”. Якщо не натиснути ні на яку кнопку, через 30 секунд мови знову розпочнуть змінюватися автоматично.
Щоб змінити мову, необхідно увімкнути і вимкнути машину, потім протягом 30 секунд після вимкнення машини одночасно натиснути на кнопки температури +віджиму +відстроченого пуску і утримати їх 5 секунд. На дисплеї почне блимати нова обрана мова, про що сповіщає короткочасний звуковий сигнал. При натисканні на кнопки поруч з позначками “**Λ**“ та “**V**” відбувається зміна мови. Через 2 секунди можна обрати мову та підтвердити її за допомогою кнопки поруч з “**OK**”. Якщо не натиснути ні на яку кнопку, через 30 секунд з’явиться остання задана мова.

Як здійснювати цикл прання

UK

ПРИМІТКА: при першому використанні пральної машини, здійсніть цикл прання без білизни, але з миючим засобом, в режимі прання бавовняних виробів при температурі 90 градусів без попереднього прання.

1. **УВІМКНЕННЯ МАШИНИ.** Натисніть кнопку ⏻. Всі індикаторні лампи загоряться на 1 секунду і на дисплеї з'явиться напис AQUALTIS; залишиться горіти індикаторна лампа кнопки ⏻, а індикаторна лампа START/PAUSE блиматиме.
2. **ВИБІР ПРОГРАМИ.** Обертайте РУЧКУ ПРОГРАМ ліворуч або праворуч, щоб вибрати бажану програму; назва програми відобразиться на дисплеї; кожна програма має відповідну температуру та швидкість віджиму, які можуть бути змінені. На дисплеї з'явиться тривалість циклу.
3. **ЗАВАНТАЖЕННЯ БІЛИЗНИ.** Відкрийте дверцята люку. Завантажте білизну, звертаючи увагу, щоб не перевищити кількість білизни, зазначену в таблиці програм на наступній сторінці або вказану на екрані.
4. **додавання засобу для прання.** Витягніть касету і додайте миючий засіб у відповідні ванночки як вказано в *"Описі машини"*.
5. **ЗАКРИЙТЕ ЛЮК.**
6. **ПЕРСОНАЛИЗАЦІЯ ЦИКЛУ ПРАННЯ.**
   Використовуйте спеціальні кнопки на панелі команд:
   Зміна температури та/або швидкості віджиму.
   На дисплеї автоматично відображається максимальна температура і швидкість центрифуги, передбачені для заданої програми. Або останні задані параметри, якщо вони є сумісними з вибраною програмою. Натискаючи на кнопку , зменшують температуру прання до прання у холодній воді "OFF". Натискаючи на кнопку , поступово зменшують швидкість віджиму, аж до його відключення взагалі "OFF". Наступне натискання на кнопки призводить до повернення у верхню позицію – до максимальних значень.
   ! Виключення: при виборі програми 60°C, температура може збільшитися до 90 градусів.

   Задати відстрочене прання.
   Для встановлення відстроченого прання обраної програми натискайте на відповідну кнопку, доки не з'явиться необхідний час відстрочення. Під час встановлення з'являється час відстрочення разом з написом **"Starts in:"** (**Початок через**) та блимаючою позначкою . Після встановлення відстроченого прання позначка на дисплеї горітиме постійним світлом та з'явиться тривалість заданного циклу з написом **"Ends in:"** (**Завершення через**). При одноразовому натисканні на кнопку ВІДСТРОЧЕНОГО ПРАННЯ з'явиться попередньо заданий час відстрочення. Після пуску на дисплеї з'явиться напис **"Starts in:"** (**Початок через**) та час відстрочення. Після вичерпання заданого часу відстрочення машина розпочне роботу, та на дисплеї з'явиться напис **"Ends in:"** (**Завершення через**) та час, якого бракує до кінця циклу. Щоб скасувати відстрочене прання, натискайте на кнопку, доки на дисплеї не з'явиться напис OFF; позначка згасне.

   Модифікація характеристик циклу.
   - Натисніть кнопку, щоб активувати опцію; на дисплеї відобразиться назва опції і загориться індикаторна лампа, що відповідає кнопці.
   - Знову натисніть на кнопку, щоб дезактивувати дану опцію; на дисплеї з'явиться назва опції плюс OFF, а індикаторна лампа згасне.

   ! Якщо вибрано опцію, несумісною з заданою програмою, надається сигналізація через блимання індикаторної лампи та звуковий сигнал (тричі); опція не активується.
   ! Якщо вибрана опція несумісна з іншою раніше вибраною, індикаторна лампа, що відповідає первинній опції почне блимати, при цьому буде активована тільки друга опція, індикаторна лампа кнопки горітиме постійно.
   ! За допомогою опцій можна змінювати рекомендоване завантаження та/або тривалість циклу.
7. **ЗАПУСК ПРОГРАМИ.** Натисніть кнопку START/PAUSE. Загориться відповідна індикаторна лампа, і люк заблокується (ввімкнена індикаторна лампа LOCK 🔒). Піктограми, що відносяться до фаз прання, загоряться під час циклу, показуючи зміну фаз. Для зміни програми, під час виконання циклу, переведіть пральну машину в режим паузи, натиснувши на кнопку START/PAUSE; виберіть бажаний цикл і знову натисніть кнопку START/PAUSE. Щоб відкрити дверцята під час циклу, натисніть кнопку START/PAUSE; згасла індикаторна лампа LOCK 🔒 дозволяє відкрити люк. Знову натисніть на кнопку START/PAUSE, щоб запустити програму з того моменту, на якому вона була перервана.
8. **ЗАВЕРШЕННЯ ПРОГРАМИ.** Відображається вмиканням надпису **END**. Дверцята люку можна відкрити відразу. Якщо індикаторна лампа START/PAUSE блимає, натисніть на кнопку, щоб завершити цикл. Відкрийте дверцята люку, витягніть білизну й вимкніть машину.

   ! Для відміни вже працюючого циклу натисніть кнопку ⏻, утримуючи її, й цикл буде перервано, після чого машина вимкнеться.

Мішечок для стьобаних ковдр, штор та делікатних речей
Завдяки спеціальному мішечку, що входить у комплект постачання, Aqualtis дозволяє Вам також прати дорогі та делікатні речі, гарантуючи їх максимальнии захист.
Ми рекомендуємо використовувати кожного разу мішечок для прання стьобаних ковдр та пухово-пір'яних виробів із зовнішньою підкладкою із синтетичного матеріалу.

Програми й опції

UK

Таблиця програм

Програми	Опис програми	Макс. темп. (°C)	Макс. швидкість (обертів за хвилину)	Пральні засоби та додаткові засоби			Макс. завантаження (кг)	Тривалість циклу
				Попереднім пранням	Прання	Пом' якшувач		
	Синтетичні міцні тканини	60°	800	●	●	●	5	(*) Тривалість програм відображується на дисплеї.
	Синтетичні міцні тканини (4)	40°	800	●	●	●	5	
	Coloureds Intensive	40°	1600	●	●	●	9	
	Multi Colours	20°	1600	-	●	●	9	
	Темні речі	30°	800	-	●	●	6	
	Освіжаюча Пара	-	-	-	-	-	2	
	**Пухо-пір`яні вироби:** для пухо-пір`яних вироб.	30°	1200	-	●	●	3,5	
	Білизна "7 днів": для постільної білизни і банного приладдя.	60°	1600	●	●	●	11	
	Полоскання	-	1600	-	-	●	11	
	Віджим і **Злив**	-	1600	-	-	-	11	
	Antiallergy Plus	60°	1600	-	●	●	6	
	Antiallergy Delicate	40°	1600	-	●	●	6	
	Делікатне	30°	0	-	●	●	1	
	Вовна: для речей з вовни, кашеміру, тощо.	40°	800	-	●	●	2,5	
	Mix 30': Для швидого освіження злегка забруднених речей (не рекомендоване для вовняних, шовкових речей або речей для ручного прання)	30°	800	-	●	●	4	
60°C	**Бавовна (1):** дуже забруднені стійкі білі та кольорові тканини.	60° (Max. 90°)	1600	●(3)	●	●	11	
40°C	**Бавовна (2):** дуже забруднені делікатні білі та кольорові тканини.	40°	1600	-	●	●	11	

Тривалість циклу, вказана на дисплеї або в керівництві, разрахована на основі стандартних умов роботи. Фактичний час може залежати від чисельних факторів, таких як температура і тиск подаваної води, температура у приміщенні, кількість миючого засобу, кількість і тип завантаженої білизни, зрівноваження завантаженої білизни, додаткові обрані опції.

(*) Примітка: приблизно за 10 хвилин після пуску (START) машина розрахує та відобразить час, який залишився до завершення програми, який залежитиме від завантаження.

1) Програма керування згідно до норми EN 60456: встановіть програму 60°C з температурою 60°C.
2) Довга програма бавовна: встановіть програму 40°C з температурою 40°C.
3) При температурі 60 °C функцію "Попереднє прання" не можна буде активувати.

Опції прання

Чистяча пара

При виборі цієї опції підвищується ефективність прання завдяки виробленню пари, яка під час циклу прання, окрім всього, знищує наявні у волокнах бактерії, разом із делікатною обробкою самої тканини. Вставте білизну у барабан, виберіть потрібну програму та виберіть опцію "".

! Під час роботи машини люк може стати майже непрозорим через утворення пари всередині.

! Цикл неможливо активувати на програмах , , , , , , , , 60°C (90°).

Полегшене прасування

При виборі даної опції, режими прання і віджиму будуть відповідно змінені для зменшення утворення складок. Після закінчення циклу пральна машина почне виконувати повільне обертання барабана; індикаторні лампи " Полегшене прасування" і START/PAUSE блимають. Щоб закінчити цикл, натисніть на кнопку START/PAUSE або кнопку "Подовжений цикл".

! Цикл неможливо активувати на програмах , , , , , , .

Додаткове полоскання

При виборі даної опції збільшується ефективність полоскання й гарантується максимальне видаленняпрального засобу. Він зручний для людей зі шкірою, особливо чутливою до миючих засобів. Рекомендується її використання із пральною машиною при повному завантаженні або з використанням підвищених доз пральних засобів.

! Не працює з програмами , , , , , , .

Попереднє прання

Вибір цієї функції вмикає попереднє прання, яке є корисним для видалення стійких плям.

Увага: Додайте миючий засіб у відповідне відділення.

! Не активується у програмах , , , , , , , , , , 60°C (60°), 40°C.

Миючі засоби і білизна

UK

Засіб для прання

Вибір і кількість миючого засобу залежать від типу тканини (бавовна, вовна, шовк...), кольорів, температури прання, ступеню забруднення і жорсткості води. Правильне дозування миючих засобів дозволяє уникнути зайвих витрат й захищає довкілля: миючі засоби, які здатні біологічно руйнуватися, містять елементи, що змінюють рівновагу навкілля.
Рекомендується:

- використовувати миючі засоби в порошку для білизни з білої бавовни і для попереднього прання.
- використовувати рідкі миючі засоби для тонких речей з бавовни і для всіх програм при низькій температурі.
- використовувати рідкі делікатні миючі засоби для вовни і шовку.

Миючий засіб необхідно додати ще до початку прання у спеціальну ванночку, або у дозатор, який потрібно покласти прямо у бак. У цьому випадку не можна вибирати цикл Бавовна з попереднім пранням.
! Не використовуйте миючі засоби для ручного прання, тому що вони утворюють надто багато піни.

Підготовка білизни

- Перш ніж завантажувати речі, добре розкрийте їх.
- Розсортуйте білизну згідно типу тканини (символ на етикетці) і кольору, звернувши увагу на розділення білої і кольорової білизни;
- Перевірте кишені й ґудзики;
- Не перевищуйте значення, вказані у *"Таблиці програм"* , що відносяться до ваги сухої білизни.

Скільки важить білизна?

1 простирадло	400-500 гр.
1 наволочка	150-200 гр.
1 скатертина	400-500 гр.
1 халат	900-1200 гр.
1 рушник	150-250 гр.
1 джинси	400-500 гр.
1 сорочка	150-200 гр.

Поради з прання

Coloureds Intensive 40°: використовувати цикл для більш інтенсивного виводжування плям зі світлих кольорових речей, не порушуючи цілістність і жвавість кольорів. Цикл розроблений досягнення показників прання при 60°, завдавши температуру лише 40°. Рекомендується використання спеціального прального засобу для кольорових виробів.
Multi Colours 20°: використовувати цикл для прання різнокольорових речей або речей неоднакових кольорів із середнім ступенем забруднення. Цикл розроблений для зберігання кольору і разом з цим досягнення показників прання при 40°, завдавши температуру лише 20°. Рекомендується вживати пральні засоби для різнокольорових речей, які активуються вже за низьких температур.
! У всякому разі, рекомендується прати окремо речі, які можуть зменшуватися в розмірі, а також нові кольорові речі (перший раз).
Темні речі: використовуйте програму для прання речей темного кольору. программа розроблена з метою збереження темного кольору з часом. Кращі результати досягаються при використанні рідкого прального засобу для речей темного кольору.
Освіжаюча Пара: Ця програма дозволяє освіжати окремі вироби, видаляючи неприємні запахи та пом'якшуючи волокна (2 кг, приблизно 3 речі). Вставте тільки сухі вироби (не брудні) та виберіть програму . Наприкінці циклу речі залишаються вологими, рекомендується розвісити їх. Програма полегшує процес прасування. Крім того, за допомогою кулькових ароматизаторів "Steam Profumo", можна надати додаткового аромату білизні. Нанесіть декілька крапель ароматизатора на губку, яка міститься усередині кульки, знов закрийте її, покладіть у барабан разом із білизною та запустіть потрібну програму . По закінченні циклу білизна буде пом'якшеною та ароматизованою.
! *При виборі цієї програми спалахує індикатор опції* .
! Не рекомендується для вовняних та бавовняних речей.
! Не наносіть на губку надмірну кількість ароматизатора, щоб не допустити крапання.
! Не додавайте пом'якшувач або пральний порошок.
Пухо-пір'яні вироби: для прання виробів із наповненням гусячим пухом, таких як "подвійні" и одинарні ковдри (які не перевищують за вагою 3,5 кг), подушки, куртки, використовуите спеціальну програму . Такі вироби рекомендується завантажити у барабан у згорнутому вигляді з краями, загорнутими досередини *(див. малюнок)*, при цьому не перевищуите ¾ об'єму самого барабану. Для оптимального прання рекомендується використовувати рідкий миючий засіб, який необхідно налити у касету для миючих засобів.





Стьобані ковдри: щоб випрати стьобані ковдри з синтетичною підкладкою, використовуйте спеціальний мішечок, що входить у комплект постачання та програму .
Білизна для ванної і постільна білизна: ця пральна машина дозволяє випрати білизну з усього дому за один єдиний цикл , що оптимізує використання пом'якшувача й заощаджує час і енергію. Рекомендується використання миючих засобів у порошку.
Anti Allergy Plus 60°: цикл розроблений для речей з бавовни і інших міцних тканин, гарантуючи знищення головних алергенів, таких як квітковий пилок, пилові кліщі, кошача і собача шерсть.
Anti Allergy Delicate 40°: цикл розроблений для речей з бавовни і інших міцних тканин, гарантуючи знищення квіткового пилку, кошачої і собачої шерсті.
Делікатне: використовуйте програму для прання дуже делікатних речей, наприклад, зі стразами або іншими оздобленнями.
Перш ніж запускати прання, рекомендується вивернути речі навиворіт і вкласти дрібні речі в спеціальний мішечок для прання делікатних речей. Кращі результати досягаються при використанні рідкого прального засобу для делікатних речей.
Для прання **шовкових** речей або **портьєр** (рекомендується скласти та вкласти у мішечок, що входить до комплекту постачання) виберіть цикл і активуйте опцію (В цьому випадку можна буде активувати також опцію "Додаткове полоскання"); машина закінчить цикл із замоченою білизною й блиманням відповідної індикаторної лампи . Щоб злити воду й отримати можливість витягнути білизну, натисніть на кнопку START/PAUSE або кнопку .
Вовна: Цикл прання "Вовна" цієї пральної машини Hotpoint-Ariston протестований і затверджений компанією Woolmark у відношенні до прання вовняних речей, класифікованих як для "ручного прання", за умови виконання прання згідно до інструкцій, наведених на етикетці виробу, і вказівок виробника електропобутового приладу. Hotpoint-Ariston - перша марка пральних машин, яка отримала від компанії Woolmark сертифікацію Woolmark Apparel Care - Platinum за власні показники прання і витрати води й електроенергії. (M1135)

Запобіжні заходи та поради

! Машина була спроектована і вироблена у відповідності з міжнародними нормами безпеки. Дані попередження складені для забезпечення безпеки і тому їх треба уважно прочитати.

Загальна безпека

- Дане обладнання було розроблене виключно для побутового використання.
- Цей апарат не має використовуватися дітьми або особами з обмеженими фізичними, сенсорними чи розумовими можливостями, або якщо їм бракує досвіду та необхідних знань. Винятки складають ситуації, коли користування відбувається під наглядом або за вказівками осіб, відповідальних за їхню безпеку. Дорослі мають стежити, щоб діти не гралися з апаратом.
- Не торкайтеся до машини голими ногами або мокрими чи вологими руками й ногами.
- Не виймайте штепсель з електричної розетки, витягуючи його за провід, тримайтеся тільки за самий штепсель.
- Будьте обережні: вода, що зливається, може мати високу температуру.
- У жодному випадку не застосовуйте силу до дверцят люку: це може ушкодити запобіжний механізм проти випадкових відкривань.
- Якщо машина не працює у разі поломки, у жодному випадку не намагайтеся дістатися внутрішніх механізмів з метою самостійного ремонту.
- Слідкуйте, щоб діти не наближалися до працюючої машини.
- Якщо необхідно перенести машину, такі дії мають виконуватися двома або трьома вантажниками (а не одним!) за умови максимальної уваги, Ні в якому разі - однією особою, тому що машина дуже важка.
- Перш ніж завантажити білизну, перевірте, щоб барабан був порожній.

Система балансування завантаження

Перед кожним віджимом, для запобігання надмірній вібрації і для рівномірного розподілу навантаження, барабан здійснює оберти на дещо більшій швидкості, ніж швидкість прання. Якщо по закінченні декількох спроб завантажені речі ще не були правильно відбалансовані, машина здійснює віджим на швидкості, нижчій від передбаченої. У випадку надмірної незбалансованості пральна машина здійснює розподіл замість віджиму. З метою оптимального розподілу завантаження та його правильного балансування рекомендується одночасне прання великих і малих речей.

Утилізація

- Утилізація пакувального матеріалу: додержуйтесь місцевих норм, так як пакування може бути використане повторно.
- Європейська директива 2002/96/CE з відходів від електричної й електронної апаратури передбачає, що побутові електроприлади не можуть перероблятися у звичайному порядку для твердих міських відходів. Зняті з експлуатації побутові прилади мають бути зібрані окремо для оптимізації ступеню відновлення й рециклу матеріалів, що входять до їхнього складу, та з метою усунення потенційної шкоди для здоров'я та довкілля. Символ закресленої корзини, зображений на всіх виробах, нагадує про необхідність окремої утилізації.
  Щодо подальшої інформації стосовно правильної утилізації електропобутових приладів, власники можуть звернутися до відповідних міських служб або до продавців.

Ручне відкривання дверцят люку

У випадку, якщо неможливо відкрити дверцята люку із-за відсутності електроенергії і ви хотіли б відкласти прання, треба діяти таким чином:

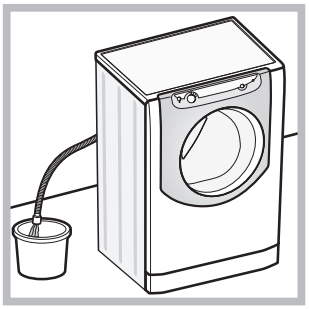

1. витягніть штепсель з електричної розетки.
2. Перевірте, щоб рівень води усередині машини був нижче рівня дверцят люку; якщо це не так, злиите надлишок води через зливнии шланг, збираючи ii у відрі, як показано на *малюнку.*

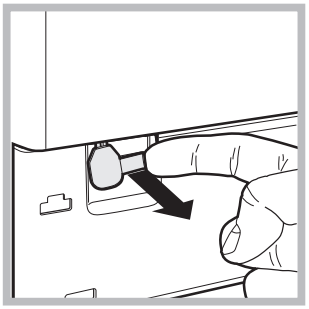

3. зніміть з пральної машини передню захисну панель *(див.наступну сторінку).*

4. Потягніть за язичок, показаний на малюнку, назовні до звільнення пластмасової тяги зі стопора; тягніть послідовно вниз доки не відчуєте що усередині клацнуло, це означає, що дверцята розблоковано.

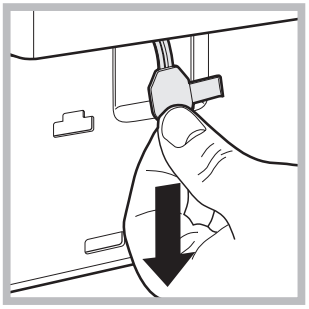

5. відкрийте дверцята; у випадку, якщо це досі ще неможливо – повторіть процедуру.

6. встановіть панель на місце, пересвідчіться у тому, що крюки були вставлені у спеціальні петлі, після чого притисніть її до машини.

Технічне обслуговування та догляд

UK

Відключення води й електричного живлення

- Закривайте водопровідний кран після кожного прання. У такий спосіб зменшується знос гідравлічної частини машини й усувається небезпека витоку.
- Виймайте штепсель з розетки під час миття машини і під час робіт з технічного обслуговування.

Миття машини

Зовнішня частина і гумові деталі можуть бути вимиті тканиною, змоченою у теплій воді й милі. Не використовуйте розчинники або абразиви.

Чистка касети для миючих засобів

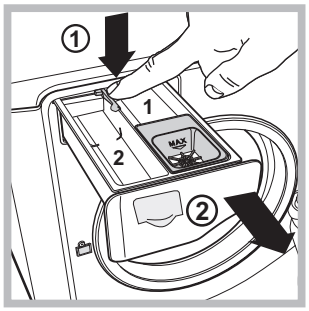

Щоб витягти касету, натисніть на важіль (1) і потягніть касету назовні (2) *(див. малюнок)*. Промийте під проточною водою; ця процедура має проводитися регулярно.

Догляд за барабаном для білизни

- Завжди залишайте відкритими дверцята люку, тоді не утворюватимуться неприємні запахи.

Чищення насосу

Машина обладнана насосом з автоматичною чисткою, що не вимагає технічного обслуговування. Може трапитися так, що малі предмети (монети, ґудзики) потраплять до форкамери, що захищає насос, розташований у її нижній частині.

! Переконайтеся у тому, що цикл прання закінчено, і витягніть штепсель з розетки.

Щоб потрапити до форкамери:

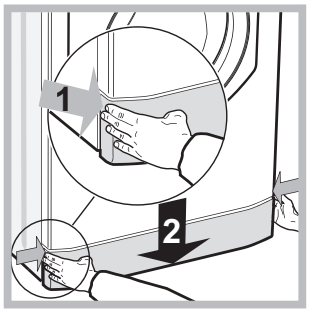

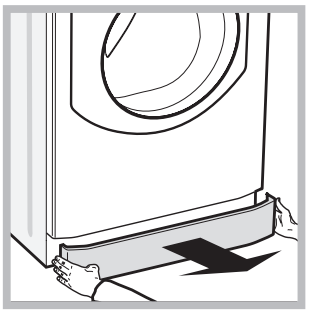

1. зніміть захисну панель з передньої частини машини шляхом натискання у центрі, потім натисніть униз з обох боків та витягніть її *(див.малюнки).*

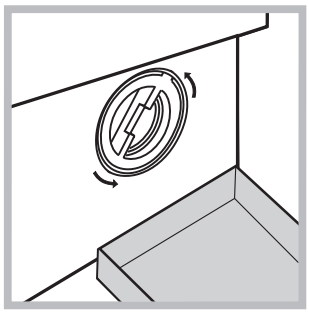

2. встановіть контеинер, щоб зібрати воду, яка виходить (приблизно 1.5 л) (*див. малюнок)*.
3. відкрутіть кришку, обертаючи ii проти годинникової стрілки (*див. малюнок)*;

4. акуратно очистіть внутрішню частину;
5. накрутіть кришку;
6. встановіть панель на місце, пересвідчіться у тому, що крюки були вставлені у спеціальні петлі, після чого притисніть її до машини.

Стеження за шлангом для подачі води

Перевіряйте шланг для подачі води не менше одного разу на рік. Якщо на ньому є тріщини, він підлягає заміні: під час прання високий тиск може призвести до розірвання.

Несправності та засоби їх ліквідації

Може трапитися так, що машина не буде працювати. До того як зателефонувати у Сервісний центр (*див. “Допомога”*), перевірте, чи не є дана несправність проблемою, що легко вирішується, звернувшись до списку нижче.

Несправності:	Можливі причини/Рішення:
Пральна машина не вмикається.	• Штепсель не вставлений в електричну розетку або вставлений не до кінця. • У будинку немає електроенергії.
Цикл прання не розпочинається.	• Дверцята люку погано закриті. • Кнопка START/PAUSE не була натиснута. • Водопровідний кран закритий. • Якщо відстрочення задане на час запуску.
У машину не надходить вода.	• Шланг подачі води не підключено до водопровідного крану. • Перегин у шлангу. • Водопровідний кран закритий. • У водопроводі немає води. • Недостатній тиск. • Кнопка START/PAUSE не була натиснута.
Дверцята люку машини залишаються заблокованими.	• Вибір опції наприкінці циклу прання призведе до повільного обертання барабану; для завершення циклу натисніть кнопку START/PAUSE або кнопку .
Машина безперервно заливає і зливає воду.	• Зливний шланг не знаходиться на відстані від 65 до 100 см від підлоги *(див. див. “Встановлення”).* • Кінець зливного шланга занурений у воду *(див. див. “Встановлення”).* • Якщо квартира знаходиться на верхніх поверхах будинку, можливо, відбувається сифонний ефект, при якому машина безперервно заливає й зливає воду. Щоб його ліквідувати, існують спеціальні антисифонні клапани, які можна придбати у торговельній мережі. • Стінний каналізаційний злив не має віддушини для виходу повітря.
Пральна машина не зливає воду чи не віджимає.	• Програма не передбачає зливання: у деяких програмах його потрібно вмикати вручну *(див. “Програми і опції”).* • Активована опція : для завершення програми, натисніть кнопку START/PAUSE *(див. “Програми і опції”).* • Перегин зливного шланга *(див. див. “Встановлення”).* • Засмітився зливний шланг.
Пральна машина дуже вібрує під час віджиму.	• Барабан, у момент встановлення, не був правильно розблокований *(див. “Встановлення”).* • Машина стоїть не на плоскій поверхні *(див. “Встановлення”).* • Машина затиснута між меблями і стіною *(див. див. “Встановлення”).* • Дисбаланс завантаження *(див. “Миючі засоби і білизна”).*
Машина пропускає воду.	• Погано пригвинчений шланг подачі води *(див. “Встановлення”).* • Забруднена касета для миючих засобів *(як вимитидив. “Технічне обслуговування і догляд”).* • Погано закріплений зливний шланг *(див. “Встановлення”).*
Піктограми, що відносяться до “Поточної фази” швидко блимають одночасно з індикаторною лампою ON/OFF.	• Вимкніть машину й витягніть штепсель з розетки, зачекайте близько 1 хвилини й увімкніть її повторно. Якщо несправність не усунено, зателефонуйте у Сервісний центр.
Утворюється занадто багато піни.	• Миючий засіб не підходить для пральної машини (має бути напис “для машинного прання”, “для ручного й машинного прання”, або подібний). • Перевищена доза миючого засобу.
Дверцята люку машини залишаються заблокованими.	• Виконайте процедуру ручного розблокування *(див. “Запобіжні заходи й поради”).*

! Примітка: для виходу з “Режим демо”, закрити машину, натискайте одночасно протягом 3 секунд кнопки ⏯ та ⏻.

Допомога

UK

Перш ніж телефонувати у Сервісний центр:
- Перевірте, чи можна самостійно вирішити проблему *(див. “Несправності і засоби їх усунення”);*
- Запустіть програму повторно, щоб перевірити чи усунено несправність;
- При негативному результаті, зверніться у Авторизований сервісний центр.

! В разі помилкового встановлення обо неправильного використання пральної машини операції, які проводитимуть фахівці Сервісного центру, будуть платними.
! Звертайтеся виключно до уповноважених фахівців.

Повідомити:
- тип несправності;
- модель машини (Мод.);
- серійний номер (С/Н).

Ці дані знаходяться на інформаційній пластині на самій машині.