Thinking of you
Electrolux

ESL96351LO

KK	ЫДЫС ЖУҒЫШ МАШИНА	ҚОЛДАНУ ТУРАЛЫ НҰСҚАУЛАРЫ 2
RU	ПОСУДОМОЕЧНАЯ МАШИНА	ИНСТРУКЦИЯ ПО ЭКСПЛУАТАЦИИ 17
UK	ПОСУДОМИЙНА МАШИНА	ІНСТРУКЦІЯ 32

МАЗМҰНЫ

1. ҚАУІПСІЗДІК НҰСҚАУЛАРЫ 3
2. БҰЙЫМ СИПАТТАМАСЫ 4
3. БАСҚАРУ ПАНЕЛІ 5
4. БАҒДАРЛАМАЛАР 5
5. ФУНКЦИЯЛАР 6
6. БІРІНШІ ҚОЛДАНҒАНҒА ДЕЙІН 7
7. ӘРКҮНДІК ҚОЛДАНУ 10
8. АҚЫЛ-КЕҢЕС 12
9. КҮТУ МЕНЕН ТАЗАЛАУ 13
10. АҚАУЛЫҚТЫ ТҮЗЕТУ 14
11. ТЕХНИКАЛЫҚ АҚПАРАТ 15

СІЗ ОЙЫМЫЗДА БОЛДЫҢЫЗ

Electrolux құрылғысын сатып алғаныңызға рахмет. Сіз ондаған жылдар бойғы кәсіби тәжірибе мен инновацияға сүйеніп жасалған құрылғыны таңдадыңыз. Тапқырлықтың туындысы болған, көз тартарлық бұл құрылғыны жасау барысында сіз ойымызда болдыңыз. Сондықтан, қолданған сайын тамаша нәтижеге қол жеткізе алатыныңызға сенімді болыңыз.

Electrolux әлеміне қош келдіңіз.

Біздің веб-сайтқа барып келесіні қараңыз:

Қолдануға қатысты кеңестер, кітапшалар, ақаулықты түзету, қызмет көрсету туралы ақпарат:
www.electrolux.com

Сізге барынша жақсы қызмет көрсету үшін өніміңізді мына жерге тіркеңіз:
www.RegisterElectrolux.com

Құрылғыңызға қажетті керек-жарақтарды, шығынды материалдарды және фирмалық қосалқы бөлшектерді сатып алу үшін:
www.electrolux.com/shop

ТҰТЫНУШЫҒА КӨМЕК, ҚЫЗМЕТ КӨРСЕТУ

Фирмалық заттарды қолдануды ұсынамыз.
Қызмет көрсету орталығына хабарласқанда келесі деректердің дайын болуын қамтамасыз етіңіз. Деректерді техникалық ақпарат тақтайшасынан табуға болады. Үлгісі, Өнім нөмірі, Сериялық нөмірі

Ескерту / Абайлаңыз - Қауіпсіздік туралы маңызды мағлұмат.

Жалпы мағлұматтар менен кеңестер

Қорғаған ортаға зиян келдірмей пайдалану туралы нұсқаулар

Өндіруші ескертусіз өзгеріс енгізу құқығына ие.

1. ⚠ ҚАУІПСІЗДІК НҰСҚАУЛАРЫ

Құрылғыны орнатып іске қолданар алдында бірге жеткізілген нұсқауларды мұқият оқып шығыңыз. Құрылғыны дұрыс орнатпау мен дұрыс пайдаланбау нәтижесінде адам жарақат алса және ақаулық орын алса өндіруші жауапты емес. Нұсқаулықты келешекте қарап жүру үшін үнемі сақтап қойыңыз.

1.1 Балалар мен дәрменсіз адамдардың қауіпсіздігі

⚠ **Назарыңызда болсын!**
Тұншығып қалу, жарақат алуы немесе мүгедек болып қалу қаупі бар.

- Кембағал, сезім мүкістігі бар немесе ақылесі кем, құрылғыны қолдану тәжірибесі жоқ немесе қолдана білмейтін адамдарға, балаларға оны іске қосуға рұқсат бермеңіз. Олар осы құрылғыны өз қауіпсіздігін қамтамасыз ететін адамның нұсқауы немесе қадағалауы бойынша пайдалануға тиіс.
- Балаларға құрылғымен ойнауға рұқсат бермеңіз.
- Орам материалдарының барлығын балалардан алыс ұстаңыз.
- Жуғыш заттардың барлығын балалардан алыс ұстаңыз.
- Құрылғының есігі ашық тұрғанда, балалар мен үй жануарларын алыс ұстаңыз.

1.2 Орнату

- Орам материалдарының барлығын алыңыз.
- Бүлінген құрылғыны орнатпаңыз немесе іске қоспаңыз.
- Құрылғыны температурасы 0 °C градустан төмен жерге орнатпаңыз немесе қолданбаңыз.
- Құрылғымен бірге берілген орнату бойынша нұсқауларды орындаңыз.
- Құрылғының үсті мен жан-жағын қоршаған конструкциялардың қауіпсіз болуын қамтамасыз етіңіз.

Электртоғына қосу

⚠ **Назарыңызда болсын!**
Өрт шығу және электр қатеріне ұшырау қаупі бар.

- Құрылғыны міндетті түрде жерге тұйықтау қажет.
- Техникалық ақпарат тақтайшасындағы электр параметрлерінің электр желісіндегі параметрлерге сай келетініне көз жеткізіңіз. Сай келмесе, электршіге хабарласыңыз.
- Әрқашан дұрыс орнатылған, қатерден сақтандырылған розетканы қолданыңыз.
- Көп тармақты адаптерлер мен ұзартқыш сымдарды қолданбаңыз.
- Құрылғының ашасына және сымына зақым келтірмеңіз. Құрылғының қорек сымын ауыстыру қажет болса, оны міндетті түрде қызмет көрсету орталығы жүзеге асыруға тиіс.
- Құрылғының ашасын розеткаға тек құрылғыны орнатып болғаннан кейін ғана жалғаңыз. Орнатып болғаннан кейін ашаның қол жететін жерде тұрғанына көз жеткізіңіз.
- Құрылғыны тоқтан ажырату үшін сымынан тартпаңыз. Әрқашан ашасынан тартып суырыңыз.
- Қорек сымын немесе ашасын су қолмен ұстамаңыз.
- Бұл құрылғы E.E.C. ережелеріне сай келеді.

Суға қосу

- Су қосылымы түтіктеріне ешбір зақым келтірмеңіз.
- Құрылғыны жаңа түтіктер жинағын пайдаланып, су жүйесіне қосу керек. Ескі түтіктерді қайта пайдалануға болмайды.
- Құрылғыны жаңа құбырларға немесе ұзақ уақыт қолданылмаған құбырларға жалғамай тұрып, суын тазарғанша ағызыңыз.
- Құрылғыны алғаш рет қолданған кезде еш жерінен су ақпай тұрғанына көз жеткізіңіз.

1.3 Қолданылуы

- Бұл құрылғы үйде және сол сияқты төменде аталған жерлерде қолдануға арналған:

– Дүкендердің, кеңселердің және басқа жұмыс орындарының қызметкерлерге арналған ас бөлмелерінде
– Фермадағы үйлерде
– Қонақ үйлерде, мотельдер мен басқа да тұрғынды жерлерде
– Төсек және таңғы аспен қамтамасыз ететін жерлерде.

Назарыңызда болсын!
Жарақат алу, күйіп қалу, электр немесе өрт қаупі бар.

- Бұл құрылғының техникалық сипаттамасын өзгертпеңіз.
- Өткір ұшты пышақтар мен ас құралдарының ұштарын төмен қаратып немесе көлденеңінен қойып ас құралдарына арналған себетке салыңыз.
- Құрылғының есігі ашық тұрған кезде соғылып қалмас үшін қараусыз қалдырмаңыз.
- Ашық тұрған есікке отырмаңыз немесе үстіне шықпаңыз.
- Ыдыс жуғыш машинаға арналған жуғыш заттар қауіпті. Жуғыш заттың орамында көрсетілетін нұсқауларды орындаңыз.
- Құрылғыдағы сумен ойнауға немесе ішуге болмайды.
- Ыдыстарды бағдарлама аяқталғанша құрылғыдан алмаңыз. Ыдыстарда жуғыш зат болуы мүмкін.
- Бағдарлама орындалып тұрғанда құрылғы есігін ашсаңыз, ыстық бу шығуы мүмкін.
- Тұтанғыш заттарды немесе ішіне тұтанғыш зат салынған дымқыл заттарды құрылғының ішіне, қасына немесе үстіне қоймаңыз.
- Құрылғыны тазалау үшін сулы спрейді және буды қолданбаңыз.

1.4 Құрылғыны тастау

Назарыңызда болсын!
Жарақат алу немесе тұншығып қалу қаупі бар.

- Құрылғыны электр желісінен ажыратыңыз.
- Қуат сымын кесіп алыңыз да, қоқысқа тастаңыз.
- Балалар мен жануарлар құрылғыға қамалып қалмас үшін есіктің бекітпесін алыңыз.

2. БҰЙЫМ СИПАТТАМАСЫ

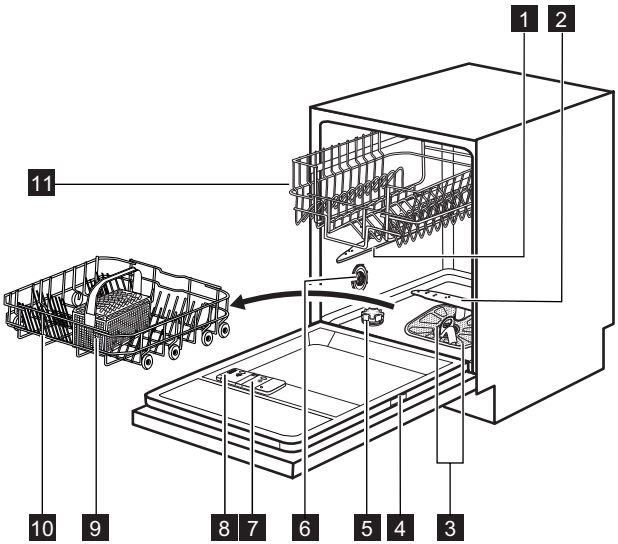

1 Үстіңгі бүріккіш түтік
2 Астыңғы бүріккіш түтік

3 Сүзгілер
4 Техникалық ақпарат тақтайшасы
5 Тұз сауыты
6 Су кермектігі тетігі
7 Шайғыш зат үлестіргіші
8 Жуғыш зат үлестіргіші
9 Ас құралдары себеті
10 Астыңғы себет
11 Үстіңгі себет

3. БАСҚАРУ ПАНЕЛІ

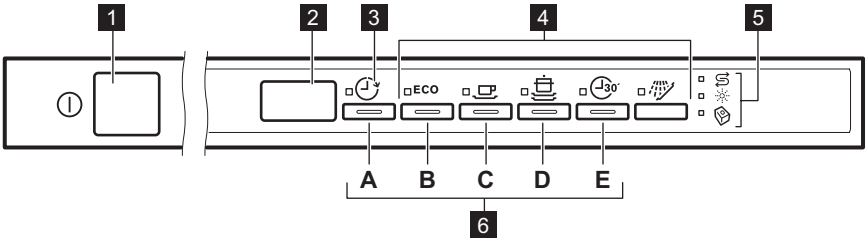

1 Қосу/өшіру түймешігі
2 Бейнебет
3 Кешіктіру түймешігі
4 Бағдарлама түймешіктері
5 Индикатор шамдры
6 Функция түймешіктері

Индикатор шамдры	Сипаттама
	Тұз индикаторы. Бағдарлама жұмыс істеп тұрған кезде осы индикатор сөніп тұрады.
	Шайғыш зат индикаторы. Бағдарлама жұмыс істеп тұрған кезде осы индикатор сөніп тұрады.
	Multitab индикаторы.

4. БАҒДАРЛАМАЛАР

Бағдарлама[1)]	Кірдің ауқымы Ыдысты салу түрі	Бағдарлама циклдар	Ұзақтық (мин)	Қуат (кВт)	Су (л)
ECO[2)]	Қалыпты кірленген Ыдыс-аяқтар мен ас құралдары	Алдын ала жуу Жуу 50 °C Шаю циклдары Кептіру	168	1.01	12.4

Бағдарлама[1)]	Кірдің ауқымы Ыдысты салу түрі	Бағдарлама циклдар	Ұзақтық (мин)	Қуат (кВт)	Су (л)
	Қалыпты кірленген Ыдыс-аяқтар мен ас құралдары	Алдын ала жуу Жуу 65 °C Шаю циклдары Кептіру	100 - 110	1.3 - 1.4	15 - 16
	Қатты ластанған Ыдыс-аяқтар, ас құралдары, кәстрөлдер мен табалар	Алдын ала жуу Жуу 70 °C Шаю циклдары Кептіру	90 - 100	1.7 - 1.9	19 - 21
30' 3)	Жаңа ластанған Ыдыс-аяқтар мен ас құралдары	Жуу 60 °C Шаю	30	0.8	8
4)	Барлығы	Алдын ала жуу	12	0.1	3

1) Бағдарламаның ұзақтығы мен тұтыну мәндерін судың қысымы мен температурасы, электр қуатының ауытқуы, параметрлер және ыдыс-аяқтың мөлшері өзгертуі мүмкін.

2) Осы бағдарламаны қолданып, қалыпты кірлеген фарфор ыдыс-аяқ пен ас құралдарын жуғанда, су мен қуат барынша тиімді жұмсалады. (Бұл сынақ мекемелеріне арналған стандартты бағдарлама).

3) Осы бағдарламамен жаңа ластанған ыдыстарды жууға болады. Бұл қысқа уақыт ішінде жақсы нәтиже береді.

4) Бұл бағдарламаны ыдыстарды жылдам шаю үшін қолданыңыз. Бұл қалдықтардың ыдыстарға жабысып, құрылғыдан жағымсыз иіс шығуына жол бермейді.
Бұл бағдарламаны қолданғанда, жуғыш заттарды пайдаланбаңыз.

Сынақ институттарына арналған ақпарат
Сынақ өткізуге қажетті ақпараттар туралы хабарларды мына эл.поштаға жолдаңыз.
info.test@dishwasher-production.com
Техникалық ақпарат тақтайшасындағы құрылғының нөмірін (PNC) жазып қойыңыз.

5. ФУНКЦИЯЛАР

5.1 Multitab функциясы

Бұл функцияны аралас жуғыш таблеткаларды қолданғанда ғана іске қосыңыз.
Бұл функция шайғыш зат пен тұзды ағызбай тоқтатады. Тұз индикаторы сөндірулі.
Бағдарламаның уақыты ұзарады.

Multitab функциясын іске қосу

Multitab функциясын бағдарламаны бастамай тұрып іске қосыңыз немесе сөндіріңіз. Бұл функцияны бағдарлама жұмыс істеп тұрған кезде қосу немесе сөндіру мүмкін емес.

1. Құрылғыны іске қосу үшін қосу/сөндіру түймешігін басыңыз.
2. Құрылғының параметрлерді орнату режимінде тұрғанына көз жеткізіңіз.

"БАҒДАРЛАМАНЫ ОРНАТУ ЖӘНЕ БАСТАУ" тарауын қараңыз.

3. Бағдарламаны орнатыңыз.
4. (**D**) және (**E**) функция түймешіктерін multitab индикаторы жанғанша қатар басып ұстап тұрыңыз.

Егер аралас таблетканы қолдануды тоқтатсаңыз, жуғыш зат, шайғыш зат мен ыдыс жуғыш тұзды жеке-жеке қолданар алдында мына қадамдарды орындаңыз:

1. Су жұмсартқышты ең үлкен мәнге қойыңыз.
2. Тұз сауыты мен шайғыш зат үлестіргішінің толы екеніне көз жеткізіңіз.
3. Шаю циклы бар ең қысқа жуу бағдарламасын, жуғыш зат қолданбай және ыдыс салмай орындаңыз.
4. Су жұмсартқышты өзіңіз тұратын жердегі судың кермектігіне лайықтап қойыңыз.
5. Шайғыш заттың қосылатын мөлшерін реттеңіз.

5.2 Дыбыстық сигналдар

Дыбыстық сигналдар мына жағдайларда жұмыс істейді:

- Бағдарлама аяқталғанда.
- Су жұмсартқыштың деңгейі электрондық тәсілмен бапталғанда.
- Құрылғыда ақау бар кезде.

Зауытта орнатылған параметрлер: қосулы. Дыбыстық сигналдарды ажыратуға болады.

Дыбыстық сигналдарды сөндіру

1. Құрылғыны іске қосу үшін қосу/сөндіру түймешігін басыңыз. Құрылғының параметрлерді орнату режимінде тұрғанына көз жеткізіңіз. "БАҒДАРЛАМАНЫ ОРНАТУ ЖӘНЕ БАСТАУ" тарауын қараңыз.
2. (**B**) және (**C**) функция түймешіктерін (**A**), (**B**) және (**C**) функция түймешіктерінің индикаторлары жыпылықтағанша қатар басыңыз.
3. (**C**) функция түймешігін басыңыз,
   - (**A**) және (**B**) функция түймешіктерінің индикаторлары сөнеді.
   - (**C**) функция түймешігінің индикаторы жыпылықтауын жалғастырады.
   - Бейнебетте дыбыстық сигналдар параметрі көрсетіледі.

Ib	Қосу
Ob	Сөндірулі

4. Параметрді өзгерту үшін (**C**) функция түймешігін басыңыз.
5. Құптау үшін құрылғыны сөндіріңіз.

6. БІРІНШІ ҚОЛДАНҒАНҒА ДЕЙІН

1. Су жұмсартқыштың қойылған деңгейі тұратын жеріңіздегі судың кермектігіне сай келетініне көз жеткізіңіз. Сай келмесе, су жұмсартқыштың деңгейін реттеңіз. Тұратын жеріңіздегі судың кермектігін, жергілікті сумен жабдықтау мекемесіне хабарласып біліңіз.
2. Тұз сауытын толтырыңыз.
3. Шайғыш зат үлестіргішін толтырыңыз.
4. Су құятын шүмекті ашыңыз.
5. Құрылғыда өндіру үрдісінің қалдықтары қалуы мүмкін. Оларды тазалау үшін бағдарламаны бастаңыз. Жуғыш затты қолданбаңыз және себеттерді толтырмаңыз.

6.1 Су жұмсартқышты реттеу

Су қысымы				Су жұмсартқыш реттеу
Германия градусы (°dH)	Франция градусы (°fH)	ммоль/л	Кларк градусы	Деңгей
47 - 50	84 - 90	8.4. - 9.0	58 - 63	10
43 - 46	76 - 83	7.6 - 8.3	53 - 57	9
37 - 42	65 - 75	6.5 - 7.5	46 - 52	8
29 - 36	51 - 64	5.1 - 6.4	36 - 45	7
23 - 28	40 - 50	4.0 - 5.0	28 - 35	6
19 - 22	33 - 39	3.3 - 3.9	23 - 27	5 1)
15 - 18	26 - 32	2.6 - 3.2	18 - 22	4
11 - 14	19 - 25	1.9 - 2.5	13 - 17	3
4 - 10	7 - 18	0.7 - 1.8	5 - 12	2
< 4	< 7	< 0.7	< 5	1 2)

1) Зауытта орнатылған параметр.

2) Тұзды осы деңгейге қойып қолданбаңыз.

Электрондық жолмен реттеу

1. Құрылғыны іске қосу үшін қосу/сөндіру түймешігін басыңыз. Құрылғының параметрлерді орнату режимінде тұрғанына көз жеткізіңіз, "Бағдарламаны орнату және бастау" тарауын қараңыз.
2. (**B**) және (**C**) функция түймешіктерін (**A**), (**B**) және (**C**) функция түймешіктерінің индикаторлары жыпылықтай бастағанша қатар басып ұстап тұрыңыз.
3. (**A**) функция түймешігін басыңыз.
   - (**B**) және (**C**) функция түймешіктерінің индикаторлары сөнеді.
   - (**A**) функция түймешігінің индикаторы жыпылықтауын жалғастырады.
   - Дыбыстық сигнал іске қосылады; бес рет үзік-үзік сигнал естілсе = 5-ші деңгей.
   - Бейнебетте су жұмсартқыштың ағымдық параметрі көрсетіледі, мысалы, 5 L = 5-ші деңгей.
4. Параметрді өзгерту үшін (**A**) функция түймешігін қайта-қайта басыңыз.
5. Параметрді растау үшін құрылғыны сөндіріңіз.

6.2 Тұз сауытын толтыру

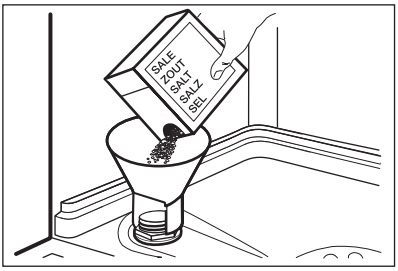

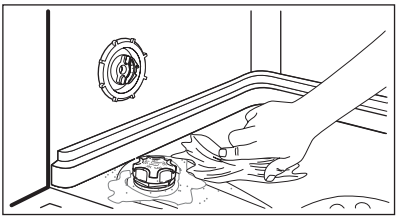

1. Тұз сауытының қақпағын сағат тілінің бағытына қарсы бұрап ашыңыз.
2. Тұз сауытына 1 литр су құйыңыз (ең алғаш қолданғанда ғана).
3. Тұз сауытына ыдыс жуғыш машина тұзынан салыңыз.
4. Тұз сауытының ернеуіндегі тұзды тазалаңыз.
5. Тұз сауытының қақпағын сағат тілінің бағытымен бұрап жабыңыз.

Сақтандыру туралы ескерту!
Тұз сауытын толтырған кезде одан су және тұз ағуы мүмкін. Тот басу қауіпі бар. Бұндай жағдайға жол бермеу үшін тұз сауытын толтырғаннан кейін бағдарламаны бастаңыз.

6.3 Шайғыш зат үлестіргішін толтыру

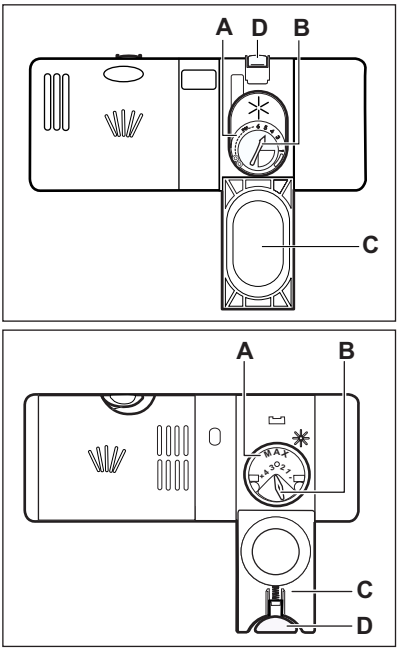

1. (**D**) босату түймешігін басып, қақпақты (**C**) ашыңыз.
2. Шайғыш зат үлестіргішін (**A**) толтырыңыз, 'max' деңгейінен асырмаңыз.
3. Төгіліп қалған шайғыш зат қатты көпіршімес үшін сіңіргіш шүберекпен тазалаңыз.
4. Қақпақшаны жабыңыз. Босату түймешігінің бекіту қалпына қойылғанына көз жеткізіңіз.

Үлестіру мөлшерін реттеу тетігін (**B**) 1 (ең аз мөлшер) және 4 немесе 6 (ең көп мөлшер) аралығына қоюға болады.

7. ӘРКҮНДІК ҚОЛДАНУ

1. Су құятын шүмекті ашыңыз.
2. Құрылғыны іске қосу үшін қосу/сөндіру түймешігін басыңыз. Құрылғының параметрлерді орнату режимінде тұрғанына көз жеткізіңіз. "БАҒДАРЛАМАНЫ ОРНАТУ ЖӘНЕ БАСТАУ" тарауын қараңыз.
   - Тұз индикаторы қосулы тұрса, тұз сауытын толтырыңыз.
   - Шайғыш зат индикаторы қосулы тұрса, шайғыш зат үлестіргішін толтырыңыз.
3. Себеттерді толтырыңыз.
4. Жуғыш заттан қосыңыз.
   - Егер аралас жуғыш таблеткаларды қолдансаңыз, multitab функциясын іске қосыңыз.
5. Бағдарламаны салынған заттар мен олардың ластану деңгейіне қарай дұрыс орнатыңыз да, іске қосыңыз.

7.1 Жуғыш затты қолдану

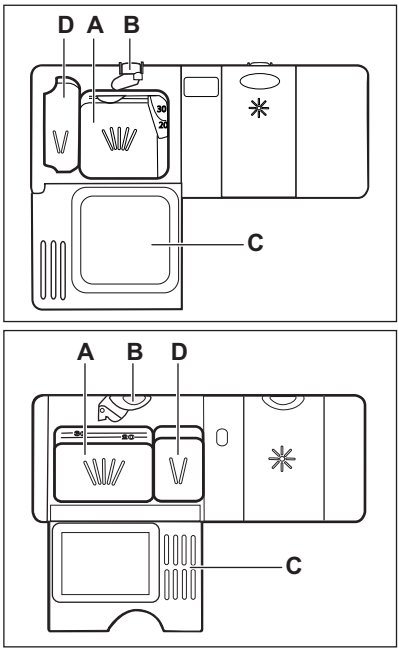

1. (**B**) босату түймешігін басып, қақпақты (**C**) ашыңыз.
2. Жуғыш затты (**A**) бөлігіне салыңыз.
3. Егер бағдарламаның алдын ала жуу циклі бар болса, (**D**) бөлігіне жуғыш заттан аздап салыңыз.
4. Жуғыш таблеткаларды қолдансаңыз, оларды жуғыш зат үлестіргішіне (**A**) салыңыз.
5. Қақпақшаны жабыңыз. Босату түймешігінің бекіту қалпына қойылғанына көз жеткізіңіз.

7.2 Бағдарламаны орнату және бастау

Параметрлерді орнату режимі

Кей әрекеттерді орындау үшін құрылғы параметрлерді орнату режимінде тұруға тиіс. Құрылғы іске қосылғаннан кейін параметрлерді орнату режимінде тұрады:

- Барлық бағдарламалардың индикаторлары жанады.

Басқару панелінде басқа жағдай орын алса (**B**) және (**C**) түймешіктерін құрылғы параметрлерді орнату режиміне ауысқанша қатар басып ұстап тұрыңыз.

Кешіктіріп бастау функциясы жоқ бағдарламаны бастау

1. Су құятын шүмекті ашыңыз.
2. Құрылғыны іске қосу үшін қосу/сөндіру түймешігін басыңыз.

3. Құрылғының параметрлерді орнату режимінде тұрғанына көз жеткізіңіз.
4. Орнатқыңыз келген бағдарламаның түймешігін басыңыз. Бейнебетте бағдарламаның ұзақтығы жыпылықтайды.
5. Құрылғы есігін жабыңыз. Бағдарлама басталады.
   - Есікті ашсаңыз, бейнебетте 1 минутқа тең қадаммен азаятын бағдарламаның ұзақтығы көрсетіледі.

Кешіктіріп бастау функциясы бар бағдарламаны бастау

1. Бағдарламаны орнатыңыз.
2. Кешіктіріп бастау түймешігін бейнебетте орнатқыңыз келген кешіктіріп бастау уақыты (1-19 сағат) көрсетілгенше қайта-қайта басыңыз.
   - Бейнебетте кешіктіріп бастау уақыты жыпылықтайды.
   - Кешіктіру индикаторы қосылады.
3. Құрылғы есігін жабыңыз. Кері санақ басталады.
   - Есікті ашсаңыз, бейнебетте 1 сағатқа тең қадаммен азаятын, кешіктіріп бастау функциясының кері санағы көрсетіледі.

- Кері санақ аяқталған кезде, бағдарлама басталады.

Құрылғы жұмыс істеп тұрған кезде есікті ашу

Есікті ашсаңыз, құрылғы тоқтайды. Есікті жапқаннан кейін, құрылғы тоқтаған жерінен бастап жұмыс істейді.

«Кешіктіріп бастау» функциясын болдырмау

(**B**) және (**C**) функция түймешіктерін келесі жағдай орын алғанша қатар басып ұстап тұрыңыз:

- Кешіктіру индикаторы сөнеді.
- Барлық бағдарламалардың индикаторлары жанады.

Кешіктіріп бастау функциясын біржола тоқтатқан кезде құрылғы параметрлерді орнату режиміне ауысады. Бағдарламаны қайта орнату керек.

Бағдарламаны біржола тоқтату

(**B**) және (**C**) функция түймешіктерін барлық бағдарлама индикаторлары жанғанша қатар басып ұстап тұрыңыз.

Жаңа бағдарламаны бастар алдында, жуғыш зат үлестіргіште жуғыш заттың бар екеніне көз жеткізіңіз.

Бағдарламаның соңы

Бағдарлама аяқталған кезде, үзік-үзік дыбыстық сигнал естіледі де, бейнебетте **0** пайда болады.

1. Құрылғыны сөндіру үшін қосу/өшіру түймешігін басыңыз.
2. Судың шүмегін жабыңыз.

- Егер құрылғыны сөндірмесеңіз, бағдарлама аяқталғаннан кейін 3 минут өткен соң:
  - Барлық индикаторлар сөнеді
  - Бейнебетте 1 көлденең қалып-күй жолағы көрсетіледі.
- Бұл электр қуатын аз тұтынуға көмектеседі.

  Түймешіктердің бірін (қосу/өшіру түймешігінен басқасын) басыңыз, бейнебет пен индикаторлар қайта қосылады.

- Ыдыс-аяқтарды құрылғыдан суығаннан кейін ғана алыңыз. Ыстық ыдыстар осал келеді.
- Алдымен астыңғы себеттегі, содан кейін үстіңгі себеттегі ыдысты алыңыз.
- Құрылғының қабырғалары мен есігіне су тұруы мүмкін. Тот баспайтын болат, ыдыс-аяққа қарағанда тез салқындайды.

8. АҚЫЛ-КЕҢЕС

8.1 Су жұмсартқыш

Кермек судың құрамында құрылғыға нұқсан келтіруі және жуу нәтижесіне жаман әсер етуі мүмкін минералдар өте көп мөлшерде кездеседі. Су жұмсартқыш бұл минералдарды бейтарап етеді.
Ыдыс жуғыш машинаға арналған тұз су жұмсартқышты таза, жақсы қалыпта ұстайды. Су жұмсартқыштың дұрыс деңгейін орнатқан маңызды. Бұл су жұмсартқыштың ыдыс жуғыш машина тұзы мен суды дұрыс мөлшерде қолдануын қамтамасыз етеді.

8.2 Тұз, шайғыш зат және жуғыш затты пайдалану

- Тек ыдыс жуғыш машинаға арналған тұзды, шайғыш және жуғыш затты пайдаланыңыз. Басқа өнімдер құрылғыға нұқсан келтіруі мүмкін.
- Соңғы шаю циклі кезінде шайғыш зат ыдыстарға ешбір жолақ, дақ қалдырмай құрғатуға көмектеседі.
- Аралас жуғыш таблеткалардың құрамында жуғыш зат, шайғыш зат және басқа қоспалар бар. Бұл заттардың тұратын жеріңіздегі судың кермектігіне сай келетініне көз жеткізіңіз. Өнімдердің орамындағы нұсқауларды қараңыз.

  Егер осы таблеткаларды судың басқа кермектігі үшін пайдаланғыңыз келсе, ыдыс жуғыш машина тұзын да пайдалану керек. Әуелі Multitab функциясын іске қосыңыз, содан кейін су жұмсартқышты өз аймағыңыздағы судың кермектігіне лайықтап орнатыңыз да, ыдыс жуғыш тұзын пайдаланыңыз.
- Жуғыш таблеткалар қысқа бағдарламаларда өбден ерімейді. Жуғыш заттардың қалдықтары ыдыстарға тұрып қалмас үшін жуғыш таблеткаларды пайдаланғанда ұзақ бағдарламаларды қолдануды ұсынамыз.

Жуғыш затты қажетті мөлшерден артық пайдаланбаңыз. Жуғыш заттың орамындағы нұсқауларды қараңыз.

8.3 Себеттерді толтыру

Себеттерді толтыру мысалдары көрсетілген парақшаны қараңыз.

- Құрылғыны ыдыс жуғыш машинада жууға болатын заттарды жуу үшін ғана қолданыңыз.
- Ағаш, мүйіз, алюминий, қалайы және мыстан жасалған заттарды құрылғыға салмаңыз.
- Құрылғыға су сіңіретін заттарды (жөке, ас үй шүберектері) салмаңыз.
- Заттарға жабысқан тағам қалдықтарын алыңыз.
- Күйіп жабысып қалған тағамды оңай тазалау үшін кәстрөлдер мен табаларды құрылғыға салмай тұрып, суға салып жібітіңіз.
- Шұңғыл ыдыстардың (мысалы, кесе, стакан және кәстрөл) аузын төмен қаратып салыңыз.
- Ас құралдары мен ыдыс-аяқты араласып кетпейтін етіп салыңыз. Қасықтарды басқа ас құралдарымен араластырып салыңыз.
- Стакандарды бір-біріне тигізбей салыңыз.
- Кішкене заттарды ас құралдары себетіне салыңыз.
- Жеңіл заттарды үстіңгі себетке салыңыз. Заттарды жылжып кетпейтін етіп салыңыз.
- Бағдарламаны бастамай тұрып, бүріккіш түтіктердің еркін айнала алатынына көз жеткізіңіз.

8.4 Бағдарламаны бастау алдында

Мынаны ескеріңіз:

- Сүзгілердің таза екенін және орнатылып тұрғанын.
- Бүріккіш түтіктердің бітеліп қалмағанын.
- Заттардың себеттерге дұрыс салынғанын.
- Бағдарламаның салынған ыдыстың түріне және ластану дәрежесіне сай екенін.
- Жуғыш зат дұрыс мөлшерде қолданылғанын.
- Кір жуғыш машина тұзы бен шайғыш заттың (егер аралас жуғыш таблетканы қолданбасаңыз) бар екенін.
- Тұз сауытының қақпағының мықтап жабылғанын.

9. КҮТУ МЕНЕН ТАЗАЛАУ

Назарыңызда болсын!
Құрылғыны жөндеу алдында электр желісінен ағытып, ашасын розеткадан суырыңыз.

Қоқыс тұрған сүзгілер мен бүріккіш түтіктер жуу нәтижесін төмендетеді. Уақытылы тексеріп, қажет болса тазалаңыз.

9.1 Сүзгілерді тазалау

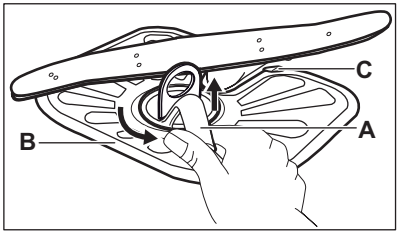

1. Сүзгіні (**A**) сағат тілінің бағытына қарсы бұрап алыңыз.

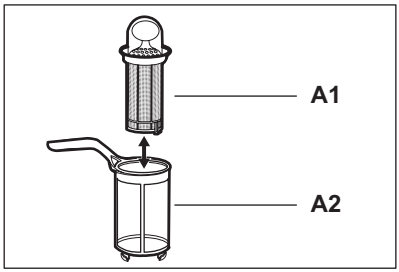

2. (**A**) сүзгісін бөлу үшін, (**A1**) және (**A2**) бөліктерін ажыратыңыз.
3. (**B**) сүзгісін алыңыз.
4. Сүзгілерді сумен жуыңыз.
5. (**B**) сүзгісін орнына салар алдында, сорғының ішінде немесе айналасында тағам қалдығының немесе қоқыстың жоқ екеніне көз жеткізіңіз.

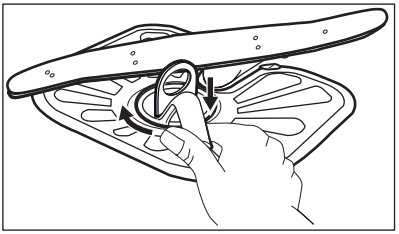

6. (**B**) сүзгісінің 2 бағыттағыштың астына (**C**) дұрыс орнатылғанына көз жеткізіңіз.
7. (**A**) сүзгісін құрастырып, (**B**) сүзгісіне салыңыз. Сырт етіп орнына түскенше сағат тілінің бағытымен бұраңыз.

Сүзгілер дұрыс салынбаса, жуу нәтижесі қанағаттанғысыз болуы және құрылғыға нұқсан келуі мүмкін.

9.2 Бүріккіш түтіктерді тазалау

Бүріккіш түтіктерді ағытып алмаңыз. Бүріккіш түтіктердің тесіктері бітеліп қалса, қалдықтарды жіңішке шырпымен тазалаңыз.

9.3 Сыртын тазалау

Құрылғыны дымқыл, жұмсақ шүберекпен тазалаңыз.

Тек бейтарап тазартқыш заттарды қолданыңыз. Жеміргіш заттарды, түрпілі жөкені немесе еріткіштерді пайдаланбаңыз.

10. АҚАУЛЫҚТЫ ТҮЗЕТУ

Құрылғы жұмысын бастамай жатыр немесе жұмыс жасап тұрған кезде тоқтап қалады. Қызмет көрсету орталығына хабарласпай тұрып, ақаулықты шешуге қатысты ұсыныстарды орындаңыз.

Кей ақаулықтар орын алғанда, бейнебетте ескерту кодтары көрсетіледі:

- ,10 - Құрылғыға су құйылмай тұр.
- ,20 - Құрылғының суы төгілмей тұр.
- ,30 - Тасқынға қарсы құрал қосулы.

Назарыңызда болсын!
Тексеріп көру алдында құрылғыны тоқтан ажыратыңыз.

Ақаулық	Ықтимал шешімі
Құрылғыны іске қоса алмасаңыз.	Ашаның розеткаға қосылғанына көз жеткізіңіз.
	Сақтандырғыш қорабындағы сақтандырғышқа зақым келмегеніне көз жеткізіңіз.
Бағдарлама басталмай тұр.	Құрылғы есігінің жабық тұрғанына көз жеткізіңіз.
	Егер кешіктіріп бастау функциясы орнатылып тұрса, оны ажыратыңыз немесе кері санақ аяқталғанша күтіңіз.
Құрылғыға су құйылмай тұр.	Су шүмегінің ашық тұрғанына көз жеткізіңіз.
	Сумен жабдықтау жүйесіндегі судың қысымының өте төмен емес екеніне көз жеткізіңіз. Бұл ақпаратты жергілікті су ресурстары мекемесіне хабарласып алыңыз.
	Су шүмегінің бітеліп қалмағанына көз жеткізіңіз.
	Су құятын түтіктің сүзгісінің бітеліп қалмағанына көз жеткізіңіз.
	Су құятын түтіктің бұратылып немесе майысып қалмағанына көз жеткізіңіз.
Құрылғыдан су ақпайды.	Раковина түтікшесінің бітеліп қалмағанына көз жеткізіңіз.
	Су төгетін түтіктің бұратылып немесе майысып қалмағанына көз жеткізіңіз.
Тасқынға қарсы құрал қосулы.	Судың шүмегін жабыңыз да, қызмет көрсету орталығына хаарласыңыз.

Тексеріп болғаннан кейін құрылғыны іске қосыңыз. Бағдарлама үзілген жерінен бастап жалғасады.
Ақаулық қайта орын алса, қызмет көрсету орталығына хабарласыңыз.
Бейнебетте басқа ескерту кодтары көрсетілсе, қызмет көрсету орталығына хабарласыңыз.

10.1 Егер жуу және құрғату нәтижелері қанағаттанарлықтай болмаса

Стакандар мен ыдыстарда ақ жолақтар немесе көк дақтар пайда болған.

- Шайғыш зат тым көп мөлшерде қосылады. Шайғыш затты үлестіру мөлшерін ең төменгі деңгейге қойыңыз.
- Жуғыш зат тым көп мөлшерде салынған.

Стакандар мен ыдыстарда дақтар және кепкен су тамшыларының ізі қалған.

- Шайғыш зат жеткіліксіз мөлшерде үлестірілген. Шайғыш затты үлестіру мөлшерін ең жоғары деңгейге қойыңыз.
- Бұл жуғыш заттың сапасына байланысты болуы мүмкін.

Ыдыстар су болып тұр

- Кептіру циклы жоқ немесе төмен температурада кептіру циклы бар бағдарлама таңдалған.
- Шайғыш зат үлестіргіші босап қалған.
- Бұл шайғыш заттың сапасына байланысты болуы мүмкін.
- Бұл аралас жуғыш таблеткалардың сапасына байланысты болуы мүмкін. Басқа түрін қолданыңыз немесе шайғыш зат үлестіргішті қосып, шайғыш зат пен аралас жуғыш таблеткаларды бірге пайдаланыңыз.

Басқа ықтимал себептерді "АҚЫЛ-КЕҢЕС" тарауынан қараңыз.

10.2 Multitab функциясы үшін шайғыш зат үлестіргішін іске қосу

1. Құрылғыны іске қосу үшін қосу/сөндіру түймешігін басыңыз. Құрылғының параметрлерді орнату режимінде тұрғанына көз жеткізіңіз, "БАҒДАРЛАМАНЫ ОРНАТУ ЖӘНЕ БАСТАУ" тарауын қараңыз.
2. (**B**) and (**C**) функция түймешіктерін (**A**), (**B**) және (**C**) функция түймешіктерінің индикаторлары жыпылықтағанша қатар басып ұстап тұрыңыз.
3. (**B**) функция түймешігін басыңыз.
   - (**A**) және (**C**) функция түймешіктерінің индикаторлары сөнеді.
   - (**B**) функция түймешігінің индикаторы жыпылықтай береді.
   - Бейнебетте шайғыш зат параметрі көрсетіледі.

0d	Сөндірулі
1d	Қосу

4. Параметрді өзгерту үшін (**B**) функция түймешігін басыңыз.
5. Параметрді растау үшін құрылғыны сөндіріңіз.
6. Шайғыш заттың қосылатын мөлшерін реттеңіз.
7. Шайғыш зат үлестіргішін толтырыңыз.

11. ТЕХНИКАЛЫҚ АҚПАРАТ

Өлшемдері	Ені / Биіктігі / Тереңдігі (мм)	596 / 818 - 898 / 555
Электртоғына қосу	Техникалық ақпарат тақтайшасына қараңыз.	
	Кернеу	220-240 В
	Жиілік	50 Гц
Сумен жабдықтау қысымы	Ең аз / ең көп (бар / мПа)	(0.5 / 0.05) / (8 / 0.8)
Сумен жабдықтау [1]	Суық су немесе ыстық су[2]	макс. 60 °C
Сыйымдылығы	Орналастыру параметрлері	12
Қуат тұтынуы	Қосылған қалпы қалдыру режимінде	0.99 Вт
	Сөндірулі режимде	0.10 Вт

[1] Су құятын түтікті 3/4" бұрамасы бар су шүмегіне жалғаңыз.

[2] Егер ыстық су басқа қуат көздерінен (мысалы, күн батареясы, желдің қуаты) алынса, тұтыну қуатын азайту үшін ыстық суды қолданыңыз.

12. ҚОРШАҒАН ОРТАҒА ЗИЯН КЕЛДІРМЕУ ТУРАЛЫ МАҒЛҰМАТТАР

Белгі  салынған материалдарды қайта өңдеуден өткізуге тапсырыңыз. Орам материалдарын қайта өңдеуден өткізу үшін тиісті контейнерлерге салыңыз. Электрлік және электроникалық құрылғылардың қалдығын қайта өңдеуден өткізу арқылы, қоршаған ортаға және адамның денсаулығына зиян келтіретін жағдайларға жол бермеуге өз үлесіңізді қосыңыз. Белгі  салынған құрылғыларды тұрмыстық қалдықтармен бірге тастамаңыз. Өнімді жергілікті қайта өңдеу орталығына өткізіңіз немесе жергілікті мекемеге хабарласыңыз.

СОДЕРЖАНИЕ

1. УКАЗАНИЯ ПО БЕЗОПАСНОСТИ 18
2. ОПИСАНИЕ ИЗДЕЛИЯ 19
3. ПАНЕЛЬ УПРАВЛЕНИЯ 20
4. ПРОГРАММЫ 20
5. РЕЖИМЫ 21
6. ПЕРЕД ПЕРВЫМ ИСПОЛЬЗОВАНИЕМ 22
7. ЕЖЕДНЕВНОЕ ИСПОЛЬЗОВАНИЕ 25
8. УКАЗАНИЯ И РЕКОМЕНДАЦИИ 26
9. УХОД И ОЧИСТКА 28
10. ПОИСК И УСТРАНЕНИЕ НЕИСПРАВНОСТЕЙ 29
11. ТЕХНИЧЕСКИЕ ДАННЫЕ 30

МЫ ДУМАЕМ О ВАС

Благодарим Вас за приобретение прибора Electrolux. Вы выбрали изделие, за которым стоят десятилетия профессионального опыта и инноваций. Уникальное и стильное, оно создавалось с заботой о Вас. Поэтому когда бы Вы ни воспользовались им, Вы можете быть уверены: результаты всегда будут превосходными.

Добро пожаловать в Electrolux!

На нашем веб-сайте Вы сможете:

Найти рекомендации по использованию изделий, руководства по эксплуатации, мастер устранения неисправностей, информацию о техническом обслуживании:
www.electrolux.com

Зарегистрировать свое изделия для улучшения обслуживания:
www.RegisterElectrolux.com

Приобрести дополнительные принадлежности, расходные материалы и фирменные запасные части для своего прибора:
www.electrolux.com/shop

ПОДДЕРЖКА ПОТРЕБИТЕЛЕЙ И СЕРВИСНОЕ ОБСЛУЖИВАНИЕ

Мы рекомендуем использовать оригинальные запчасти.
При обращении в сервис-центр следует иметь под рукой следующую информацию.
Данная информация находится на табличке с техническими данными. Модель, код изделия (PNC), серийный номер.

Внимание / Важные сведения по технике безопасности.

Общая информация и рекомендации

Информация по защите окружающей среды

Право на изменения сохраняется.

1. ⚠ УКАЗАНИЯ ПО БЕЗОПАСНОСТИ

Перед установкой и эксплуатацией прибора внимательно ознакомьтесь с приложенным руководством. Производитель не несет ответственности за травмы и повреждения, полученные/вызванные неправильной установкой и эксплуатацией. Позаботьтесь о том, чтобы данное руководство было у Вас под рукой на протяжении всего срока службы прибора.

1.1 Безопасность детей и лиц с ограниченными возможностями

⚠ **ВНИМАНИЕ!**
Существует риск удушья, получения травм или стойких нарушений нетрудоспособности.

- Не допускайте лиц, включая детей, с ограниченной чувствительностью, умственными способностями или не обладающих необходимыми знаниями, к эксплуатации прибора. Они должны находиться под присмотром или получить инструкции от лица, ответственного за их безопасность.
- Не позволяйте детям играть с прибором.
- Храните все упаковочные материалы вне досягаемости детей.
- Храните все средства для стирки вне досягаемости детей.
- Не подпускайте детей и домашних животных к прибору, когда его дверца открыта.

1.2 Установка

- Удалите всю упаковку.
- Не устанавливайте и не подключайте прибор, если он имеет повреждения.
- Не устанавливайте и не эксплуатируйте прибор в помещениях с температурой ниже 0°C.
- Следуйте приложенным к прибору инструкциям по его установке.
- Убедитесь, что мебель над прибором и рядом с ним надежно закреплена.

Подключение к электросети

⚠ **ВНИМАНИЕ!**
Существует риск пожара и поражения электрическим током.

- Прибор должен быть заземлен.
- Убедитесь, что параметры электропитания, указанные на табличке с техническими данными, соответствуют параметрам электросети. В противном случае вызовите электрика.
- Включайте прибор только в установленную надлежащим образом электророзетку с защитным контактом.
- Не пользуйтесь тройниками и удлинителями.
- Следите за тем, чтобы не повредить вилку и сетевой кабель. В случае необходимости замены сетевого шнура она должна быть выполнена нашим сервисным центром.
- Вставляйте вилку сетевого кабеля в розетку только во конце установки прибора. Убедитесь, что после установки имеется доступ к вилке.
- Для отключения прибора от электросети не тяните за кабель электропитания. Всегда беритесь за саму вилку.
- Не беритесь за кабель электропитания или за его вилку мокрыми руками.
- Данный прибор соответствует директивам E.E.C.

Подключение к водопроводу

- Следите за тем, чтобы не повредить шланги для воды.
- При подключении прибора к водопроводу должны использоваться новые комплекты шлангов, поставляемые с ним. Использовать старые комплекты шлангов нельзя.
- Перед подключением прибора к новым или давно не использовавшимся трубам дайте воде стечь, пока она не станет чистой.
- Перед первым использованием прибора убедитесь в отсутствии протечек.

1.3 Эксплуатация

- Прибор предназначен для бытового и аналогичного применения, например:
  - В помещениях, служащих кухнями для обслуживающего персонала в магазинах, офисах и на других рабочих местах.
  - В сельских жилых домах.
  - Для использования клиентами отелей, мотелей и других мест проживания

– В мини-гостиницах типа «ночлег и завтрак».

ВНИМАНИЕ!
Существует риск травмы, ожога, поражения электрическим током или пожара.

- Не изменяйте параметры данного прибора.
- Размещайте ножи и столовые приборы с заостренными концами в корзину для столовых приборов либо острыми концами вниз, либо укладывайте их горизонтально.
- Не оставляйте прибор с открытой дверцей без присмотра во избежание падения на открытую дверцу.
- Не садитесь и не вставайте на открытую дверцу.
- Моющие средства для посудомоечных машин представляют опасность. Следуйте правилам по безопасному обращению, приведенным на упаковке средства для стирки.
- Не пейте воду и не играйте с водой из прибора.
- Не извлекайте посуду из прибора до завершения программы. На посуде может оставаться моющее средство.
- Если открыть дверцу прибора во время выполнения программы, из него может вырваться горячий пар.
- Не кладите на прибор, рядом с ним или внутрь него легковоспламеняющиеся материалы или изделия, пропитанные легковоспламеняющимися веществами.
- Не используйте для очистки прибора подаваемую под давлением воду или пар.

1.4 Утилизация

ВНИМАНИЕ!
Существует опасность травмы или удушья.

- Отключите прибор от сети электропитания.
- Отрежьте кабель электропитания и утилизируйте его.
- Удалите защелку дверцы, чтобы предотвратить риск ее запирания на случай, если внутри прибора окажутся дети и домашние животные.

2. ОПИСАНИЕ ИЗДЕЛИЯ

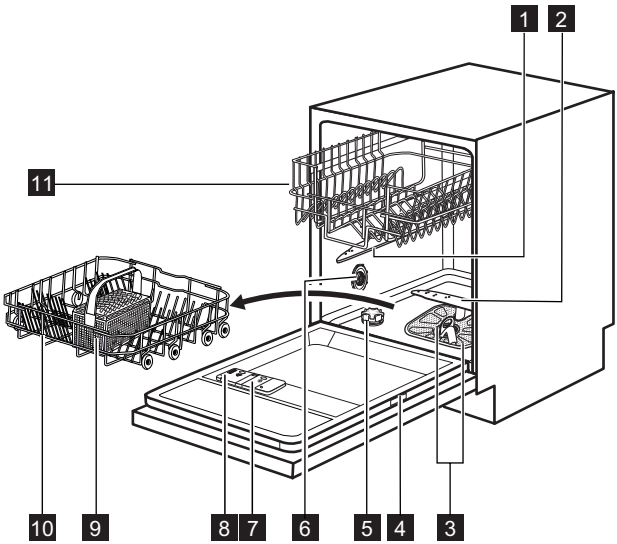

1 Верхний разбрызгиватель
2 Нижний разбрызгиватель
3 Фильтры
4 Табличка с техническими данными
5 Емкость для соли
6 Переключатель жесткости воды
7 Дозатор ополаскивателя
8 Дозатор моющего средства
9 Корзина для столовых приборов
10 Нижняя корзина
11 Верхняя корзина

3. ПАНЕЛЬ УПРАВЛЕНИЯ

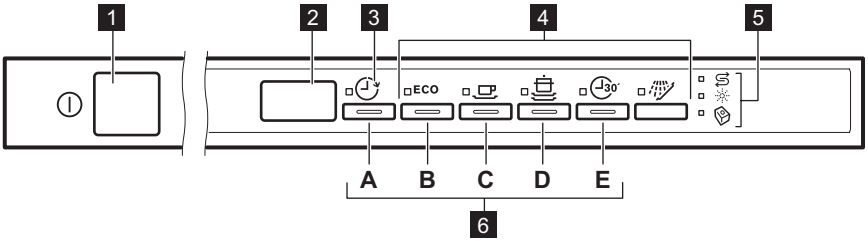

1 Кнопка «Вкл/Выкл»
2 Дисплей
3 Кнопка задержки пуска
4 Кнопки выбора программ
5 Индикаторы
6 Кнопки режимов

Индикаторы	Описание
	Индикатор отсутствия соли. Во время работы программы данный индикатор не горит.
	Индикатор отсутствия ополаскивателя. Во время работы программы данный индикатор не горит.
	Индикатор функции Multitab.

4. ПРОГРАММЫ

Программа [1]	Степень загрязненности Тип загрузки	Этапы программы	Продолж. (мин)	Энергопотребление (кВт·ч)	Расход воды (л)
ECO [2]	Обычная загрязненность Посуда и столовые приборы	Предварительная мойка Мойка, 50°C Ополаскивания Сушка	168	1.01	12.4

Программа [1]	Степень загрязненности Тип загрузки	Этапы программы	Продолж. (мин)	Энергопотребление (кВт·ч)	Расход воды (л)
	Обычная загрязненность Посуда и столовые приборы	Предварительная мойка Мойка, 65°C Ополаскивания Сушка	100 - 110	1.3 - 1.4	15 - 16
	Высокая загрязненность Посуда, столовые приборы, кастрюли и сковороды	Предварительная мойка Мойка, 70°C Ополаскивания Сушка	90 - 100	1.7 - 1.9	19 - 21
 [3]	Свежее загрязнение Посуда и столовые приборы	Мойка, 60°C Ополаскивание	30	0.8	8
 [4]	Все	Предварительная мойка	12	0.1	3

1) Указанные показатели потребления и продолжительности выполнения программы могут изменяться в зависимости от давления и температуры воды, напряжения в сети, выбранных функций и количества посуды.

2) Данная программа обеспечивает наиболее практичное потребление воды и энергии при мытье посуды и столовых приборов обычного уровня загрязнения. (Это стандартная программа для тестирующих организаций).

3) Данная программа позволяет вымыть посуду со свежими загрязнениями. Программа обеспечивает хорошие результаты за короткое время.

4) Используйте эту программу для быстрого ополаскивания посуды. Это предотвратит прилипание к посуде остатков пищи и появление неприятных запахов.
Не используйте моющее средство с этой программой.

Информация для тестирующих организаций
Для запроса всей информации, необходимой для тестирования производительности, обращайтесь по электронной почте:
info.test@dishwasher-production.com
Запишите номер изделия (PNC), который находится на табличке с техническими данными.

5. РЕЖИМЫ

5.1 Функция Multitab

Включайте данную функцию только в случае использования комбинированного таблетированного моющего средства.
Данная функция прекращает подачу ополаскивателя и соли. Индикатор отсутствия соли не горит.

Продолжительность работы программы может увеличиваться.

Включение функции Multitab

Включать или выключать функцию Multitab следует перед запуском программы. Данную функцию невозможно включить или выключить во время выполнения программы.

1. Включите прибор нажатием на кнопку «Вкл/Выкл».
2. Убедитесь, что прибор находится в режиме настройки. См. «НАСТРОЙКА И ЗАПУСК ПРОГРАММЫ».
3. Задайте программу.
4. Одновременно нажмите и удерживайте в нажатом положении кнопки режима (**D**) и (**E**), пока не загорится индикатор функции Multitab.

В случае перехода с комбинированного таблетированного моющего средства на раздельное использование моющего средства, ополаскивателя и посудомоечной соли проделайте следующее:

1. Установите смягчитель для воды на максимальное значение.
2. Убедитесь, что емкость для соли и дозатор ополаскивателя заполнены.
3. Не загружая в прибор моющее средство и посуду, запустите самую короткую программу, включающую этап ополаскивания.
4. Настройте смягчитель для воды в соответствии с жесткостью воды в Вашем регионе.
5. Задайте дозировку ополаскивателя.

5.2 Звуковая сигнализация

Звуковые сигналы выдаются в следующих случаях:

- Работа программы завершена.
- При электронной регулировке уровня жесткости смягчителя для воды.
- В случае неисправности прибора.

Заводская настройка: «вкл». Звуковые сигналы можно отключить.

Отключение звуковых сигналов

1. Включите прибор нажатием на кнопку «Вкл/Выкл». Убедитесь, что прибор находится в режиме настройки. См. «НАСТРОЙКА И ЗАПУСК ПРОГРАММЫ».
2. Одновременно нажмите и удерживайте кнопки режимов (**B**) и (**C**), пока не начнут мигать индикаторы кнопок режимов (**A**), (**B**) и (**C**).
3. Нажмите на кнопку режимов (**C**).
   - Индикаторы кнопок режимов (**A**) и (**B**) погаснут.
   - Индикатор кнопки режимов (**C**) продолжит мигать.
   - На дисплее отобразится значение установок звуковых сигналов.

1b	Вкл
0b	Выкл

4. Нажмите на кнопку режима (**C**) для изменения настройки.
5. Выключите прибор, чтобы подтвердить изменение.

6. ПЕРЕД ПЕРВЫМ ИСПОЛЬЗОВАНИЕМ

1. Убедитесь, что установленные настройки смягчителя для воды соответствуют уровню жесткости воды в Вашем регионе. В противном случае настройте смягчитель для воды. Обратитесь в местную службу водоснабжения, чтобы узнать уровень жесткости воды в Вашей местности.
2. Наполните емкость для соли.
3. Наполните дозатор ополаскивателя.
4. Откройте водопроводный вентиль.
5. В приборе могут быть посторонние вещества, оставшиеся после его производства. Для их удаления следует запустить программу мойки. Не используйте моющее средство и не загружайте корзины.

6.1 Настройка устройства для смягчения воды

Жесткость воды				Настройка смягчителя для воды
Градусы по немецкому стандарту (°dH)	Градусы по французскому стандарту (°fH)	ммоль/л	Градусы по шкале Кларка	Уровень
47 - 50	84 - 90	8.4. - 9.0	58 - 63	10
43 - 46	76 - 83	7.6 - 8.3	53 - 57	9
37 - 42	65 - 75	6.5 - 7.5	46 - 52	8
29 - 36	51 - 64	5.1 - 6.4	36 - 45	7
23 - 28	40 - 50	4.0 - 5.0	28 - 35	6
19 - 22	33 - 39	3.3 - 3.9	23 - 27	5 1)
15 - 18	26 - 32	2.6 - 3.2	18 - 22	4
11 - 14	19 - 25	1.9 - 2.5	13 - 17	3
4 - 10	7 - 18	0.7 - 1.8	5 - 12	2
< 4	< 7	< 0.7	< 5	1 2)

1) Заводская установка.

2) Не используйте соль при таком уровне.

Электронная настройка

1. Включите прибор нажатием на кнопку «Вкл/Выкл». Удостоверьтесь, что прибор находится в режиме настройки (см. Главу «Настройка и запуск программы»).
2. Одновременно нажмите и удерживайте кнопки режимов (**B**) и (**C**), пока не начнут мигать индикаторы кнопок режимов (**A**), (**B**) и (**C**).
3. Нажмите на кнопку режимов (**A**).
   - Индикаторы кнопок режимов (**B**) и (**C**) погаснут.
   - Индикатор кнопки режимов (**A**) продолжит мигать.
   - Прозвучат звуковые сигналы, например, пять прерывистых звуковых сигналов = уровень 5.
   - На дисплее отобразится текущая настройка уровня жесткости воды, например, 5 L = уровень 5.
4. Для изменения установки нажмите на кнопку режимов (**A**) нужное количество раз.
5. Выключите прибор, чтобы подтвердить настройку.

6.2 Заполнение емкости для соли

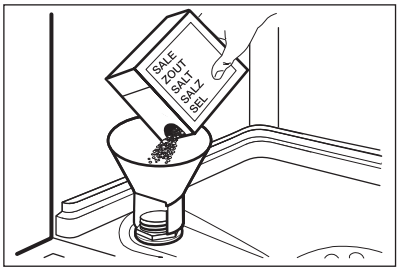

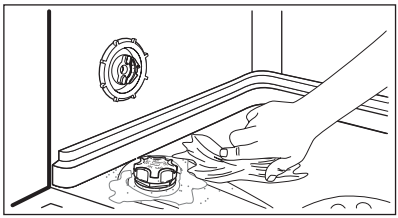

1. Поверните крышку против часовой стрелки и откройте емкость для соли.
2. Налейте в емкость для соли 1 л воды (только перед первым использованием).
3. Насыпьте посудомоечную соль в емкость для соли.
4. Уберите соль вокруг отверстия емкости для соли.
5. Чтобы закрыть емкость для соли, поверните крышку по часовой стрелке.

ПРЕДУПРЕЖДЕНИЕ!
При заполнении емкости для соли из нее может вылиться вода с солью. Существует опасность коррозии. Для того, чтобы ее предотвратить, после заполнения емкости для соли запустите любую программу.

6.3 Заполнение дозатора ополаскивателя

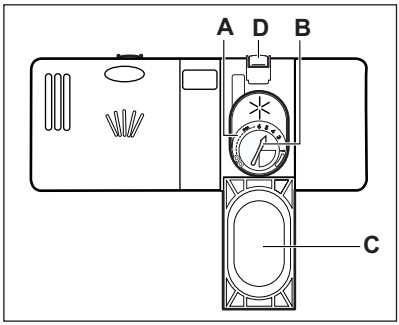

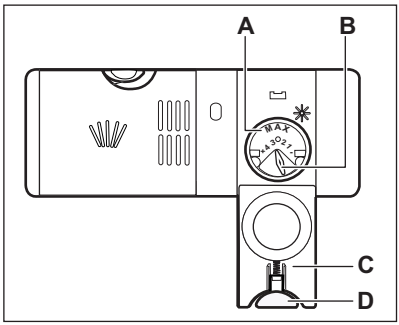

1. Нажмите на кнопку снятия блокировки (**D**), чтобы открыть крышку (**C**).
2. Наполните дозатор ополаскивателя (**A**), не превышая отметку «Макс».
3. Во избежание избыточного пенообразования удалите пролившийся ополаскиватель тканью, хорошо впитывающей жидкость.
4. Закройте крышку. Убедитесь, что кнопка блокировки защелкнулась.

Селектор количества выдаваемого ополаскивателя (**B**) позволяет выбрать от 1 (минимальное количество) до 4 или 6 (максимальное количество).

7. ЕЖЕДНЕВНОЕ ИСПОЛЬЗОВАНИЕ

1. Откройте водопроводный кран.
2. Включите прибор нажатием на кнопку «Вкл/Выкл». Убедитесь, что прибор находится в режиме настройки. См. «НАСТРОЙКА И ЗАПУСК ПРОГРАММЫ».
   - Если горит индикатор отсутствия соли, наполните емкость для соли.
   - Если горит индикатор отсутствия ополаскивателя, заправьте дозатор ополаскивателя.
3. Загрузите корзины.
4. Добавьте моющее средство.
   - В случае использования комбинированного таблетированного моющего средства включите режим Multitab.
5. Выберите подходящую программу мойки в соответствии с типом загрузки и степенью ее загрязненности.

7.1 Использование моющего средства

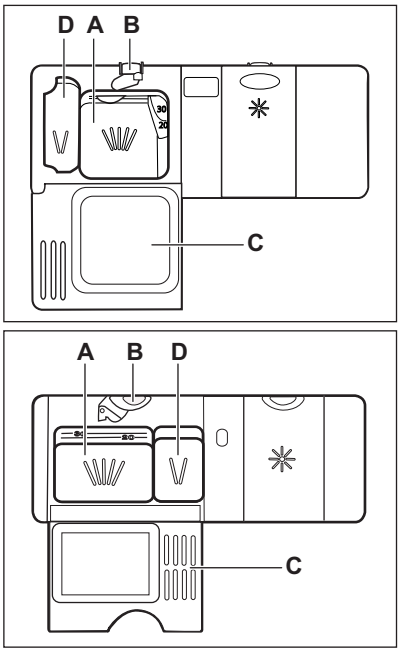

1. Нажмите на кнопку снятия блокировки (**B**), чтобы открыть крышку (**C**).
2. Заполните дозатор (**A**) моющим средством.
3. Если в программе мойки предусмотрен этап предварительной мойки, добавьте немного моющего средства в отделение дозатора для предварительной мойки (**D**).
4. При использовании таблетированного моющего средства положите таблетку в дозатор моющего средства (**A**).
5. Закройте крышку. Убедитесь, что кнопка блокировки защелкнулась.

7.2 Настройка и запуск программы

Режим настройки

Для выполнения ряда операций прибор должен находиться в режиме настройки.
Прибор находится в режиме настройки, если после включения:

- Горят все индикаторы программ.

Если индикация на панели управления отличается, одновременно нажмите и удерживайте кнопки режимов (**B**) и (**C**), пока прибор не перейдет в режим настройки.

Запуск программы без отсрочки пуска

1. Откройте водопроводный кран.
2. Включите прибор нажатием на кнопку «Вкл/Выкл».
3. Убедитесь, что прибор находится в режиме настройки.
4. Нажмите на кнопку, соответствующую программе, которую требуется задать. Замигает индикатор продолжительности программы.

5. Закройте дверцу прибора. Начнется выполнение программы.
   - Если открыть дверцу, на дисплее отобразится время продолжительности программы, уменьшающееся с шагом в 1 минуту.

Запуск программы с использованием отсрочки пуска

1. Задайте программу.
2. Многократным нажатием на кнопку отсрочки пуска добейтесь появления на дисплее нужного времени задержки (от 1 до 19 часов).
   - На дисплее замигает время отсрочки.
   - Загорится индикатор отсрочки.
3. Закройте дверцу прибора. Начнется обратный отсчет.
   - Если открыть дверцу, на дисплее будет отображаться обратный отсчет времени отсрочки пуска с интервалом в 1 час.

- После завершения обратного отсчета произойдет запуск программы.

Открывание дверцы во время работы прибора

Открывание дверцы приводит к остановке работы прибора. При закрывании дверцы работа продолжается с момента, на котором она была прервана.

Отмена отсрочки пуска

Одновременно нажмите и удерживайте кнопки режимов (**B**) и (**C**), добившись следующего состояния:

- Индикатор задержки пуска погас.
- Горят все индикаторы программ.

После отмены отсрочки пуска прибор снова перейдет в режим настройки. В этом случае необходимо снова задать программу.

Отмена программы

Одновременно нажмите и удерживайте кнопки режимов (**B**) и (**C**), пока не загорятся все индикаторы программ.

Убедитесь в наличии моющего средства в дозаторе моющего средства перед запуском новой программы.

По окончании программы

По окончании программы раздается короткий звуковой сигнал, а на дисплее отображается **0**.

1. Выключите прибор нажатием на кнопку «Вкл/Выкл».
2. Закройте водопроводный вентиль.

- Если прибор не был выключен через 3 минуты после окончания программы:
  - Все индикаторы гаснут.
  - На дисплее отображается одна горизонтальная полоска.
- Таким образом снижается энергопотребление.

  Нажмите на одну из кнопок (но только не кнопку «Вкл/Выкл»); дисплей и индикаторы включатся снова.

- Прежде чем доставать посуду из прибора, дайте ей остыть. Горячую посуду легко повредить.
- Вначале вынимайте посуду из нижней корзины, а затем из верхней.
- На боковых стенках и на дверце прибора может быть вода. Нержавеющая сталь охлаждается быстрее, чем посуда.

8. УКАЗАНИЯ И РЕКОМЕНДАЦИИ

8.1 Смягчитель для воды

Жесткая вода имеет высокое содержание минералов, которые могут привести к повреждению прибора и неудовлетворительным результатам мойки. Смягчитель для воды нейтрализует действие этих минералов.

Посудомоечная соль обеспечивает чистоту и хорошее состояние смягчителя для воды. Важно правильно выбрать уровень настройки для смягчителя для воды. Это гарантия того, что смягчитель для воды будет использовать верное соотношение посудомоечной соли и воды.

8.2 Использование соли, ополаскивателя и моющего средства

- Используйте только соль, ополаскиватель и моющее средство для посудомоечных машин. Другие продукты могут привести к повреждению прибора.
- На этапе сушки ополаскиватель помогает высушить посуду без потеков и пятен.
- Комбинированное таблетированное моющее средство содержит моющее средство, ополаскиватель и другие добавки. Убедитесь, что таблетированное средство подходит для жесткости воды в Вашем регионе. Воспользуйтесь инструкциями на упаковке продуктов.

  Если таблетированное моющее средство не рассчитано на жесткость воды в Вашем регионе, следует также использовать соль для посудомоечных машин. Сначала выберите функцию Multitab, а затем скорректируйте уровень жесткости в устройстве для смягчения воды в соответствии с жесткостью воды в Вашем регионе, и используйте соль для посудомоечных машин.
- Таблетированные моющие средства не успевают полностью раствориться при использовании коротких программ. Для того, чтобы избежать образование на посуде осадка из моющего средства, рекомендуется использовать таблетки с длинными программами.

Не превышайте указанную дозировку моющего средства. См. инструкции на упаковке моющего средства.

8.3 Загрузка корзин

Примеры загрузки корзин Вы найдете в прилагаемой брошюре.

- Используйте прибор только для мытья принадлежностей, пригодных для мытья в посудомоечных машинах.
- Не загружайте в прибор изделия из дерева, кости, алюминия, олова и меди.
- Не помещайте в прибор предметы, которые могут впитывать воду (губки, бытовые ткани).
- Удалите остатки пищи с посуды.
- Для более легкого удаления пригоревших продуктов оставьте кастрюли и сковороды на некоторое время в воде перед тем, как загружать их в прибор.
- Загружайте полые предметы (чашки, стаканы и сковороды) отверстием вниз.
- Убедитесь, что столовые приборы и тарелки не слиплись. Размещайте ложки вперемежку с другими столовыми приборами.
- Проверьте, чтобы стаканы не соприкасались друг с другом
- Загружайте мелкие предметы в корзину для столовых приборов.
- Легкие предметы укладывайте в верхнюю корзину. Убедитесь, что они не двигаются.
- Прежде чем запускать программу, убедитесь, что разбрызгиватели могут свободно вращаться.

8.4 Перед запуском программы

Убедитесь, что:

- Фильтры очищены и установлены должным образом.
- Разбрызгиватели не засорены.
- Посуда правильно загружена в корзины.
- Выбранная программа соответствует типу посуды и степени ее загрязненности.
- Использовано подходящее количество моющего средства.
- Посудомоечная машина заправлена солью и ополаскивателем (если не используется комбинированное таблетированное моющее средство).
- Крышка емкости для соли плотно закрыта.

9. УХОД И ОЧИСТКА

ВНИМАНИЕ!
Перед выполнением операций по чистке и уходу выключите прибор и извлеките вилку сетевого шнура из розетки.

Грязные фильтры засоренность разбрызгивателей приводит к ухудшению качества мойки.
Периодически проверяйте состояние фильтров и, при необходимости, проводите их очистку.

9.1 Чистка фильтров

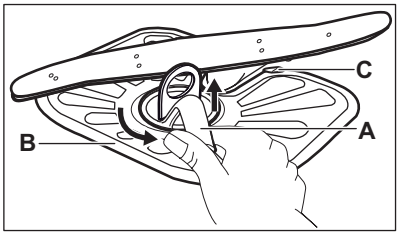

1. Поверните фильтр (**A**) против часовой стрелки и извлеките его.

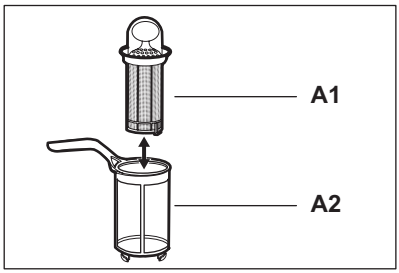

2. Для разборки фильтра (**A**) потянув, разделите (**A1**) и (**A2**).
3. Извлеките фильтр (**B**).
4. Промойте фильтры водой.
5. Перед тем, как установить фильтр (**B**) на место, убедитесь, что внутри или по краям отстойника нет остатков пищи или других загрязнений.

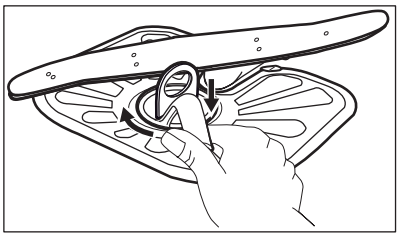

6. Убедитесь, что фильтр (**B**) установлен правильно – под двумя направляющими (**C**).
7. Соберите фильтр (**A**) и установите его назад в фильтр (**B**). Поверните по часовой стрелке до щелчка.

Неверная установка фильтров может привести к неудовлетворительным результатам мойки и повреждению прибора.

9.2 Чистка разбрызгивателей

Не снимайте разбрызгиватели.
Если отверстия разбрызгивателей засорились, удалите частицы грязи с помощью предмета с тонким кончиком (зубочисткой).

9.3 Очистка наружных поверхностей

Протрите прибор мягкой влажной тряпкой.

Используйте только нейтральные моющие средства. Не используйте абразивные средства, царапающие губки и растворители.

10. ПОИСК И УСТРАНЕНИЕ НЕИСПРАВНОСТЕЙ

Прибор не запускается или останавливается во время работы.
Перед тем, как обращаться в сервисный центр, для разрешения проблемы воспользуйтесь данной информацией.
При некоторых неисправностях на дисплей выводится код неисправности:

- i10 - В прибор не поступает вода.
- i20 - Прибор не сливает воду.
- i30 - Сработала система защиты от перелива.

ВНИМАНИЕ!
Перед выполнением проверки выключите прибор.

Неисправность	Возможное решение
Прибор не включается.	Убедитесь, что вилка сетевого шнура вставлена в розетку электропитания.
	Убедитесь, что предохранитель на электрощите не поврежден.
Программа не запускается.	Убедитесь, что дверца прибора закрыта.
	Если задана отсрочка пуска, отмените отсрочку или дождитесь окончания обратного отсчета.
В прибор не поступает вода.	Убедитесь, что водопроводный кран открыт.
	Убедитесь, что давление в водопроводной сети не понижено. Для получения сведений об этом обратитесь в местную службу водоснабжения.
	Убедитесь, что водопроводный кран не засорен.
	Убедитесь, что фильтр наливного шланга не засорен.
	Убедитесь, что наливной шланг не перекручен и не передавлен.
Прибор не сливает воду.	Убедитесь, что сливная труба не засорена.
	Убедитесь, что сливной шланг не перекручен и не передавлен.
Сработала система защиты от перелива.	Закройте водопроводный вентиль и обратитесь в сервисный центр.

После выполнения проверки включите прибор. Выполнение программы продолжится с того момента, на котором она была прервана. Если неисправность появится снова, обратитесь в сервисный центр.
Если на дисплее отображаются другие коды ошибок, обратитесь в сервисный центр.

10.1 Если результаты мойки и сушки неудовлетворительны

Белесые потеки или синеватый налет на стеклянной посуде и тарелках.

- Слишком большое количество выдаваемого ополаскивателя. Уменьшите уровень дозатора ополаскивателя.
- Было добавлено слишком большое количество моющего средства.

Пятна и потеки на стекле и посуде.

- Недостаточное количество выдаваемого ополаскивателя. Увеличьте уровень дозатора ополаскивателя.
- Причиной может быть качество моющего средства.

Посуда осталась мокрой

- Была выбрана программа без этапа сушки или с этапом сушки при низкой температуре.
- Дозатор ополаскивателя пуст.

- Причиной может быть качество ополаскивателя.
- Причиной может быть качество комбинированного таблетированного моющего средства. Попробуйте таблетки другого производителя или включите дозатор ополаскивателя и используйте ополаскиватель одновременно с комбинированным таблетированным моющим средством.

Другие возможные причины приведены в Главе «УКАЗАНИЯ И РЕКОМЕНДАЦИИ».

10.2 Включение дозатора ополаскивателя одновременно с режимом Multitab

1. Включите прибор нажатием на кнопку «Вкл/Выкл». Удостоверьтесь, что прибор находится в режиме настройки (см. Главу «НАСТРОЙКА И ЗАПУСК ПРОГРАММЫ»).
2. Одновременно нажмите и удерживайте кнопки режимов (**B**) и (**C**), пока не начнут мигать индикаторы кнопок режимов (**A**), (**B**) и (**C**).
3. Нажмите на кнопку режима (**B**).
   - Индикаторы кнопок режимов (**A**) и (**C**) погаснут.
   - Индикатор кнопки режима (**B**) продолжит мигать.
   - На дисплее появится текущая настройка дозатора ополаскивателя.

0d	Выкл
1d	Вкл

4. Нажмите на кнопку режима (**B**) для изменения настройки.
5. Выключите прибор, чтобы подтвердить настройку.
6. Задайте дозировку ополаскивателя.
7. Наполните дозатор ополаскивателя.

11. ТЕХНИЧЕСКИЕ ДАННЫЕ

Габаритные размеры	Ширина / высота / глубина (мм):	596 / 818 - 898 / 555
Подключение к электросети	См. табличку с техническими данными.	
	Напряжение	220-240 В
	Частота	50 Гц
Давление в водопроводной сети	Мин. / макс. (бар / МПа)	(0.5 / 0.05) / (8 / 0.8)
Водоснабжение 1)	Холодная или горячая вода 2)	макс. 60°C
Вместимость	Комплектов посуды	12
Потребляемая мощность	При оставлении во включенном состоянии	0.99 Вт
	В выключенном состоянии	0.10 Вт

1) Присоедините наливной шланг к водопроводному крану с резьбой 3/4".

2) Если горячая вода подается из системы, использующей альтернативные источники энергии (например, солнечные панели или ветрогенераторы), подключайте прибор к водопроводу горячей воды, чтобы снизить потребление энергии.

12. ОХРАНА ОКРУЖАЮЩЕЙ СРЕДЫ

Материалы с символом  следует сдавать на переработку. Положите упаковку в соответствующие контейнеры для сбора вторичного сырья.
Принимая участие в переработке старого электробытового оборудования, Вы помогаете защитить окружающую среду и здоровье человека. Не выбрасывайте вместе с бытовыми отходами бытовую технику, помеченную символом . Доставьте изделие на местное предприятие по переработке вторичного сырья или обратитесь в свое муниципальное управление.

Дата производства данного изделия указана в серийном номере (serial number), где первая цифра номера соответствует последней цифре года производства, вторая и третья цифры номера – порядковому номеру недели. Например, серийный номер 11012345 означает, что изделие произведено на десятой неделе 2011 года.

ЗМІСТ

1. ІНСТРУКЦІЇ З ТЕХНІКИ БЕЗПЕКИ 33
2. ОПИС ВИРОБУ 34
3. ПАНЕЛЬ КЕРУВАННЯ 35
4. ПРОГРАМИ 35
5. ФУНКЦІЇ 36
6. ПЕРЕД ПЕРШИМ КОРИСТУВАННЯМ 37
7. ЩОДЕННЕ КОРИСТУВАННЯ 40
8. ПОРАДИ І РЕКОМЕНДАЦІЇ 41
9. ДОГЛЯД ТА ЧИСТКА 42
10. УСУНЕННЯ ПРОБЛЕМ 43
11. ТЕХНІЧНА ІНФОРМАЦІЯ 45

МИ ПРО ВАС ДУМАЄМО

Дякуємо за покупку приладу Electrolux. Ви обрали продукт, який втілює в собі десятки років професійного досвіду та інновацій. Оригінальний та стильний, він був розроблений з думкою про вас. Тому щоразу, коли ви ним користуєтесь, ви можете бути впевнені в отриманні гарних результатів.

Ласкаво просимо в світ Electrolux.

Звертайтеся на наш веб-сайт:

Поради з використання, брошури, інструкції з усунення несправностей, сервісна інформація:
www.electrolux.com

Зареєструйте виріб, щоб отримати покращене обслуговування:
www.RegisterElectrolux.com

Придбання приладдя, витратних матеріалів та оригінальних запчастин для вашого приладу:
www.electrolux.com/shop

РОБОТА З КЛІЄНТАМИ ТА СЕРВІСНЕ ОБСЛУГОВУВАННЯ

Рекомендується використовувати оригінальні запчастини.
При звертанні до сервісного центру необхідно мати наступну інформацію.
Її можна знайти на табличці з технічними даними. Модель, номер виробу, серійний номер.

Увага! Важлива інформація з техніки безпеки.

Загальна інформація та рекомендації

Екологічна інформація

Може змінитися без оповіщення.

1. ⚠ ІНСТРУКЦІЇ З ТЕХНІКИ БЕЗПЕКИ

Перед установкою та експлуатацією приладу слід уважно прочитати інструкцію користувача. Виробник не несе відповідальності за пошкодження, що виникли через неправильне встановлення або експлуатацію. Інструкції з користування приладом слід зберігати з метою користування в майбутньому.

1.1 Безпека дітей і вразливих осіб

⚠ **Попередження!**
Існує ризик задушення і травмування, у тому числі з серйозними тривалими наслідками.

- Не дозволяйте користуватися приладом особам, у т. ч. дітям, з обмеженими фізичними або розумовими здібностями чи недостатнім досвідом і знаннями. При користуванні приладом такі особи мають перебувати під наглядом або виконувати вказівки відповідальної за їх безпеку людини.
- Не дозволяйте дітям гратися з приладом.
- Пакувальні матеріали слід тримати в недоступному для дітей місці.
- Усі миючі засоби слід тримати в недоступному для дітей місці.
- Не допускайте дітей та домашніх тварин до відчинених дверцят приладу.

1.2 Установка

- Повністю зніміть упаковку.
- Не встановлюйте і не використовуйте пошкоджений прилад.
- Не встановлюйте та не користуйтеся приладом у приміщеннях, де температура опускається нижче 0°C.
- Дотримуйтеся інструкцій зі встановлення, що постачаються разом із приладом.
- Переконайтеся, що конструкції, під якими і біля яких установлений прилад, є стійкими й безпечними.

Підключення до електромережі

⚠ **Попередження!**
Існує небезпека пожежі й ураження електричним струмом.

- Прилад повинен бути заземленим.
- Переконайтеся, що електричні параметри на табличці з технічними даними відповідають параметрам електромережі. У разі невідповідності слід звернутися до електрика.
- Завжди користуйтеся правильно встановленою протиударною розеткою.
- Не використовуйте розгалужувачі, перехідники й подовжувачі.
- Під час встановлення приладу пильнуйте, щоб не пошкодити кабель живлення і штепсель. Якщо кабель електроживлення необхідно замінити, цю процедуру мають виконувати фахівці з нашого Центру технічного обслуговування.
- Вмикайте штепсель у розетку лише після завершення установки. Переконайтесь, що після установки є вільний доступ до розетки електроживлення.
- Не тягніть за кабель живлення, щоб відключити прилад від електромережі. Тягніть тільки за штепсельну вилку.
- Не торкайтеся кабелю живлення чи штепсельної вилки вологими руками.
- Цей прилад відповідає директивам ЄЕС.

Підключення до водопроводу

- Стежте за тим, щоб не пошкодити шланги водопостачання.
- Прилад слід підключати до водопроводу за допомогою нових наборів шлангів, що постачаються. Старі набори шлангів використовувати вдруге не можна.
- Перш ніж підключити прилад до нових труб або до труб, якими не користувалися впродовж довгого часу, слід зачекати, поки потік води стане прозорим.
- При першому користуванні приладом слід запевнитися, що ніде не витікає вода.

1.3 Користування

- Цей прилад призначений для використання у побутових та аналогічних сферах, наприклад:
  - на кухнях магазинів, офісів та інших робочих установ;
  - на фермах;
  - клієнтами готелів, мотелів та інших житлових приміщень;

– в установах, що пропонують напівпансіон.

Попередження!
Існує небезпека травмування, опіків, ураження електричним струмом і пожежі.

- Не змінюйте технічні характеристики приладу.
- Ножі та інші гострі прибори потрібно класти до кошика для столових приборів гострим кінцем донизу або горизонтально.
- Щоб не перечепитися через дверцята приладу, не залишайте їх відчиненими без нагляду.
- Не сідайте і не ставайте на відкриті дверцята.
- Миючі засоби для посудомийної машини є небезпечними. Дотримуйтеся інструкцій з безпеки, що зазначені на упаковці миючого засобу.
- Не пийте воду із приладу, а також не грайтеся цією водою.
- Не виймайте посуд із приладу до завершення програми. На посуді може залишатися миючий засіб.
- Із приладу може вийти гаряча пара, якщо відчинити дверцята під час виконання програми.
- Не кладіть займисті речовини чи предмети, змочені в займистих речовинах, усередину приладу, поряд з ним або на нього.
- Не використовуйте воду з пульверизатора або пар для чищення приладу.

1.4 Утилізація

Попередження!
Існує небезпека травмування або задушення.

- Відключіть прилад від електромережі.
- Відріжте кабель живлення і викиньте його.
- Зніміть дверний замок, щоб уникнути запирання дітей і домашніх тварин у приладі.

Цей продукт по змісту небезпечних речовин відповідає вимогам Технічного регламенту обмеження використання деяких небезпечних речовин в електричному та електронному обладнанні (постанова Кабінета Міністрів України №1057 від 3 грудня 2008р.)

2. ОПИС ВИРОБУ

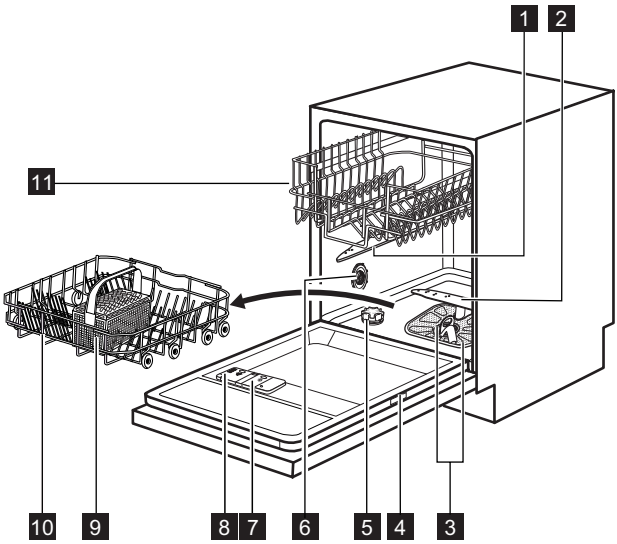

1 Середній розпилювач

2 Нижній розпилювач

3 Фільтри
4 Табличка з технічними даними
5 Контейнер для солі
6 Перемикач рівня жорсткості води
7 Дозатор ополіскувача
8 Дозатор миючого засобу
9 Кошик для столових приборів
10 Нижній кошик
11 Верхній кошик

3. ПАНЕЛЬ КЕРУВАННЯ

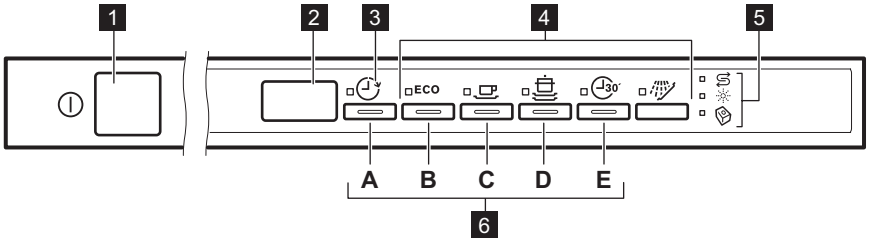

1 Кнопка увімкнення/вимкнення
2 Дисплей
3 Кнопка «Відкладений пуск»
4 Кнопки програм
5 Індикатори
6 Функціональні кнопки

Індикатори	Опис
	Індикатор солі. Коли виконується програма, індикатор не світиться.
	Індикатор ополіскувача. Коли виконується програма, індикатор не світиться.
	Індикатор функції Multitab.

4. ПРОГРАМИ

Програма[1)]	Ступінь забруднення Тип завантаження	Фази програми	Тривалість (хв.)	Споживання електроенергії (кВт-год)	Споживання води (л)
ECO[2)]	Середній ступінь забруднення Посуд і столові прибори	Попереднє миття Миття при температурі 50 °C Ополіскування Сушіння	168	1.01	12.4

Програма[1)]	Ступінь забруднення Тип завантаження	Фази програми	Тривалість (хв.)	Споживання електроенергії (кВт-год)	Споживання води (л)
	Середній ступінь забруднення Посуд і столові прибори	Попереднє миття Миття при температурі 65 °C Ополіскування Сушіння	100 - 110	1.3 - 1.4	15 - 16
	Сильне забруднення Посуд, столові прибори, каструлі та сковороди	Попереднє миття Миття при температурі 70 °C Ополіскування Сушіння	90 - 100	1.7 - 1.9	19 - 21
30' 3)	Свіже забруднення Посуд і столові прибори	Миття при температурі 60 °C Ополіскування	30	0.8	8
4)	Усе	Попереднє миття	12	0.1	3

1) Показники споживання та тривалість програми залежать від тиску й температури води, коливання напруги в електромережі, вибраних функцій та кількості посуду.

2) Ця програма забезпечує найефективніше використання води й електроенергії для миття посуду та столових приборів із середнім ступенем забруднення. (Це стандартна програма для дослідницьких установ.)

3) Ця програма допоможе вимити посуд зі свіжим забрудненням. Вона дає високі результати миття за короткий час.

4) Ця програма використовується для швидкого ополіскування посуду. Це дозволяє уникнути прилипання залишків їжі та виходу неприємного запаху із приладу.
Не використовуйте миючий засіб для цієї програми.

Інформація для дослідницьких установ
Для отримання необхідної інформації щодо тестових процедур зверніться за адресою електронної пошти:
info.test@dishwasher-production.com
Вкажіть номер виробу (PNC), зазначений на табличці.

5. ФУНКЦІЇ

5.1 Функція Multitab

Вмикайте цю функцію тільки у разі використання комбінованого таблетованого миючого засобу.
Ця функція припиняє надходження ополіскувача та солі. Індикатор солі не світиться.
Тривалість програми може збільшитися.

Активація функції «Multitab»

Активуйте або дезактивуйте функцію «Multitab» перед запуском програми. Не можна активувати чи дезактивувати цю функцію, якщо програма вже виконується.

1. Щоб увімкнути прилад, натисніть кнопку ввімкнення/вимкнення.
2. Переконайтеся, що прилад переведено в режим налаштування. Див. розділ «ВСТАНОВЛЕННЯ Й ЗАПУСК ПРОГРАМИ».
3. Виберіть програму.
4. Одночасно натисніть і утримуйте функціональні кнопки (**D**) і (**E**), доки не загориться індикатор функції «Multitab».

Якщо ви вирішили припинити користування комбінованими таблетованими миючими засобами, то перед початком окремого застосування миючого засобу, ополіскувача та солі для посудомийної машини слід виконати описані нижче дії.

1. Установіть налаштування пом'якшувача води на найвищий рівень.
2. Переконайтеся в тому, що контейнер для солі та дозатор ополіскувача заповнено.
3. Запустіть найкоротшу програму з фазою полоскання без миючого засобу та без посуду.
4. Скоригуйте рівень пом'якшувача води відповідно до жорсткості води у вашій місцевості.
5. Відрегулюйте дозування ополіскувача.

5.2 Звукові сигнали

Звукові сигнали лунають в описаних нижче випадках.

- Програму завершено.
- Рівень пом'якшення води налаштовано електронною системою керування.
- У приладі виникли несправності.

Заводське налаштування: увімкн. Звукові сигнали можна вимкнути.

Вимкнення звукових сигналів

1. Щоб увімкнути прилад, натисніть кнопку ввімкнення/вимкнення. Переконайтеся, що прилад переведено в режим налаштування. Див. розділ «ВСТАНОВЛЕННЯ Й ЗАПУСК ПРОГРАМИ».
2. Одночасно натисніть і утримуйте функціональні кнопки (**B**) і (**C**), доки не почнуть блимати індикатори функціональних кнопок (**A**), (**B**) і (**C**).
3. Натисніть функціональну кнопку (**C**).
   - Індикатори функціональних кнопок (**A**) і (**B**) згаснуть.
   - Індикатор функціональної кнопки (**C**) продовжить блимати.
   - На дисплеї відображаються налаштування звукових сигналів.

16	Увімк.
06	Вимк.

4. Щоб змінити налаштування, натисніть функціональну кнопку (**C**).
5. Щоб підтвердити, вимкніть прилад.

6. ПЕРЕД ПЕРШИМ КОРИСТУВАННЯМ

1. Перевірте, чи відповідає встановлений рівень пом'якшувача жорсткості води у вашій місцевості. За потреби відрегулюйте пом'якшувач води. Щоб дізнатися, яка жорсткість води у вашій місцевості, зверніться у службу водопостачання.
2. Покладіть сіль у контейнер для солі.
3. Залийте ополіскувач у дозатор ополіскувача.
4. Відкрийте водопровідний кран.
5. У приладі можуть бути сторонні речовини, що залишилися у процесі виробництва. Запустіть програму, щоб їх видалити. Не застосовуйте миючий засіб і не завантажуйте кошики.

6.1 Регулювання пом’якшувача води

Жорсткість води				Настроювання пом’якшувача води
Німецькі градуси (°dH)	Французькі градуси (°fH)	ммоль/л	Градуси Кларка	Рівень
47 - 50	84 - 90	8.4. - 9.0	58 - 63	10
43 - 46	76 - 83	7.6 - 8.3	53 - 57	9
37 - 42	65 - 75	6.5 - 7.5	46 - 52	8
29 - 36	51 - 64	5.1 - 6.4	36 - 45	7
23 - 28	40 - 50	4.0 - 5.0	28 - 35	6
19 - 22	33 - 39	3.3 - 3.9	23 - 27	5 1)
15 - 18	26 - 32	2.6 - 3.2	18 - 22	4
11 - 14	19 - 25	1.9 - 2.5	13 - 17	3
4 - 10	7 - 18	0.7 - 1.8	5 - 12	2
< 4	< 7	< 0.7	< 5	1 2)

1) Заводська настройка.

2) Не використовуйте сіль на цьому рівні.

Настроювання за допомогою електроніки

1. Щоб увімкнути прилад, натисніть кнопку увімкнення/вимкнення. Переконайтеся, що прилад перебуває в режимі налаштування (див. розділ «Встановлення і запуск програми»).
2. Одночасно натисніть і втримуйте функціональні кнопки (**B**) та (**C**), доки не почнуть блимати індикатори функціональних кнопок (**A**), (**B**) і (**C**).
3. Натисніть функціональну кнопку (**A**).
   - Індикатори функціональних кнопок (**B**) і (**C**) згаснуть.
   - Індикатор функціональної кнопки (**A**) продовжує блимати.
   - Звукові сигнали працюють, наприклад, п’ять переривчастих звукових сигналів означає рівень 5.
   - На дисплеї відобразиться поточне налаштування пом’якшувача води, наприклад, 5 L = рівень 5.
4. Натискайте функціональну кнопку (**A**), щоб змінити настройку.
5. Вимкніть прилад, щоб підтвердити налаштування.

6.2 Додавання солі в контейнер для солі

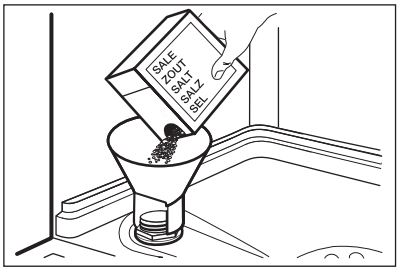

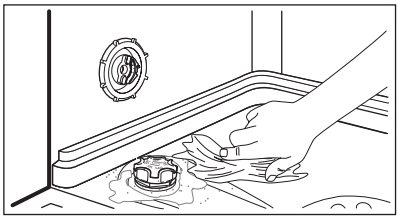

1. Поверніть кришечку проти годинникової стрілки і відкрийте контейнер для солі.
2. Налийте 1 літр води в контейнер для солі (лише перший раз).
3. Заповніть контейнер сіллю для посудомийної машини.
4. Приберіть сіль із поверхні навколо отвору контейнера.
5. Закрийте контейнер для солі, повернувши кришечку за годинниковою стрілкою.

Обережно!
Вода і сіль можуть перелитися з контейнера для солі під час наповнення. Існує ризик корозії. Щоб запобігти цьому, запустіть програму після наповнення контейнера для солі.

6.3 Заповнення дозатора ополіскувача

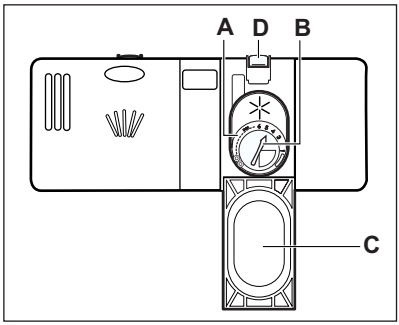

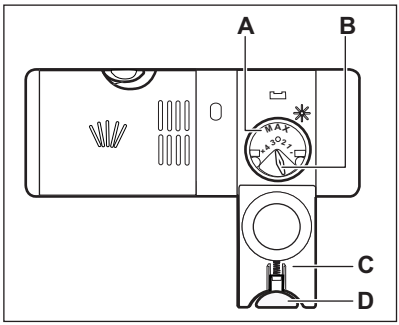

1. Натисніть кнопку (**D**), щоб відкрити кришку (**C**).
2. Наповніть дозатор ополіскувача (**A**), не перевищуючи позначки «max».
3. Якщо ополіскувач розлився, витріть його ганчіркою, що добре вбирає рідину. Це дозволить уникнути утворення надмірної піни.
4. Закрийте кришку. Переконайтеся, що кнопка розблокування стала на місце.

Ви можете повернути регулятор дозування (**B**) у положення між 1 (найнижча кількість) і положенням 4 або 6 (найвища кількість).

7. ЩОДЕННЕ КОРИСТУВАННЯ

1. Відкрийте водопровідний кран.
2. Щоб увімкнути прилад, натисніть кнопку ввімкнення/вимкнення. Переконайтеся, що прилад переведено в режим налаштування. Див. розділ «ВСТАНОВЛЕННЯ Й ЗАПУСК ПРОГРАМИ».
   - Якщо світиться індикатор солі, насипте її в контейнер для солі.
   - Якщо світиться індикатор ополіскувача, наповніть дозатор ополіскувача.
3. Завантажте посуд у кошики.
4. Додайте миючий засіб.
   - Якщо застосовується комбінований таблетований миючий засіб, активуйте функцію «Multitab».
5. Установіть і запустіть програму, що відповідає типу посуду та ступеню його забруднення.

7.1 Користування миючим засобом

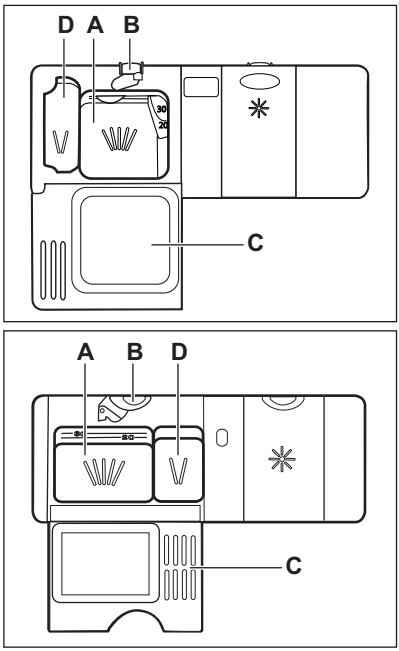

1. Натисніть кнопку (**B**), щоб відкрити кришку (**C**).
2. Додайте миючий засіб у дозатор (**A**) .
3. Якщо програма включає фазу попереднього миття, помістіть невелику кількість миючого засобу у відділення (**D**).
4. У разі використання таблетованого миючого засобу покладіть таблетку в дозатор (**A**).
5. Закрийте кришку. Переконайтеся, що кнопка розблокування стала на місце.

7.2 Встановлення і запуск програми

Режим налаштування

Прилад має перебувати в режимі налаштування, щоб можна було виконати певні операції.
Прилад перебуває в режимі налаштування, якщо після активації:

- загораються всі індикатори програм.

Якщо на панелі керування відображається інша комбінація індикаторів, натисніть і утримуйте натиснутими одночасно кнопки (**B**) і (**C**), доки прилад не перейде до режиму налаштування.

Запуск програми без відкладеного запуску

1. Відкрийте водопровідний кран.
2. Щоб увімкнути прилад, натисніть кнопку ввімкнення/вимкнення.
3. Переконайтеся, що прилад переведено в режим налаштування.

4. Натисніть кнопку потрібної програми. На дисплеї мігтить значення тривалості програми.
5. Закрийте дверцята пристрою. Програма запуститься.
   - Якщо відчинити дверцята, на дисплеї відображатиметься тривалість виконання програми, що зменшується з кроком в 1 хвилину.

Запуск програми з відкладеним запуском

1. Виберіть програму.
2. Натискайте кнопку відкладеного запуску, доки не дисплеї не з'явиться потрібна кількість годин для відкладеного запуску (від 1 до 19 годин).
   - На дисплеї блиматиме час відкладеного запуску.
   - Загориться індикатор відкладеного запуску.
3. Закрийте дверцята пристрою. Розпочнеться зворотний відлік.
   - У разі відкриття дверцят на дисплеї відображається зворотний відлік до часу відкладеного пуску, який зменшується з кроком в 1 годину.

- Після закінчення зворотного відліку програма запуститься автоматично.

Відчинення дверцят під час роботи приладу

Якщо відчинити дверцята, прилад зупиниться. Після закриття дверцят прилад поновить роботу програми з того моменту, коли її було перервано.

Скасування відкладеного пуску

Одночасно натисніть і утримуйте функціональні кнопки (**B**) і (**C**) до моменту, коли:

- індикатор відкладеного запуску згасне;
- загоряться індикатори всіх програм.

При скасуванні відкладеного запуску прилад повертається в режим налаштування. Потрібно знову вибрати програму.

Скасування програми

Одночасно натисніть і утримуйте функціональні кнопки (**B**) і (**C**), доки не засвітяться всі індикатори програм.

Перед тим як нова програма запуститься, переконайтеся, що у дозаторі є миючий засіб.

Після завершення програми

Після закінчення програми пролунає переривчастий звуковий сигнал, і на дисплеї відобразиться **0**.

1. Вимкніть прилад, натиснувши кнопку ввімкнення/вимкнення.
2. Закрийте водопровідний кран.

- Якщо не вимкнути прилад, через 3 хвилини після закінчення програми:
  - усі індикатори згаснуть;
  - на дисплеї відобразиться 1 горизонтальна смужка.
- Це допомагає зменшити споживання електроенергії.

  Натисніть одну з кнопок (крім кнопки ввімкнення/вимкнення), і дисплей та індикатори загоряться знову.

- Дайте посуду охолонути, перш ніж виймати його із приладу. Гарячий посуд можна легко пошкодити.
- Спершу вийміть посуд із нижнього кошика, а потім із верхнього.
- На стінках і дверцятах приладу може бути вода. Нержавіюча сталь холоне швидше, ніж посуд.

8. ПОРАДИ І РЕКОМЕНДАЦІЇ

8.1 Пом'якшувач води

У жорсткій воді міститься велика кількість мінералів, що можуть зашкодити приладу і спричинити негативний результат миття. Пом'якшувач води нейтралізує ці мінерали.
Сіль для посудомийної машини підтримує пом'якшувач води в чистоті і доброму стані.

Важливо налаштувати правильний рівень пом'якшувача води. Завдяки цьому пом'якшувач води застосовує відповідну кількість солі для посудомийної машини та води.

8.2 Використання солі, ополіскувача та миючого засобу

- Використовуйте сіль, ополіскувач і миючий засіб, призначені лише для посудомийних машин. Інші засоби можуть пошкодити прилад.
- Під час останньої фази полоскання ополіскувач допомагає висушити посуд, не залишаючи розводів і плям.
- Комбіновані таблетовані миючі засоби містять миючий засіб, ополіскувач та інші додаткові агенти. Перевірте, чи таблетований засіб відповідає жорсткості води у вашій місцевості. Прочитайте інструкції на упаковці продукту.

  Якщо потрібно використовувати ці таблетовані засоби з водою, яка не має відповідного рівня жорсткості, також слід використовувати сіль для посудомийної машини. Спочатку ввімкніть функцію Multitab, потім налаштуйте пом'якшувач води з урахуванням жорсткості води у вашій місцевості та скористайтеся сіллю для посудомийної машини.
- Таблетований миючий засіб не розчинюється повністю, якщо використовуються короткі програми. Щоб запобігти утворенню залишків миючого засобу на столовому посуді, рекомендується використовувати таблетовані засоби для тривалих програм.

Використовуйте мінімально необхідну кількість миючого засобу. Див. інструкції на упаковці миючого засобу.

8.3 Завантаження посуду в кошики

Ознайомтеся із прикладами завантаження посуду в кошики, що зазначені в інформаційному листі з комплекту.

- Прилад призначено для миття лише посуду, що підходить для посудомийних машин.
- Забороняється мити в посудомийній машині вироби з дерева, рогу, алюмінію, олова й міді.
- Забороняється класти у прилад речі, що вбирають вологу (губки, ганчірки).
- Видаліть із посуду рештки їжі.
- Щоб полегшити видалення пригорілих залишків їжі, замочіть каструлі та сковорідки у воді, перш ніж класти їх у прилад.
- Предмети, що мають заглиблення (напр., чашки, склянки та миски), ставте отвором донизу.
- Подбайте, щоб столові прибори і посуд не злипалися. Кладіть ложки серед інших гострих приборів.
- Подбайте про те, щоб склянки не стикалися з іншими склянками.
- Маленькі предмети кладіть у кошик для столових приборів.
- Легкі предмети кладіть у верхній кошик. Подбайте про те, щоб предмети не рухалися.
- Перед запуском програми переконайтеся, що розпилювачі можуть вільно обертатися.

8.4 Перед запуском програми

Переконайтеся, що:

- Фільтри очищені та правильно встановлені.
- Розпилювачі не забиті.
- Посуд у кошиках розташований правильно.
- Програма відповідає типу завантаження та ступеню забруднення.
- Використовується правильна кількість миючого засобу.
- Наявні сіль і ополіскувач для посудомийних машин (якщо лише не використовуються комбіновані таблетовані миючі засоби).
- Кришка контейнера для солі щільно закрита.

9. ДОГЛЯД ТА ЧИСТКА

Попередження!
Перш ніж виконувати технічне обслуговування, вимкніть прилад і вийміть вилку з розетки.

Брудні фільтри і забиті розпилювачі понижують результати миття. Регулярно перевіряйте їх і чистьте за необхідності.

9.1 Чищення фільтрів

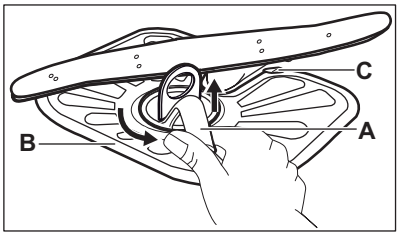

1. Поверніть фільтр (**A**) проти годинникової стрілки і зніміть його.

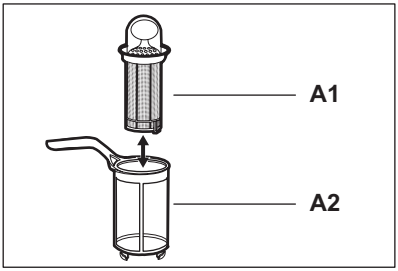

2. Щоб розібрати фільтр (**A**), роз'єднайте частини (**A1**) і (**A2**).
3. Вийміть фільтр (**B**).
4. Промийте фільтри водою.
5. Перед тим як вставляти фільтр (**B**) назад, подбайте, щоб у відстійнику і навколо його кромки не було бруду та залишків їжі.

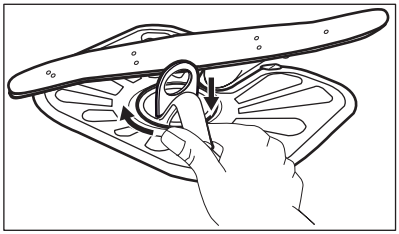

6. Переконайтеся, що фільтр (**B**) правильно вставлений під 2 напрямними (**C**).
7. Зберіть фільтр (**A**) і вставте його у фільтр (**B**). Поверніть за годинниковою стрілкою до фіксації.

Неправильне встановлення фільтрів може спричинити незадовільні результати миття і пошкодження приладу.

9.2 Чищення розпилювачів

Не знімайте розпилювачі.
Якщо отвори розпилювачів забилися, видаліть решітки бруду за допомогою загостреного предмета.

9.3 Чищення ззовні

Протріть прилад вологою м'якою ганчіркою. Застосовуйте лише нейтральні миючі засоби. Не застосовувати абразивні продукти, абразивні серветки чи розчинники.

10. УСУНЕННЯ ПРОБЛЕМ

Прилад не запускається або зупиняється під час роботи.
Перш ніж звертатися до сервісного центру, ознайомтесь з інформацією у розділі щодо вирішення проблеми.

При виникненні деяких проблем на дисплеї з'являється код попередження:

- **F10** - Прилад не заповнюється водою.
- **F20** - Прилад не зливає воду.
- **F30** - Працює пристрій, що запобігає переливанню води.

Попередження!
Вимкніть прилад, перш ніж виконувати перевірку.

Проблема	Можливе рішення
Не вдається увімкнути прилад.	Перевірте, чи вилка вставлена в розетку.
	Перевірте запобіжник на електрощиті.
Програма не запускається.	Переконайтеся, що дверцята приладу зачинені.
	Якщо встановлено відкладений запуск, скасуйте його або зачекайте до кінця зворотного відліку.
Прилад не заповнюється водою.	Переконайтеся, що водопровідний кран відкритий.
	Перевірте, чи достатній тиск у водопровідному крані. За інформацією звертайтеся до місцевих органів водопостачання.
	Переконайтеся, що водопровідний кран не забитий.
	Переконайтеся, що фільтр у впускному шлангу не забитий.
	Переконайтеся, що впускний шланг не перетиснутий і не перекручений.
Прилад не зливає воду.	Переконайтеся, що зливний отвір не забитий.
	Переконайтеся, що зливний шланг не перетиснутий і не перекручений.
Працює пристрій, що запобігає переливанню води.	Закрийте водопровідний кран і зверніться у сервісний центр.

Після перевірки увімкніть прилад. Виконання програми продовжиться з того моменту, коли вона була перервана.
Якщо проблема виникає знову, зверніться у сервісний центр.
Якщо з'являються інші коди помилок, зверніться у сервісний центр.

10.1 Якщо результати миття та сушіння незадовільні

На склянках та іншому посуді наявні смуги білуватого кольору або синюватий наліт.

- Надто велике дозування ополіскувача. Зменште рівень ополіскувача за допомогою регулятора.
- Надто багато миючого засобу.

Плями та сліди від води на склянках і іншому посуді

- Недостатнє дозування ополіскувача. Збільште рівень ополіскувача за допомогою регулятора.
- Проблема може бути спричинена якістю миючого засобу.

Посуд вологий

- Програма не включає фази сушіння, або вибрана низька температура сушіння.
- Дозатор ополіскувача порожній.
- Проблема може бути спричинена якістю ополіскувача.
- Проблема може бути спричинена якістю комбінованого таблетованого миючого засобу. Спробуйте використати засіб іншого виробника або активуйте дозатор миючого засобу, так щоб ополіскувач використовувався разом із комбінованим таблетованим миючим засобом.

Див. розділ «ПОРАДИ ТА ПІДКАЗКИ», щоб дізнатися про інші можливі причини.

10.2 Увімкнення дозатора ополіскувача з активованою функцією «Multitab»

1. Щоб увімкнути прилад, натисніть кнопку ввімкнення/вимкнення. Переконайтеся, що прилад переведено в режим налаштування (див. розділ «ВСТАНОВЛЕННЯ Й ЗАПУСК ПРОГРАМИ»).

2. Одночасно натисніть і утримуйте функціональні кнопки (**B**) і (**C**), доки не почнуть блимати індикатори функціональних кнопок (**A**), (**B**) і (**C**).
3. Натисніть функціональну кнопку (**B**).
   - Індикатори функціональних кнопок (**A**) і (**C**) згаснуть.
   - Індикатор функціональної кнопки (**B**) продовжить блимати.
   - На дисплеї відобразиться налаштування дозатора ополіскувача.

0d	Вимк.
1d	Увімк.

4. Щоб змінити налаштування, натисніть функціональну кнопку (**B**).
5. Вимкніть прилад, щоб підтвердити налаштування.
6. Відрегулюйте дозування ополіскувача.
7. Залийте ополіскувач у дозатор ополіскувача.

11. ТЕХНІЧНА ІНФОРМАЦІЯ

Габарити	Ширина/висота/глибина (мм)	596 / 818 - 898 / 555
Підключення до електромережі	Див. табличку з технічними даним.	
	Напруга	220-240 В
	Частота струму	50 Гц
Тиск у мережі водопостачання	Мін/макс (бар/МПа)	(0.5 / 0.05) / (8 / 0.8)
Подача води [1]	Холодна або гаряча вода[2]	макс. 60°C
Ємність	Кількість комплектів посуду	12
Споживання енергії	Режим «Залишити увімкненим»	0.99 Вт
	Режим «Вимкнено»	0.10 Вт

[1] Приєднайте шланг подачі води до водопровідного крана з різьбленням 3/4 дюйма.

[2] Якщо гаряча вода нагрівається за допомогою альтернативних джерел енергії (наприклад, сонячних батарей або вітроелектростанцій), то використовуйте гарячу воду, щоб зменшити споживання електроенергії.

12. ОХОРОНА ДОВКІЛЛЯ

Здавайте на повторну переробку матеріали, позначені відповідним символом ♺.

Викидайте упаковку у відповідні контейнери для вторинної сировини.
Допоможіть захистити навколишнє середовище та здоров'я інших людей і забезпечити вторинну переробку електричних і електронних приладів. Не викидайте прилади, позначені відповідним символом ⌧, разом з іншим домашнім сміттям. Поверніть продукт до заводу із вторинної переробки у вашій місцевості або зверніться до місцевих муніципальних органів влади.

www.electrolux.com/shop



156974370-A-412013