SHIVAKI®

МОРОЗИЛЬНАЯ КАМЕРА

FR-1441NFW
FR-1441NFS
FR-1701NFW
FR-1701NFS

ИНСТРУКЦИЯ ПО ЭКСПЛУАТАЦИИ

SHIVAKI®

Уважаемый покупатель!

Мы благодарны Вам за то, что Вы остановили свой выбор на продукции нашей компании. Техника «SHIVAKI» отвечает высоким мировым стандартам и будет долго и надежно служить Вам в течение длительного времени.

Компания SHIVAKI старается сделать так, чтобы все наши покупатели оставались довольны своим приобретением и уровнем оказываемого сервиса.

Каждому обладателю техники «SHIVAKI» гарантируется **расширенный** сервисный пакет обслуживания. Купив продукцию нашей компании, Вы автоматически можете:

- или стать участником проводимой в настоящее время Акции на технику SHIVAKI,
- или получить 6 месяцев дополнительного гарантийного обслуживания,
- или участвовать в проводимом регулярно розыгрыше призов от компании SHIVAKI,
- и многое другое…

Для этого достаточно посетить интернет-сайт: **www.product-registration.eu** и осуществить регистрацию купленной Вами продукции. Мы ценим Ваше личное время, поэтому сделали так, чтобы регистрация заняла не более 4 минут.

Компания «SHIVAKI» помнит и заботится о своих потребителях, постоянно совершенствуя свою продукцию: телевизоры, холодильники, пылесосы, микроволновые печи, климатическую технику, телефоны и неуклонно повышает уровень сервисного обслуживания и поддержки покупателей.

Поздравляем! Вы выбрали достойное Вас, надежное и по последнему слову техники совершенное произведение «SHIVAKI».

С уважением,

President

“SHIVAKI (JAPAN) IND. LTD”

Mohmish Madan

SHIVAKI
SHIVAKI JAPAN IND. LTD.

Содержание

ПРЕДУПРЕЖДЕНИЕ ПО ТЕХНИКЕ БЕЗОПАСНОСТИ	-3-
КРАТКИЕ СВЕДЕНИЯ О ПРИБОРЕ	-6-
ТРАНСПОРТИРОВКА	-6-
УСТАНОВКА	-6-
ПЕРВОЕ ВКЛЮЧЕНИЕ	-7-
КОНТРОЛЬ ТЕМПЕРАТУРЫ	-7-
ЧИСТКА И УХОД	-9-
ПЕРЕВЕШИВАНИЕ ДВЕРИ	-10-
УСТРАНЕНИЕ НЕИСПРАВНОСТЕЙ	-11-
УТИЛИЗАЦИЯ	-12-
ТЕХНИЧЕСКИЕ ХАРАКТЕРИСТИКИ	-12-
СПИСОК СЕРВИСНЫХ ЦЕНТРОВ	-13-



Продукт предназначен только для домашнего использования. Перед использованием, прочтите данную инструкцию и сохраните для дальнейшего использования

ПРЕДУПРЕЖДЕНИЕ ПО ТЕХНИКЕ БЕЗОПАСНОСТИ

- Для предотвращения возможного ущерба для окружающей среды или здоровья человека вследствие неконтролируемой утилизации отходов, утилизируйте прибор надлежащим образом для рационального повторного использования материальных ресурсов. Пожалуйста, утилизируйте морозильную камеру согласно местным нормам, поскольку в устройстве используется воспламеняющийся газ и хладагент.

- Морозильная камера должна быть установлена на горизонтальную твердую поверхность в хорошо проветриваемом помещении. Вентиляционные отверстия должны быть свободны. Не пытайтесь самостоятельно отремонтировать или заменить какие-либо компоненты прибора. В случае необходимости обратитесь в специализированный сервисный центр.

- Бережно эксплуатируйте прибор, чтобы избежать каких-либо повреждений.

- Данный электроприбор может использоваться детьми с 8 лет и старше, а также людьми с ограниченной физической чувствительностью или умственными способностями, или же с недостаточным опытом и знаниями в случае, если за ними осуществляется контроль или они были проинструктированы, как нужно использовать морозильную камеру безопасным образом, и осознают ее потенциальные опасности. Дети не должны играть с прибором. Чистка и пользовательское обслуживание не должны совершаться детьми без присмотра взрослых.

– Предупреждение: Следите за тем, чтобы воздух свободно проходил через вентиляционные отверстия в приборном кожухе или встроенном корпусе.

– Предупреждение: Не используйте механические приспособления или другие средства, чтобы ускорить процесс размораживания, за исключением рекомендованных производителем.

– **Предупреждение:** Избегайте повреждения охлаждающего контура.

– **Предупреждение:** Не используйте электроприборы внутри отделов для хранения пищи, за исключением рекомендованных производителем.

Прибор предназначен для использования в бытовых условиях:

– кухнях, для персонала в магазинах, офисах и других рабочих зонах;

– клиентами в отелях, мотелях и других видах жилья;

– в гостиницах;

– для ресторанной деятельности и других не розничных целей.

Для получения информации по установке, эксплуатации, технической эксплуатации и утилизации обратитесь к следующим разделам данной инструкции.

При эксплуатации электрических приборов соблюдайте следующие меры безопасности:

1. Если шнур электропитания поврежден, его должен заменить сервисный специалист или другие лица с подобной квалификацией, чтобы избежать опасности.

2. Перед мойкой морозильной камеры убедитесь, что питание отключено.

3. Для чистки прибора используйте только мягкие моющие средства или чистящие изделия для стеклянных поверхностей. Никогда не используйте агрессивные моющие средства и растворители.

4. Не рекомендуется использовать морозильную камеру с удлинителем. Пожалуйста, убедитесь, что прибор подключен непосредственно в электрическую розетку.

5. При установке прибора необходимо обеспечить расстояние вокруг прибора не менее 10 см для обеспечения достаточного уровня вентиляции.

6. Не помещайте в морозильную камеру горячую еду и напитки. Предварительно охладите продукты до комнатной температуры.

7. Не оставляйте дверь морозильной камеры открытой на длительное время, это позволит обеспечить оптимальный температурный режим и сэкономить электроэнергию.

8. Устанавливайте прибор вдали от источников тепла и избегайте воздействия прямых солнечных лучей.

9. Прибор должен быть установлен на ровной и твердой горизонтальной поверхности.

10. Не размещайте другие устройства на верхней крышке прибора и не накрывайте его какими-либо тканями.

11. Не храните взрывчатые вещества, такие как аэрозоли с воспламеняющимися компонентами внутри морозильной камеры.

12. Во избежание травм или смерти от поражения электрическим током, не включайте прибор влажными руками.

13. Не используйте прибор на открытом воздухе или во влажных условиях.

14. Никогда не тяните за шнур, чтобы отсоединить от розетки. Возьмитесь за вилку и выньте ее из розетки.

15. Держите кабель питания вдали от источников тепла.

16. Подключите морозильную камеру в отдельную розетку с заземлением. Напряжение в сети должно быть в пределах 220-240В.

17. После размораживания или длительного перерыва в эксплуатации морозильная камера должна быть вымыта для того, чтобы избежать появления неприятных запахов.

18. Повторное включение прибора рекомендуется минимум через 5 минут после отключения электропитания. В противном случае компрессор может быть поврежден.

19. Морозильная камера не предназначена для работы с помощью внешнего таймера или другой системы удаленного контроля.

20. Рекомендуется регулярная проверка кабеля питания на наличие повреждений. В случае выявления повреждений кабеля питания, необходимо отключить морозильную камеру от сети и обратиться в сервисный центр.

КРАТКИЕ СВЕДЕНИЯ О ПРИБОРЕ

1. Панель управления
2. Откидная дверца

3, 5, 6 - Ящики
4. Лоток для льда(внутри)
7. Регулируемые ножки
8. Дверь

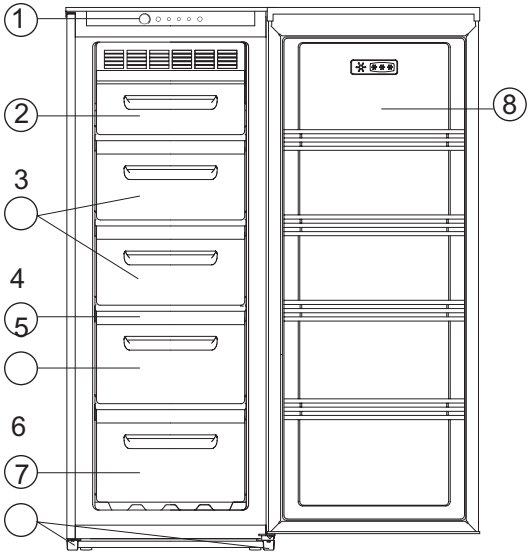

Примечание! Данное изображение приведено в ознакомительных целях. Приобретенный прибор может отличаться от показанного на изображении.
Производитель оставляет за собой право вносить изменения в комплектацию и технические характеристики выпускаемой бытовой техники без предварительного уведомления.
Перед покупкой проверяйте заявленные характеристики и комплектацию на сайте производителя.

ТРАНСПОРТИРОВКА

При транспортировки наклон прибора не должен превышать 45 градусов. Прибор аккуратно придерживайте за основание. Не используйте ручку двери для поддержки. Не транспортируйте прибор вверх ногами или в горизонтальном положении. Для перемещения внутри помещения используйте встроенные на нижней части прибора колеса, немного наклонив его.

УСТАНОВКА

Прибор должен быть установлен на плоской и твердой горизонтальной поверхности.
Установите прибор в сухом, хорошо проветриваемом помещении, обеспечив свободное пространство вокруг прибора для оптимальной вентиляции.
Установите прибор вдали от нагревательных приборов. Избегайте воздействия прямых солнечных лучей.

ПЕРВОЕ ВКЛЮЧЕНИЕ

Протрите детали прибора с помощью мягкой ткани и теплой воды. Возможно использование мягких моющих средств. Затем протрите детали насухо.

Примечание: Электропроводящие части должны протираться только сухой тканью.

Переключите ручку терморегулятора в среднее положение и включите питание. Компрессор начнет работать, индикатор загорится. Закройте дверь и оставьте прибор на 30 минут. Если по истечении времени температура внутри камеры понизилась, это значит, что система работает исправно. В процессе работы регулятор температуры автоматически установит выбранную температуру, при условии, что дверь открывается не слишком часто.

Если все шаги были выполнены корректно, все подготовительные работы закончены. Морозильная камера готова к эксплуатации.

КОНТРОЛЬ ТЕМПЕРАТУРЫ

Температура в морозильной камере регулируется автоматически в пределах выбранного диапазона. Панель управления находится в верхней части морозильной камеры.Поверните регулятор налево или направо, чтобы выбрать температурный диапазон. На регуляторе температуры нанесена маркировка “Cold”, “Mid”, “Colder” для различных температурных значений. “Cold” соответствует максимальному значению температуры, “Colder” - минимальному. В обычных условиях достаточно среднего положения регулятора “Mid”, но в случае необходимости вы можете выбрать оптимальный диапазон самостоятельно.

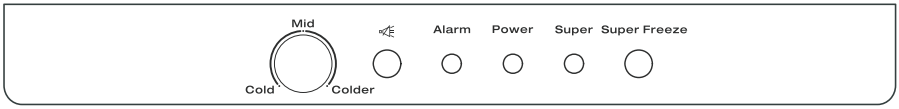

Режим “Супер заморозка” (Super Freeze)

Если вам необходимо быстро понизить температуру в морозильной камере, нажмите кнопку Super Freeze. Загоревшийся индикатор Super означает что режим активирован. Для отключения режима повторно нажмите кнопку. Индикатор погаснет.

Примечание: Режим “Супер заморозка” автоматически выключится по истечении 24 часов и морозильная камера перейдет в обычный режим работы.

Сигнал предупреждения (ALARM)

Если дверь морозильной камеры долгое время остается открытой или загружено слишком много продуктов при повышении температуры внутри до (≥-10ºC), загорится предупреждающий сигнал (ALARM).

При температуре внутри камеры.≥-10ºC индикатор будет мигать. При понижении температуры T<-10°C, индикатор погаснет.

Примечание: При первом включении морозильной камеры индикатор будет работать до тех пор, пока температура не достигнет заданного диапазона.

Хранение замороженных продуктов

При первом включении морозильной камеры поверните регулятор температуры, чтобы установить значение “Colder”. Оставьте прибор в течение трех часов в данном режиме, прежде чем начать загрузку продуктов. Затем можете выбрать другой режим работы.

Все купленные вами замороженные продукты рекомендуется поместить в морозильную камеру как можно скорее, чтобы избежать разморозки продуктов и повторного замораживания.

Следует соблюдать рекомендации по хранению продуктов, указанные производителем на упаковке.

Замораживание свежих продуктов

При заморозке продуктов соблюдайте правила гигиены, т.к. замораживание само по себе не приводит к стерилизации пищи. Замораживать пищу рекомендуется отдельными порциями. Не помещайте в морозильную камеру горячие и даже теплые продукты. Перед хранением замороженные продукты упакуйте в полиэтиленовые пакеты, фольгу или специальные контейнеры, затем положите в морозильную камеру. В конце данного руководства приведены количества продуктов в килограммах, замораживание которых разрешается в течение суток при температуре окружающей среды равной 25°C. Не превышайте указанные объемы.

Примечание: никогда не помещайте напитки в бутылках в морозильную камеру.

Для эффективной работы морозильной камеры оставляйте достаточно места вокруг продуктов для достаточной циркуляции воздуха.

Автоматическое размораживание

После нескольких часов работы, камера автоматически переключится в режим размораживания, по завершении которого продолжит работать в стандартном режиме.

ЧИСТКА И УХОД

Для очистки морозильной камеры:

1) Перед очисткой морозильную камеру отключите от сети.
2) Используйте чистую губку и нейтральное моющее средство, разбавленное в теплой воде. Не используйте абразивные губки и абразивные моющие средства.
3) Промойте и вытрите морозильную камеру внутри насухо.
4) Не используйте чистящие воски, концентрированные и химически активные моющие средства, отбеливатели и средства, содержащие бензин, для очистки пластмассовых и резиновых частей.
5) Во избежание повреждения не используйте для очистки пластмассовых частей моющие средства для окон, чистящие составы и воспламеняющиеся жидкости.

Отключение на длительный период времени

Если морозильная камера не будет использоваться длительное время, необходимо:
1) Отключите морозильную камеру от сети, вынув вилку шнура питания из розетки.
2) Вымойте и высушите морозильную камеру, согласно рекомендациям, приведенным выше.
3) Оставьте дверь морозильной камеры открытой, чтобы избежать появления неприятных запахов.

Рекомендации по снижению потребления электроэнергии

1) Не меняйте расположение ящиков внутри морозильной камеры.
2) Равномерно распределяйте продукты в морозильной камере, избегая перегрузки камеры.
3) Горячие продукты не могут быть помещены в морозильную камеру до тех пор, пока не остынут до комнатной температуры. В противном случае потребление электроэнергии возрастет.
4) Избегайте хранения свежих фруктов и овощей в морозильной камере.
5) По завершении загрузки или вынимания продуктов, закрывайте дверь как можно скорее.
6) Избегайте частого открывания двери.

ПЕРЕВЕШИВАНИЕ ДВЕРИ

Данная морозильная камера изначально произведена с правосторонним расположением двери. Если вы хотите изменить направление открывания двери, следуйте ниже приведенным инструкциям.

ПРЕДУПРЕЖДЕНИЕ: Перед началом перевешивания двери, морозильная камера должна быть отключена от сети.

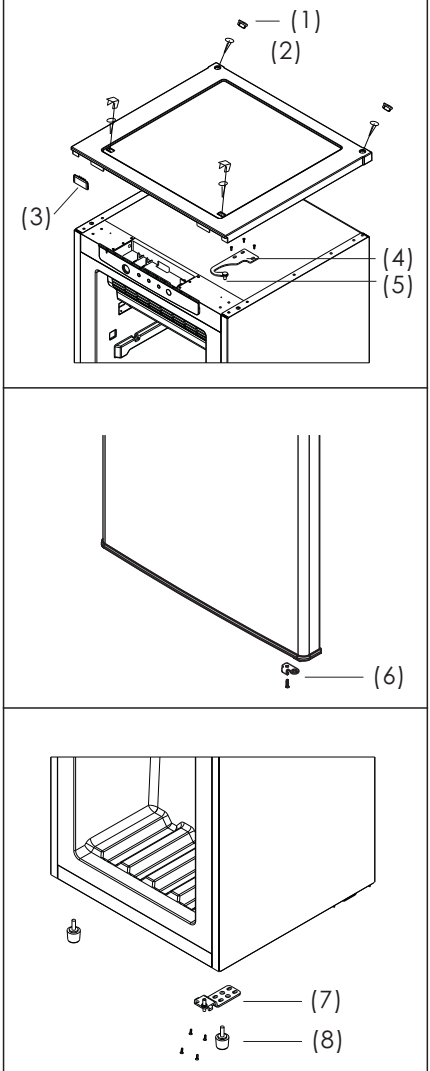

1. Снимите заглушки (1) с винтов (2) и открутив их, снимите верхнюю крышку морозильной камеры.
2. Снимите декоративную накладку (3) и закрепите её в противоположной стороне крышки.
3. Демонтируйте верхнюю петлю (4).
4. Снимите элемент петли (5) и вставьте его с противоположной стороны.
5. Приподнимите дверь и, сняв её с нижней петли, аккуратно отложите в сторону на мягкую поверхность.
6. Извлеките ось петли (6) в нижней части двери и установите её с противоположной стороны двери.
7. Демонтируйте нижнюю петлю (7) и регулируемые ножки (8). Затем установите нижнюю петлю с левой стороны.
8. Установите дверь и верхнюю петлю не фиксируя. Отрегулируйте дверь по горизонтали и зафиксируйте верхнюю петлю винтами.
9. Установите верхнюю крышку

НЕИСПРАВНОСТИ И ИХ УСТРАНЕНИЕ

Описание	Возможная причина	Действия
Морозильная камера не работает	Отсутствует электропитание	Проверьте вставлена ли вилка шнура питания в розетку.
Морозильная камера издает много шума	Камера стоит слишком близко к стене, камера стоит не ровно или не ровно расположены аксессуары внутри камеры	Выровняйте камеру с помощью регулируемых ножек, отодвиньте от стены или правильно расположите аксессуары внутри камеры
Морозильная камера недостаточно охлаждает	Дверь открывается слишком часто или была оставлена открытой на долгое время	Закройте дверь или не открывайте её слишком часто
	Морозильная камера стоит слишком близко к стене	Отодвиньте камеру от стены для лучшей циркуляции воздуха
	Морозильная камера переполнена	Выгрузите лишние продукты из камеры
	Неправильно выбран температурный режим	Проверьте выбор температурного режима и переключите его в сторону максимального значения
Неприятные запахи внутри камеры	Испорченные продукты внутри камеры	Извлеките испорченные продукты из камеры
	Необходимо вымыть камеру изнутри	Вымойте камеру

В случае появления признаков, не описанных выше, обратитесь в сервисную службу.

Следующие симптомы не являются неисправностью:

1. Булькающие звуки в охлаждающем контуре.

2. Появление конденсата на внешних стенках морозильной камеры в периоды повышенной влажности.

3. Компрессор может нагреваться во время работы до 80 градусов Цельсия, особенно в теплое время года.

УТИЛИЗАЦИЯ



Правильная утилизация продукта.
Данная маркировка означает, что данный продукт не может утилизироваться вместе с другими бытовыми отходами на территории ЕС. Чтобы предотвратить возможный вред для окружающей среды или человеческого здоровья от неконтролируемой утилизации отходов, подойдите к этому процессу ответственно, чтобы поддержать экологически безопасное повторное использование материальных ресурсов. Для возврата морозильной камеры, пожалуйста, воспользуйтесь системами возврата и вывоза или свяжитесь с магазином, где вы покупали прибор.

	****	****
Модель	**FR-1441NFW/NFS**	**FR-1701NFW/NFS**
Полезный объем	**145Л**	**183 Л**
Объем холодильной камеры	**-**	**-**
Объем морозильной камеры	**145Л**	**183Л**
Номинальное напряжение	**220-240 В**	**220-240 В**
Номинальная частота	**50 Гц**	**50 Гц**
Климатическое исполнение	**N/ST/T**	**N/ST/T**
Хладагент и его количество	**R600a / 35 г**	**R600a / 35 г**
Потребляемая мощность	**90 Вт**	**100 Вт**
Номинальный ток	**0,60 А**	**0,60 А**
Класс энергетической эффективности	**A+**	**A +**
Потребление электроэнергии	**232 кВт*ч/год**	**260 кВт*ч/год**
Уровень шума	**45 ДБ**	**45 ДБ**
Вес нетто	**46.5 кг**	**53 кг**

СПИСОК ТЕХНИЧЕСКИХ ЦЕНТРОВ

Название	Город	Адрес	Код города	Телефон
ООО «ВидеоТехника – Сервис»	Абакан	г. Абакан, ул. Баумана, д.3.	3902	279132
ООО «Рембыттехника»	Азов	г.Азов, Ростовская обл., ул. Чехова, д.28	86342	4-14-90
ИП Сеськов Владимир Александрович	Азов	г. Азов,ул. 3. Космодемьянской, д. 62	86342	4-49-40
ООО "Технологии в жизни"	Амурск	г. Амурск, пр-т Комсомольский, д.29, оф.30		8(924)223-54-94,8(914)155-16-33
Техносервис	Арзамас	г. Арзамас, ул. 9 Мая, д. 4	83147	3-07-40; 4-00-73; 3-51-65
Форет	Армавир	г. Армавир, ул. Комсомольская, д.115	86137	9-79-99; 3-36-96
СЦ "Мир"	Архангельск	г.Архангельск, ул. Гагарина, д. 1	8182	27-55-10, 27-60-66
ИП Загородная С.М.	Архангельск	г. Архангельск, Первомайская ул. , д. 22	8182	43-09-61
Эфир	Астрахань	г. Астрахань, ул. Боевая, 72 А	8512	30-10-15; 30-10-14
ООО "Хайтек-Сервисный центр"	Астрахань	г.Астрахань, ул. Н.Островского, 148А, офис 202 ; ул. Ташкентская, д.13А	8512	63-25-30; 63-10-00, 63-12-00
Сервисная компания ЭЛКОМ	Астрахань	г. Астрахань, ул. Савушкина, д. 51А	8512	63-27-27
АСЦ"КРАВТ-СЕРВИС"	Балашов	г.Балашов, ул. Луначарского, д.102	917	213-17-78
Диод	Барнаул	г. Барнаул, ул. Пролетарская, 113	3852	63-59-88; 63-94-02; 23-58-20
ООО «Альфасервис»	Барнаул	г.Барнаул, ул. Попова, д.55	3852	60-13-49; 48-50-67
Сервисный центр "Клен"	Барнаул	г.Барнаул, ул.Власихинская, 49а/1б	3852	319-912, 256-795
ИП Криковцов С.А.	Барнаул	г. Барнаул, ул. Льва Толстого, д. 8	3852	24-79-33
ООО "Максимум"	Барнаул	г.Барнаул, ул. Смирнова, д.73 А	3852	33-66-08
Проксима	Белгород	г. Белгород, пр-т Б. Хмельницкого, д.137, корп. 3	4722	34-03-22
ООО "РЕМБЫТСЕРВИС"	Белогорск	г. Белогорск., ул. Ленина, д.43	41641	2-52-02
ООО «ПАРУС ПЛЮС»	Бийск	г.Бийск, пер.Кирова, д.8	3854	35-69-70
Сервисный Центр "Технополис"	Благовещенск	г.Благовещенск, ул.Калинина, д.127	6142	534945
Ленска-Электроникс	Братск	г. Братск, ул. Пионерская, 23/40	3953	45-99-07; 45-98-96
СЦ «Мастер-Сервис 32»	Брянск	г.Брянск ул. Костычева, д.23\1	4832	30-77-88; 30-77-89
ООО "Себар"	Брянск	г. Брянск, ул. Бежицкая ,д.1, корпус 10		89003577312
РемБытТехника	Бугуруслан	г. Бугуруслан, ул.Транспортная, д. 2	35352	9-10-99;89228022158
ТелеМаг	Буденновск	г. Буденновск, ул. Кирова, д.235	86559	4-16-24
ИП Цивенов Д.С.	Буденновск	г.Буденновск, ул.Октябрьская, д.84	86559	2-08-02
ИП Гилазова Н.М.	Бузулук	г. Бузулук, 2 микрорайонн, д. 34	35-342	57-147, 57-787
ООО "Кондор"	Великие Луки	г.Великие Луки, пер. Вокзальный, д.13	81153	92706
ТКТ "Орбита"	Великий Новгород	г. Великий Новгород, ул. Кочетова, 23а	8162	94-80-10; 61-12-00; 33-59-18;
ООО «Адмиканал – Сервис»	Владикавказ	г. Владикавказ, пр. Коста, д. 15	8672	25-01-07, 75-77-77, 55-08-70
Рост-Сервис	Владимир	г. Владимир, ул. Юбилейная, 60	4922	21-44-24; 30-50-55
Домовой сервис	Владимир	г. Владимир, ул. Батурина, д.39	4922	44-72-80; 44-72-81
ИП Спицына Раиса Александровна	Волгоград	г.Волгоград, ул.Томская, д.4а	8442	8-917-333-78-80; 98-16-47
ИП Долинский Владимир Николаевич	Волгоград	г.Волгоград ул.Историческая 140а; г. Элиста 3-й микрорайон д. 21а		8(961)6865000; 8(902)6543911
ИП Ибрагимов М.А.	Волгодонск	г. Волгодонск, ул. Карла Маркса, д.30	86392	52929
Вологда	Вологда	г. Вологда, ул. Новгородская, д. 7	8172	52-19-19; 53-99-39; 53-99-69
ИП Есипенко А. В.	Вологда	г.Вологда, ул. Клубова, д.87	8172	55-82-06; 55-82-07
Орбита-сервис	Воронеж	г. Воронеж, ул. Донбасская, 1	4732	776625
ООО "КомпЛайн"	Воронеж	г.Воронеж, пр-т Труда, д. 39	4732	41-00-51, 78-50-54, 39-78-90
ООО "Техноплюс"	Грозный	г. Грозный, ул. Ханкальская, д. 75		8(928)024-55-66
ИП "Алиф"	Грозный	г.Грозный, ул. Маяковского, д.17а	8712	22-49-21
Грозный Сервис	Грозный	г. Грозный, ул. Маяковского, д.100		8(928)943-61-01, 8(926)405-22-10
Техноцентр «Радуга»	Дзержинск	г. Дзержинск, ул. Чапаева, д.69/2	8313	28-11-46; 28-14-20
Эл Ком Сервис	Димитровград	г. Димитровград, ул. Октябрьская, д. 63	84-235	2-86-59; 9-14-64
ООО «МИКРОН-ЕВПАТОРИЯ»	Евпатория	г. Евпатория, просп. Победы, д. 67	36569	4-47-74; 8(978)116-79-00
ИП Лавровин Константин Анатольевич	Ейск	г.Ейск ул.Маяковского, д.55	86132	5-05-00
Техносервис	Ейск	г.Ейск, ул. Пушкина, д.84	86132	2-11-71;(918)-416-49-55
Мастер-Сервис	Екатеринбург	г. Екатеринбург, ул.Д.Зверева д.31 литер А оф.2	343	385-1289
Remlinger	Екатеринбург	г.Екатеринбург, Трактористов, д.19	343	361-51-49
ИП Фоминых В.И.	Екатеринбург	г. Екатеринбург, ул. Рассветная 7, 4П	343	286-1369
ООО фирма «Полюс»	Елец	г.Елец, ул.Октябрьская, д.47	47467	4-12-08
ООО Техно Торговый Центр Стинол"	Ессентуки	г. Ессентуки, ул. Пушкина, д.128 а	87934	4-15-55
Жигули-Гарант	Жигулевск	г. Жигулевск, ул. Мира, 21	84862	2-28-73
ПРОТОР СЕРВИС	Зеленоград	г. Зеленоград, корп. 1534	499	717-82-12
ООО «Контур+»	Иваново	г. Иваново, ул. Комсомольская, д.12	4932	417066, 416046
ИП Сташков Н.В.	Иваново	г. Иваново м. Авдотьино д.24, корп. 1	4932	26-18-18
ООО "Элгад"	Ижевск	г. Ижевск, ул. В. Сивкова, д.152	3412	771010
ООО «Радуга»	Ижевск	г. Ижевск, Воткинское ш., д.302	3412	432039,904465
Мидас	Йошкар-Ола	г.Йошкар-Ола, ул. Советская, д. 173	8362	45-73-68; 41-77-43
НТ ТИС	Иркутск	г. Иркутск, ул. Партизанская, д. 149	3952	51-36-93; 51-31-09
ООО "АЛЬТЕКС"	Иркутск	г. Иркутск, ул. Советская, д. 45а, оф. 01	3952	29-42-95
ИП Фехретдинов Альберт Гаярович	Иркутск	г. Иркутск, ул. Лермонтова, д.281	3952	51-15-24
ООО «Луазо»	Казань	г. Казань, ул. Декабристов, д. 106 «б»	843	562-47-07, 562-46-45, 562-46-44, 260-04-12
ООО "Элнет"	Казань	г. Казань, ул. Серова, д. 51/11, помещение 2	843	240-64-94
ООО "ТТЦ "Вега"	Калининград	г. Калининград, ул. Ю.Гагарина, д.41-45	4012	35-85-05, 58-22-04, 46-19-81
ООО "К-сервис"	Калуга	г. Калуга, ул. Билонова, д. 14	84842	56-51-91
ИП Устомов Е.Н.	Каменск-Шахтинский	г. Каменск-Шахтинский, ул. Ясельная, д.73	86365	3-19-11
АЛЬФА	Камышин	г. Камышин, ул. Ленина, д. 68	84457	9-45-89; 9-17-43; 9-00-75; 9-42-94
Дмитриев Ю.С.	Канаш	г. Канаш, ул. Полевая, д.20	83-533	4-16-19; 2-31-67
Электропарк	Канаш	г. Канаш, пр. Ленина, д.71а		8(906)388610
Т-Сервис	Канск	г. Канск, ул. Московская, 66	39161	3-39-13
Коммон	Кемерово	г. Кемерово, ул. Потемкина, д. 8	3842	62-45-74
Сервисный центр Мастеръ	Кемерово	г. Кемерово, ул. В.Волошиной,д. 4, пр.Ленина, д. 25 б	3842	30-19-43; 30-19-91; 37-79-28
Экран-Сервис	Киров	г. Киров, ул. Некрасова, д. 42	8332	57-78-10; 54-70-77; 54-21-56
Эксперт	Киров	г. Киров, Октябрьский пр-кт, д. 116а	8332	54-69-56; 37-01-01
ООО «ЦПС-Киров»	Киров	г. Киров, ул. Московская, д. 9	8332	355513
ООО «Гамбит»	Комсомольск-на-Амуре	г. Комсомольск-на-Амуре, ул. Ленина д. 76/3	4217	59-56-51
СЦ Быт Кубани	Кореновск	г.Кореновск, ул.Пурыхина, д.2 У	86142	4-49-13
ИП Бондаренко А.В.	Кореновск	г. Кореновск, ул. Пурыхина, д. 2 "А"	86142	4-43-59
ИП Благовещенская М.Н.	Кострома	г.Кострома, ул. Коммунаров, д.5	4942	300-107,639-723
Город мастеров	Красноярск	г. Красноярск, ул. Яковлева, д. 59	3912	90-06-47; 44-54-12
ДОН-ТВ СЕРВИС	Красноярск	г.Красноярск, ул.Железнодорожников, д.11	3912	21-46-51
СМС-сервис	Курган	г. Курган, 6А микрорайон, д. 11/1, офис 10	3522	47-27-25
ООО "Зауралмонтаж Сервис"	Курган	г.Курган, ул.Пичугина, д.9	3522	55-58-44
Маяк+	Курск	г. Курск, ул. Студенческая, д. 36-а, г. Курск, ул. Сумская, 37б	4712	35-04-91, 50-85-90
Альфа-Сервис	Курск	г.Курск,ул.Литовская, д.12а	4712	31-20-23, 30-41-00
УманьБыт Сервис	Ленинградская	Краснодарский край, станица Ленинградская, ул.Жлобы, д. 57Г	86145	3-78-74
Электрон-Сервис Майкоп	Майкоп	г. Майкоп, ул. Димитрова, 25	8772	575837;556238
ИП Андрющенко А.С.	Майкоп	г. Майкоп, ул. Курганная, д.328	8772	53-06-39
ООО "Росам"	Махачкала	г.Махачкала, пр. Калинина, д.20	8722	933073
АСЦ Техник ISE	Махачкала	г. Махачкала, пр-т. Акушинского,14линия, д.21	8722	642394,642895
ИП Кутузов С.В.	Мончегорск	г. Мончегорск, Никелевое шоссе, д.12Б	81536	7-29-54
АВС-Сервис	Москва	г. Москва, ул. Паустовского, д.8, к.1	495	421-84-88; 423-66-00; 421-77-51
ООО «Кристалл»	Москва	г. Москва, Ярославское шоссе д. 130, корп.1	495	230-23-01
Лидер-Сервис	Мурманск	г. Мурманск, ул. Книповича, д.46	8152	44-47-49; 40-00-83
ТриО	Набережные Челны	г. Набережные Челны, пр. Вахитова д.20	8552	59-77-13;35-90-02;35-90-42;38-12-46
АСЦ «Эксперт»	Назрань	г. Назрань, ул. Заводская №2		+7(964)058-55-55
Смоленский Г.В	Находка	г. Находка, ул. Павлова, 11	4236	69-78-67
TLL "STINOL"	Нерюнгри	г.Нерюнгри, ул.Чурапчинская, д.18	41147	6-89-71
Бытовая автоматика	Нижний Новгород	г. Н. Новгород, ул. Ларина, 18 А	831	461-88-48; 277-57-79
ООО "ТРАНССЕРВИС"	Нижний Новгород	г. Н.Новгород, ул. Артельная, д.1, офис 101	831	463-61-77
ООО "ТехноТрейд"	Новороссийск	г. Новороссийск, пр. Дзержинского, д.224/3	8617	766106, 89628547575
СЦ "SIB-Мастер"	Новосибирск	г. Новосибирск, Микрорайон Горский, д.61	383	355-52-99, 357-14-98
ООО «Бирюса»	Новосибирск	г.Новосибирск, ул.Первомайская,220	383	337-16-16
Рембыттехника Плюс	Озерск	г. Озерск, ул. Калинина, 12В	35130	7-99-51
Бытовая техника	Омск	проспект Комарова, д.8	3812	57-95-40; 32-20-63; 41-87-06
ООО «Сервисный центр Сибтекс»	Омск	г. Омск, ул. 24-я Линия, 59	3812	36-98-04, 36-91-04, 36-70-44
Мастер	Орел	г. Орел, ул. Латышских стрелков, 1	4862	751480

Евросервис	Орел	г.Орел, ул.Приборостроительная, д.10	4862	40-86-81;40-86-82;43-40-66
ООО "АРС"	Орел	г. Орел, ул. Революции, д. 1	4862	55-60-14
ООО "Сервисбыттехника"	Оренбург	г. Оренбург, ул. Лесозащитная, д.18	3532	66-30-66
ООО "Гранд-Сервис"	Орск	Оренбургская обл., г. Орск, пр. Ленина, д.11	3537	25-00-70
Техсервис	Пенза	г. Пенза ул. Володарского, д.32	8412	56-04-90; 20-60-90; 52-10-50
Импорт-сервис	Пермь	г. Пермь, ул. Инженерная, д.10	342	266-12-60; 265-69-83
Евро-Сервис	Пермь	г. Пермь, ул. Крисанова, 29, ул. Большевистская, 194, ул. Анри Барбюса, 60	342	238-33-80; 236-30-33; 236-13-94
ООО "СК-сервис"	Пермь	г. Пермь, ул. Деревообделочная, д. 3, корп. Б	342	221-40-99
ТД "Форум"	Прокопьевск	г. Прокопьевск, пр. Ленина, д.2	3846	69-30-61; 69-29-37
Ремонт и Сервис	Псков	г. Псков, ул.Труда, 11	8112	538650, 538630
АСЦ "ЮГ-Сервис"	Пятигорск	г.Пятигорск, ул.Дровянникова, д.20	8793	33-55-43, (928) 357-36-16
ИП Сериков А.Ю.	Пятигорск	г. Пятигорск ул. 5-ый Переулок, д.13	8793	987-011; 8(918)743-69-46
Мастер	Ростов-на-Дону	г. Ростов-на-Дону, ул. 50-летия Ростсельмаша, д.1/52	863	219-21-12;8-800-100-51-52
ИП Репенко В.Н	Ростов-на-Дону	г. Ростов-на-Дону, ул. Амиряна, д. 1 "А"	863	230-31-31,8-961-280-31-31
Синтез	Рубцовск	г. Рубцовск, ул. Комсомольская, д.212	38557	4-05-43
ИП Матвеина И.Л.	Рузаевка	г. Рузаевка, ул. Красноармейская, д.67	83451	2-55-12, 2-22-58, 4-48-65, 2-24-61
Транс-экспедиция	Рыбинск	г. Рыбинск, пр-т Серова, 8	4855	55-65-72; 26-32-83; 28-65-10
ИП Грачев О.А.	Рязань	г. Рязань, ул. Новая, 51 Г	4912	21-02-19; 28-39-93
ООО «Гарант-Техно»	Рязань	г. Рязань, ул. Пушкина, д.14,	4912	76-88-01,76-34-83
Видикон-Сервис	Самара	г. Самара, ул. Мориса Тореза, д.137	846	262-62-62
Видео-Сервис Самара	Самара	г. Самара Московское шоссе 24 км, д. 5	846	225-12-73
ООО «СТАНДАРТ-ЭКСПЕРТ»	Самара	г.Самара, ул. 22 партсъезда, д. 21	846	265-68-86
Авторизованный Центр «Пионер Сервис»	Санкт-Петербург	г. Санкт-Петербург, Лиговский проспект, дом 52, литера А	812	324-75-33
СЦ Трансервис-Петербург	Санкт-Петербург	г. Санкт–Петербург, Загребский бульвар, д.33, помещение 7Н лит. А	812	701-73-97,309-59-69
Видео-Сервис	Саранск	г. Саранск, ул. В. Терешковой, 18 А	8342	24-98-58; 57-19-19
ООО "Телеателье Союз"	Сарапул	г.Сарапул, ул. Советская, д.88	3414	732614;89124529150
ООО «РИМ-Сервис»	Саратов	г.Саратов, Чернышевского, д. 88	8452	488222 доб. 2
ИП Гусев В.А.	Сасово, Рязанская об	г. Сасово, ул. Малышева, д.49	49133	2-27-70;5-14-31
Варенбуд В.И.	Северодвинск	г. Северодвинск, ул. Гагарина, д.12	8184	58-72-21; 27-84-62
Телемир-Сервис	Симферополь	г. Симферополь, ул. Ковыльная, д.72	0652	69-07-78, (050)424-68-30
Ремонт бытовой техники	Соликамск	г.Соликамск, ул. Белинского, д.11	34253	28526
ООО «Техно-Сервис»	Ставрополь	г. Ставрополь, ул. 7-я Промышленная, д. 6	8652	395530
СЦ "К-Сервис"	Ставрополь	г. Ставрополь, ул. Ленина дом № 468, ТЦ "Телемир"	8652	567-095
Экспресс-Сервис	Старый Оскол	г. Старый Оскол, мкр. Олимпийский, д.7	4725	42-41-00
Вега-Сервис	Тамбов	г.Тамбов, ул Киквидзе, 69	4752	73-94-01; 73-94-03
ООО «ПАРАГРАФ-ДИЗАЙН»	Тверь	г. Тверь, б-р Шмидта д.18	4822	475858, 476565, 89106476565
Стэко-сервис	Тверь	г. Тверь, пр-т Чайковского, д.100	4822	32-00-23,35-40-81
ИП Яковлев С.Н.	Тихорецк	г. Тихорецк, ул. Гоголя, д.2/2	86196	7-20-53
Бытовик	Тобольск	г.Тобольск пер. Знаменский стр. 4 ТЦ „Симпатия„ пав. № 42 АСЦ „Бытовик"	3456	27-34-39
ГлавБытСервис	Томск	г. Томск, ул. Некрасова, д. 12	3822	266865, 266462
ООО "К-сервис"	Тула	г.Тула, ул. Ф. Энгельса, д. 89	4872	32-56-07
ООО "Быт-Сервис"	Тула	г. Тула ул Штыкова, д. 45	4872	470206, (953) 431 44 81
Ваш дом	Тюмень	г. Тюмень, ул. Ватутина, д.55	3452	99-49-09; 46-69-91
СЦ Канифоль	Тюмень	г. Тюмень, ул. Николая Зелинского, д.24		+7 (929) 269-56-60
СОВРЕМЕННЫЙ СЕРВИС	Ульяновск	г.Ульяновск, ул.Металлистов, д.16/7	8422	73-29-19, 73-44-22
Компания "ПиП"	Урай	г.Урай, мкр. Аэропорт, д. 29	34676	3-15-15
ООО «Техносервис»	Уссурийск	г. Уссурийск, ул. Советская, д.96	4234	33-53-05, 33-51-80
ООО «ПРОремонт Уфа»	Уфа	г. Уфа, проспект Салавата Юлаева, д. 59	3472	524697
Сервис-Центр Регион	Уфа	г. Уфа, Башкортостан, ул. Аксакова, д.73	347	251-13-27; 251-79-79; 223-60-60
ЦТО «Альфа-Сервис»	Ханты-Мансийск	г. Ханты-Мансийск, ул. Обская, д. 29; г. Урай, 2-й мкр., д. 46	3467	30-00-01;30-00-05;35-67-00;35-67-01;(34676) 222-61
ООО «Инфолайн»	Чебоксары	г. Чебоксары, Президентский б-р, д.11	8352	62-26-41, 62-38-90
ООО «ВТИ-Сервис»	Чебоксары	г. Чебоксары, пр. М.Горького, д.32/25	8352	410373;431532
Рембыттехника	Челябинск	г. Челябинск, ул. Производственная, 85	351	239-39-90; 239-39-66
ООО "Ваш Мастер"	Череповец	г.Череповец, ул. Батюшкова, д.7	8202	31-36-07,64-22-73
ИП Эдиев Анвар Хамитбиевич	Черкесск	г. Черкесск, ул. Пятигорское шоссе, д.13	87875	7-44-82
ST Сервисный центр	Чита	г. Чита, ул. Байкальская, д.19, ТЦ «Хамаль», 2 этаж, г.Чита, ул.Трактовая, 54, ТЦ Кардинал.(холодильники)	3022	72-02-03
Сервисный центр «ДимКат»	Чита	г. Чита, Трактовая, 54 ТЦ « Кардинал»		8-914-462-5649
ИП Дукарт Д.Н.	Чусовой, Пермский к	г.Чусовой, ул. Мира, д.8, маг. Орбита		(919) 4658462
СЦ «Экспресс-сервис»	Шадринск	г. Шадринск, ул. Советская, д. 75, ул. Спартака д.51	35253	32552,61717
НОРД-сервис	Шадринск	г. Шадринск, ул. Свердлова, д.107	35253	3-53-32
ИП Поляков О.В.	Шахты	г. Шахты, пр-т Победа революции, 111, к. 1, ком. 30	8636	23-72-27; 28-87-12
Пузеревский С.И.	Шахты	г. Шахты, пр-т Победы Революции, 85 офис 200	8636	22-30-00
АВИ-Электроникс	Ялта	г. Ялта, ул. Жадановского, 3		+79788423032
ТАУ	Ярославль	г. Ярославль, Московский пр-т, д. 1а, стр. 5	4852	79-66-77/78/79; 52-22-76/77; 79-21-00
ООО "Рослан-Сервис"	Ярославль	г. Ярославль, ул. Ньютона, д. 34	4852	44-00-40
СЦ "ЯрСервис"	Ярославль	г. Ярославль, Ленинградский пр-т, д.52в	4852	900-242, 283-300, 284-400 (доб.203)

Уточнить адреса и телефоны авторизованных сервисных центров можно на сайте SHIVAKI.COM или по телефону: +7 (495) 230-23-01

Правообладатель: Шиваки (Джэпен) Индастриз Лимитед (Shivaki (Japan) Industries Limited), 2001, Централ Плаза, 18 Харбор Роуд, Ванчай, Гонконг (2001, Central Plaza, 18 Harbor Road, Wanchai, Hong Kong)

Изготовлено: По заказу Шиваки (Джэпен) Индастриз Лимитед (Shivaki (Japan) Industries Limited), 2001, Централ Плаза, 18 Харбор Роуд, Ванчай, Гонконг (2001, Central Plaza, 18 Harbor Road, Wanchai, Hong Kong)

Изготовитель: ООО “Айстрон”

Адрес: Россия, 238345, Калининградская область,
г. Светлый, пос. Волочаевское, пер. Спортивный, д. 18

Дата изготовления указана на наклейке с серийным номером изделия на задней стенке корпуса.

Изготовлено в соответствии с ТУ 5156-001-03602107-2016, с ТУ 5156-002-03602107-2016.

Соответствует требованиям Технического регламента Таможенного союза ТР ТС 004/2011 “О безопасности низковольтного оборудования”; Технического регламента Таможенного союза ТР ТС 020/2011 “Электромагнитная совместимость технических средств”.

Гарантийный срок указан в гарантийном талоне.

EAC

Срок службы изделия – не менее 5 лет со дня начала эксплуатации.
Продукция компании SHIVAKI.
Сделано в России.