# Руководство по эксплуатации

**СТИРАЛЬНАЯ МАШИНА С СУШКОЙ**

RU

! Этот символ напоминает Вам о необходимости консультации данного технического руководства.

CIS

Русский,1

**CAWD 1297**

## Содержание


**Установка 2-3-4-5**
Распаковка и нивелировка
Подключение к водопроводу и электричеству
Первый цикл стирки
Технические характеристики
Инструкции по монтажу оборудования

**Техническое обслуживание и уход, 6**
Отключение воды и электрического тока
Уход за стиральной машиной
Уход за распределителем моющих средств
Уход за люком и барабаном
Уход за насосом
Проверка водопроводного шланга

**Предосторожности и рекомендации, 7**
Общие требования к безопасности
Утилизация

**Описание стиральной машины и порядка запуска программы, 8-9**
Панель управления
Индикаторы
Порядок запуска программы

**Программы, 10**
Таблица программ

**Персонализированные настройки, 11**
Регулировка температуры
Программирование сушки
Дополнительные функции

**Моющие средства и типы белья, 12**
Распределитель моющих средств
Отбеливание
Подготовка белья
Изделия, требующие деликатной стирки
Система балансировки белья

**Поиск неисправностей и методы их устранения, 13**

**Сервисное обслуживание, 14**


Hotpoint ARISTON

# Установка

RU

**!** Важно сохранить данное руководство для его последующего использования случае продажи, передачи или переезда на новую квартиру необходимо проверить, чтобы руководство оставалось вместе со стиральной машиной, чтобы ее новый владелец мог ознакомиться с порядком ее функционирования и соответствующими предупреждениями.
**!** Внимательно прочитайте инструкции: в них содержатся важные сведения об установке изделия, его эксплуатации и безопасности.

## Распаковка и нивелировка

### Снятие упаковки

1. Снимите с машины упаковку.
2. Проверьте, чтобы стиральная машина не была повреждена в процессе перевозки. В случае обнаружения повреждений немедленно обратитесь к поставщику, не подключая машину.

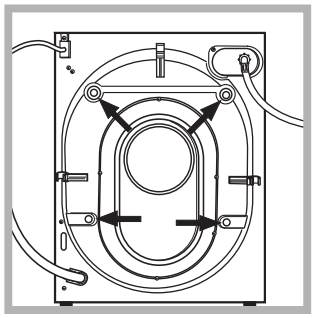

3. Снимите 4 транспортировочных болта, предохраняющие машину в процессе перевозки, и резиновую заглушку с соответствующей распорной шайбой, расположенные в задней части стиральной машины (*см. схему).*

4. Закройте отверстия прилагающимися пластиковыми заглушками.
5. Сохраните все детали: они должны быть установлены на стиральную машину в случае ее перевозки.

**!** Не разрешайте детям играть с упаковочными материалами.

### Нивелировка

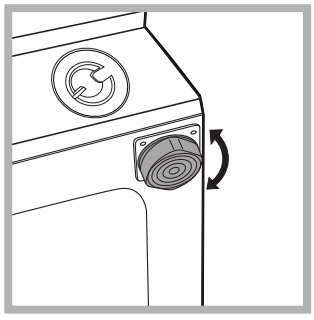

1. Установите стиральную машину на ровном и прочном полу, не прислоняя ее к стенам, мебели и прочим предметам.
2. Если пол не является идеально горизонтальным, необходимо компенсировать неровность, отрегулировав по высоте передние ножки *(см. схему).* Уклон, измеренный при помощи уровня, установленного на поверхность машины, не должен превышать 2°.
Точная нивелировка обеспечивает стабильность стиральной машины, помогает избежать ее вибраций и смещений в процессе функционирования. В случае установки машины на ковер или ковролин отрегулируйте ножки таким образом, чтобы под стиральной машиной оставался достаточный зазор для вентиляции.

## Подключение к водопроводу и электричеству

### Порядок подключения к водопроводному шлангу

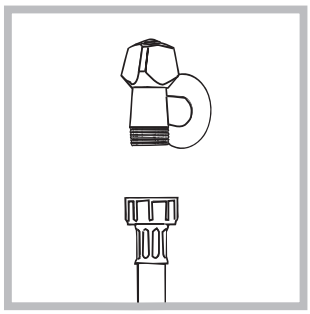

1. Прикрутите шланг подачи к крану холодной воды с резьбовым отверстием 3/4 газ (см. схему). Перед подсоединением откройте водопроводный кран до тех пор, пока из него не потечет чистая вода.

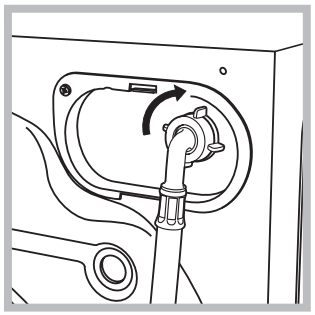

2. Подсоедините водопроводный шланг к машине, привинтив его к специальному водопроводному крану, расположенному в задней верхней части справа *(см. схему)*.

3. Проверьте, чтобы водопроводный шланг не был заломлен или сжат.

**!** Давление воды в водопроводном кране должно быть в пределах значений, указанных в таблице Технические данные *(см. страницу рядом).*

**!** Если длина водопроводного шланга будет недостаточной, следует обратиться в специализированный магазин или в уполномоченный сервисный центр.

**!** Никогда не пользуйтесь б/у шлангами.

**!** Используйте шланги, прилагающиеся к машине.

### Подсоединение сливного шланга

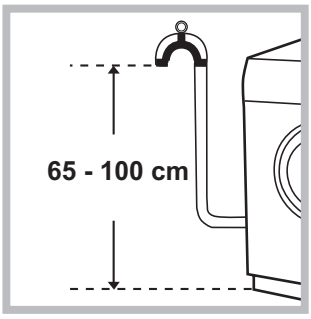


Подсоедините сливной шланг, не перегибая его, к сливной трубе или к настенному сливному отверстию, распложенному на высоте от 65 до 100 см от пола,

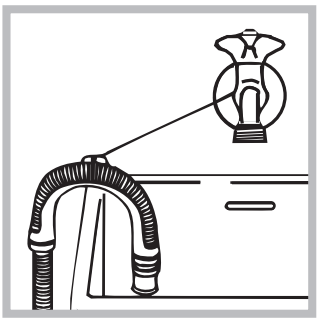

или поместите шланг в раковину или в ванну, закрепив прилагающуюся направляющую к крану (*см. схему).* Свободный конец сливного шланга не должен быть погружен в воду.

**!** Не рекомендуется использовать удлинительные шланги. При необходимости удлинение должно иметь такой же диаметр, что и оригинальный шланг, и его длина не должна превышать 150 см.

### Подключение к электросети

Перед включением изделия к розетке электросети неоюходимо проверить следующее:

- розетка электросети должна быть соединена с заземлением и соответствовать нормативам;
- розетка электросети должна быть расчитана на максимальную мощность стиральной машины, указанную в таблице Технические данные *(см. таблицу сбоку);*
- напряжение электросети должно соответствовать значениям, указанным в таблице Технические данные (*см. таблицу сбоку);*
- электрическая розетка должна подходить к штепсельной вилке стиральной машины. В противном случае необходимо заменить розетку.

**!** Запрещается устанавливать стиральную машину на улице, даже под навесом, так как опасно подвергать ее воздействию дождя и грозы.

**!** Стиральная машина должна быть расположена таким образом, чтобы доступ к розетке электросети оставался свободным.

**!** Не используйте удлинители и тройники.

**!** Сетевой кабель изделия не должен быть согнут или сжат.

**!** Замена сетевого кабеля может осуществляться только уполномоченными сервисными центрами.

Внимание! Фирма снимает с себя всякую ответственность в случае несоблюдения вышеописанных правил.

## Первый цикл стирки

По завершении установки, перед началом эксплуатации необходимо произвести один цикл стирки со стиральным порошком, но без белья, по программе **1**.

| Технические данные | |
|---|---|
| **Модель** | CAWD 1297 |
| **Габаритные размеры** | ширина 59,5 см<br>высота 85 см<br>глубина 54,5 см |
| **Вместимость** | от 1 до 7 кг на цикл стирк;<br>от 1 до 5 кг на цикл сушки |
| **Электрические параметры** | смотрите паспортную табличку с техническими характеристиками на машине |
| **Гидравлические параметры** | max давление 1 Мпа (10 бар)<br>min давление 0,05 Мпа (0,5 бар)<br>объем барабана 52 л |
| **Скорость отжима** | до 1200 об/мин |
| **Контрольные программы согласно нормативу EN 50229** | **Стирка:** программа 6; температура 60°C; загрузка 7 кг белья.<br>**Сушка:** первая сушка с загрузкой **2** кг белья, рукоятка СУШКА стоит в положении минут ⊞; вторая сушка с загрузкой **5** кг белья, рукоятка СУШКА стоит в положении минут ⌂. |
| CE | Данное изделие соответствует следующим Директивам Европейского Сообщества:<br>- 2004/108/CE (Электромагнитная совместимость);<br>- 2006/95/CE (Низкое апряжение)<br>- 2012/19/EU (WEEE) |

RU

## Инструкции по монтажу

Установка деревянной панели на дверцу и встраивание машины в модуль кухонной мебели В случае, когда стиральная машина должна быть перевезена для окончательной установки после того, как деревянная панель уже была навешена, мы предлагаем оставить машину в ее оригинальной упаковке. Конструкция упаковки позволяет навесить деревянную панель на машину, не извлекая последнюю полностью из упаковки (см. рис. 7). Деревянная панель, которая закрывает лицевую сторону машины, должна быть толщиной не менее 18 мм и может навешиваться или справа, или слева. В целях практичного использования машины мы рекомендуем навешивать панель слева, чтобы она открывалась в ту же самую сторону, что и дверца машины.

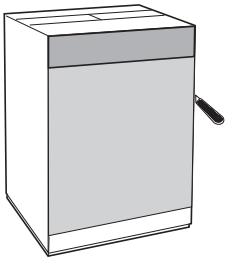

A

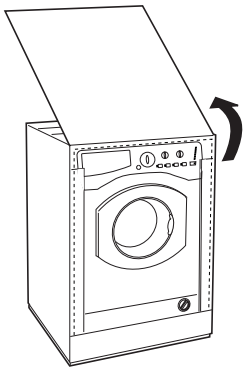

B

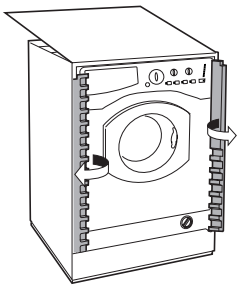

C

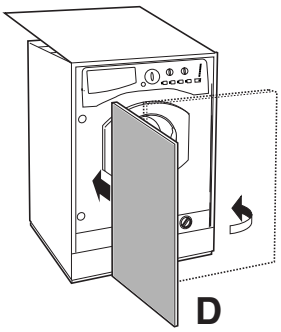

D

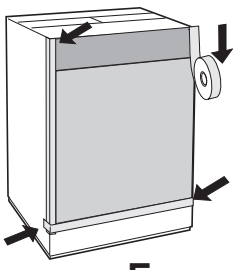

E

### Аксессуары для монтажа дверной панели

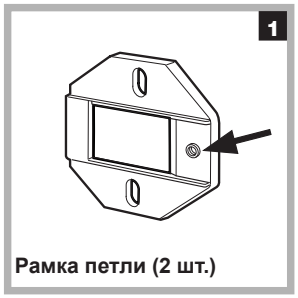


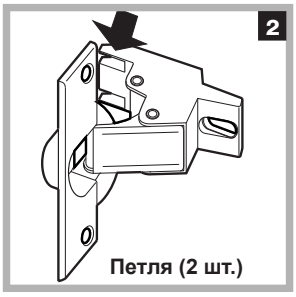














- самонарезные винты тип **A** дл. 13 мм – 6 шт.,
- метрические винты с потайной головкой тип **B** дл. 25 мм (для крепления магнитной пластинки к корпусу мебели) – 2 шт.,
- метрические винты тип **C** дл. 15 мм (для прикрепления рамок петель к корпусу мебели) – 4 шт.,
- метрические винты тип **D** дл. 7 мм (для закрепления петель на рамках) – 4 шт.

### Крепление элементов с лицевой стороны машины

- Винтами типа **C** закрепите рамки петель таким образом, чтобы отверстие, обозначенное стрелкой на рис. 8-1, было направлено к внутренней части
лицевой стороны машины.
- Установите с противоположной стороны вверху ответную часть магнитной защелки, используя два винта типа **B**.
- Поместите прокладку, изображенную на рис. 8-4B, между лицевой стороной оборудования и ответной частью магнитной защелки.

RU

**Использование шаблона**

- Чтобы разметить положение отверстий на левой стороне панели, выровняйте шаблон с ее верхним левым краем, сверяясь с контрольными линиями шаблона.
- Чтобы разметить положение отверстий на правой стороне панели, выровняйте шаблон с ее верхним правым краем.
- Просверлите отверстия для двух петель, резинового ограничителя и магнитного замка, используя сверло подходящего размера.

**Крепление элементов на деревянную панель (дверцу)**

- Вставьте петли в отверстия (подвижная часть петли должна быть установлена лицевой стороной по направлению от панели) и закрепите их 4 винтами типа **A**.
- Вставьте магнитную защелку *(рис. 8-3)* в верхнее отверстие на стороне, противоположной петлям, и зафиксируйте ее 2 винтами типа **B**.
- Вставьте резиновый ограничитель в нижнее отверстие. Теперь панель (дверца) готова к установке на машину.

**Установка деревянной панели (дверцы) на машину**

Вставьте кончик петли (отмеченный стрелкой на *рис. 8-2)* в отверстие для петли и продвиньте на панель по направлению к лицевой стороне машины. Закрепите 2 петли винтами типа **D**.

**Крепление направляющих плинтуса (нижней декоративной панели)**

Если машина устанавливается в конце мебельного модуля, для плинтуса (нижней декоративной панели) производится монтаж одной или обеих направляющих, как показано на *рис. 9.* Отрегулируйте их на глубину плинтуса и при необходимости прикрепите плинтус к направляющим *(рис. 10).*

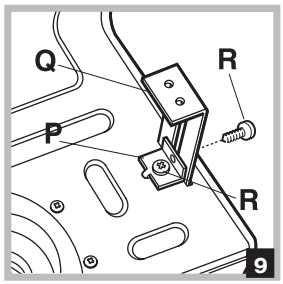


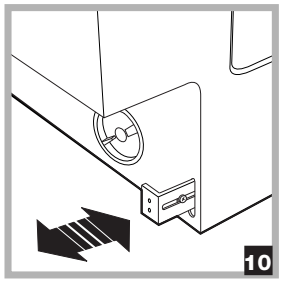


Установка направляющей *(рис. 9):*
- закрепите уголок **P** винтом **R**, вставьте направляющую **Q** в специальное отверстие, разместите ее в желаемом положении и закрепите с помощью уголка **P** и винта **R**.

**Встраивание машины в корпус кухонной мебели**

- Вставьте машину в нишу, выровняв ее с мебелью *(рис. 11).*
- Отрегулируйте ножки машины, чтобы поднять ее на подходящую высоту.
- Отрегулируйте положение деревянной панели в горизонтальном и вертикальном направлениях, используя винты **C** и **D**, как показано на *рис. 12.*

**Важно:** плинтус должен закрывать нижнюю лицевую часть машины до пола.

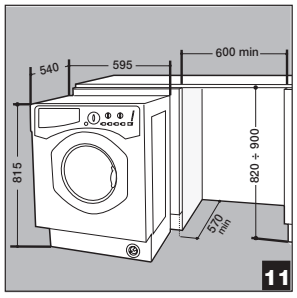


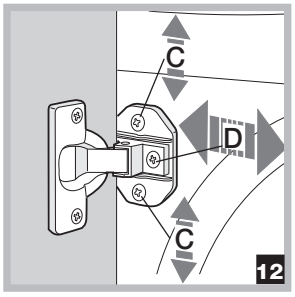


**Приспособления для регулировки высоты стиральной машины**

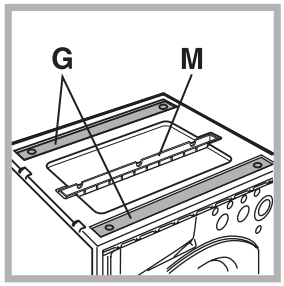


Под крышкой из полистирола *(рис. 13)* находятся: 2 поперечные накладки (**G**); 1 планка (**M**).
Внутри барабана машины:
4 дополнительные ножкки (**H**);
4 винта (**I**);
4 винта (**R**);
4 гайки (**L**);
2 направляющих для плинтуса (нижней декоративной панели) (**Q**).

**Регулировка высоты стиральной машины**

Вращением **4-х** ножек высота стиральной машины может быть отрегулирована от **815** до **835** мм.
Если требуется установить машину на бо'льшую высоту (до **870** мм), следует использовать 2 накладки (**G**); 4 дополнительные ножки (**H**); 4 винта (**I**); 4 гайки (**L**) *(см. рис. 14).*
Выполните следующее:
выверните 4 имеющиеся ножки, поместите поперечную накладку **G** в передней части оборудования и закрепите ее винтами **I** (вкрутив их в отверстия, где ранее были закреплены ножки). Затем вкрутите дополнительные ножки **H**. Повторите указанные шаги для задней стороны оборудования. Теперь отрегулируйте высоту машины от **835** до **870** мм с помощью дополнительных ножек **H**.
Установив желаемую высоту, зафиксируйте гайки **L** на поперечной накладке **G**. Для установки машины на высоту **870–900** мм, следует установить планку **M**, отрегулировав ножки **H** на требуемую высоту. Чтобы вставить планку **M**, ослабьте 3 винта **N**, расположенные в передней части верхней крышки машины, поместите планку **M**, как показано на *рис. 15*, и заверните винты **N**.

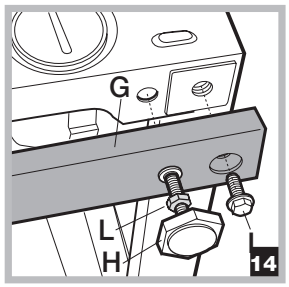


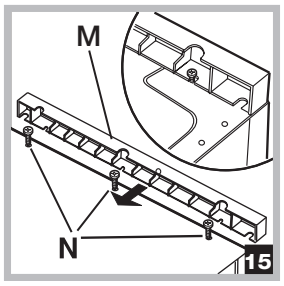

# Техническое обслуживание и уход

RU

## Отключение воды и электрического тока

- Перекрывайте водопроводный кран после каждой стирки. Таким образом сокращается износ водопроводной системы машины и сокращается риск утечек.
- Выньте штепсельную вилку из электро розетки в процессе чистки и технического обслуживания стиральной машины.

## Уход за стиральной машиной

Для чистки наружных и резиновых частей стиральной машины используйте тряпку, смоченную теплой водой с мылом. Не используйте растворители или абразивные чистящие средства.

## Уход за распределителем моющих средств

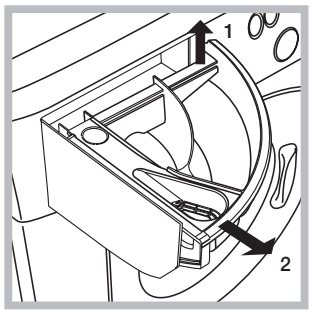


Выньте распределитель, приподняв ее и потянув наружу (*см. схему).* Промойте распределитель теплой водой. Эта операция должна выполняться регулярно.

## Уход за люком и барабаном

- После использования стиральной машины всегда следует оставлять люк полуоткрытым во избежание образования неприятных запахов в барабане.

## Уход за насосом

Стиральная машина оснащена самочистящимся насосом, не нуждающимся в техническом обслуживании. Тем не менее мелкие предметы (монеты, пуговицы) могут упасть за кожух, предохраняющий насос, расположенный в его нижней части.

! Проверьте, чтобы цикл стирки завершился, и выньте штепсельную вилку из сетевой розетки.

Для доступа к кожуху:

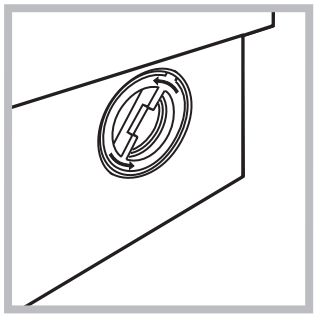

1. отвинтите крышку, повернув ее против часовой стрелки (*см. схему)*: небольшая утечка воды является нормальным явлением;

2. тщательно прочистите внутри кожуха;
3. завинтите крышку на место;

## Проверка водопроводного шланга

Проверяйте шланг подачи воды не реже одного раза в год. При обнаружении трещин или разрывов шланга замените его: в процессе стирки сильное воды в водопроводе давление может привести к внезапному отсоединению шланга.

! Никогда не пользуйтесь б/у шлангами.

# Предосторожности и рекомендации

Hotpoint ARISTON

RU

! Стиральная машина спроектирована и изготовлена в соответствии с международными нормативами по безопасности. Необходимо внимательно прочитать настоящие предупреждения, составленные в целях вашей безопасности.

## Общие требования к безопасности

- Данное изделие предназначено исключительно для домашнего использования.
- Данное изделие может быть использовано детьми старше 8 лет и лицами с ограниченными физическими, сенсорными или умственными способностями или лицами, не обладающими достаточными знаниями, без контроля опытных лиц или без предварительного обучения правилам безопасного использования изделия и связанным с этим опасностям. Не разрешайте детям играть с изделием. Не поручайте детям обслуживание и уход за изделием без контроля взрослых.
  – Не сушите в машине грязные вещи.
  – Вещи, испачканные маслом для жарки, ацетоном, спиртом, бензином, керосином, пятновыводителями, терментином, воском и веществами для его удаления, необходимо выстирать в горячей воде с большим количеством стирального вещества перед их сушкой в сушильной машине.
  – Вещи из вспененного материала (латекс), шапочки для душа, водонепроницаемая ткань, изделия, одна сторона которых – резиновая, одежда или подушки, содержащие латекс, сушить в сушильной машине нельзя.
  – Ополаскиватель или подобные вещества следует использовать в соответствии с инструкциями производителя.
  – Завершающая часть цикла сушильной машины производится без нагрева (цикл охлаждения) во избежание повреждения вещей.
  ВНИМАНИЕ: Никогда не останавливайте сушильную машину до окончания программы сушки. В этом случае сразу же выгрузите все вещи и развесьте их для быстрого охлаждения.
- Не прикасайтесь к изделию влажными руками, босиком или с мокрыми ногами.
- Не тяните за сетевой кабель для отсоединения штепсельной вилки изделия из сетевой розетки, возьмитесь за вилку рукой.
- Не прикасайтесь к сливаемой воде, так как она может быть очень горячей.
- Категорически запрещается пытаться открыть люк силой: это может привести к повреждению защитного механизма, предохраняющего от случайного открывания машины.
- В случае неисправности категорически запрещается открывать внутренние механизмы изделия с целью их самостоятельного ремонта.
- Следите, чтобы дети не приближались к работающей стиральной машине.
- Перемещать машину следует осторожно, вдвоем или втроем. Никогда не перемещайте машину в одиночку, так как машина очень тяжелая.
- Перед помещением в стиральную машину белья проверьте, чтобы барабан был пуст.
- В процессе сушки люк стиральной машины может нагреться.
- Не подвергайте автоматической сушке белье, выстиранное с применением возгораемых растворителей (например, триелина).
- Не сушите в автоматической сушке паралоновые изделия или подобные эластомеры.
- В процессе сушки проверьте, чтобы водопроводный кран был открыт.
- Не разрешайте детям младше 3 лет приближаться к сушильной машине без постоянного контроля.
- Выньте все предметы из карманов, такие как зажигалки и спички.

## Утилизация

- Уничтожение упаковочных материалов: соблюдайте местные нормативы с целью вторичного использования упаковочных материалов.
- Согласно Европейской Директиве 2012/19/EU WEEE касательно утилизации электронных и электрических электроприборов электроприборы не должны выбрасываться вместе с обычным городским мусором. Выведенные из строя приборы должны собираться отдельно для оптимизации их утилизации и рекуперации составляющих их материалов, а также для безопасности окружающей среды и здоровья. Символ «зачеркнутая мусорная корзина», имеющийся на всех приборах, служит напоминанием об их отдельной утилизации. За более подробной информацией о правильной утилизации бытовых электроприборов пользователи могут обратиться в специальную государственную организацию или в магазин.

# Описание стиральной машины и порядка запуска программы

RU

## Панель управления

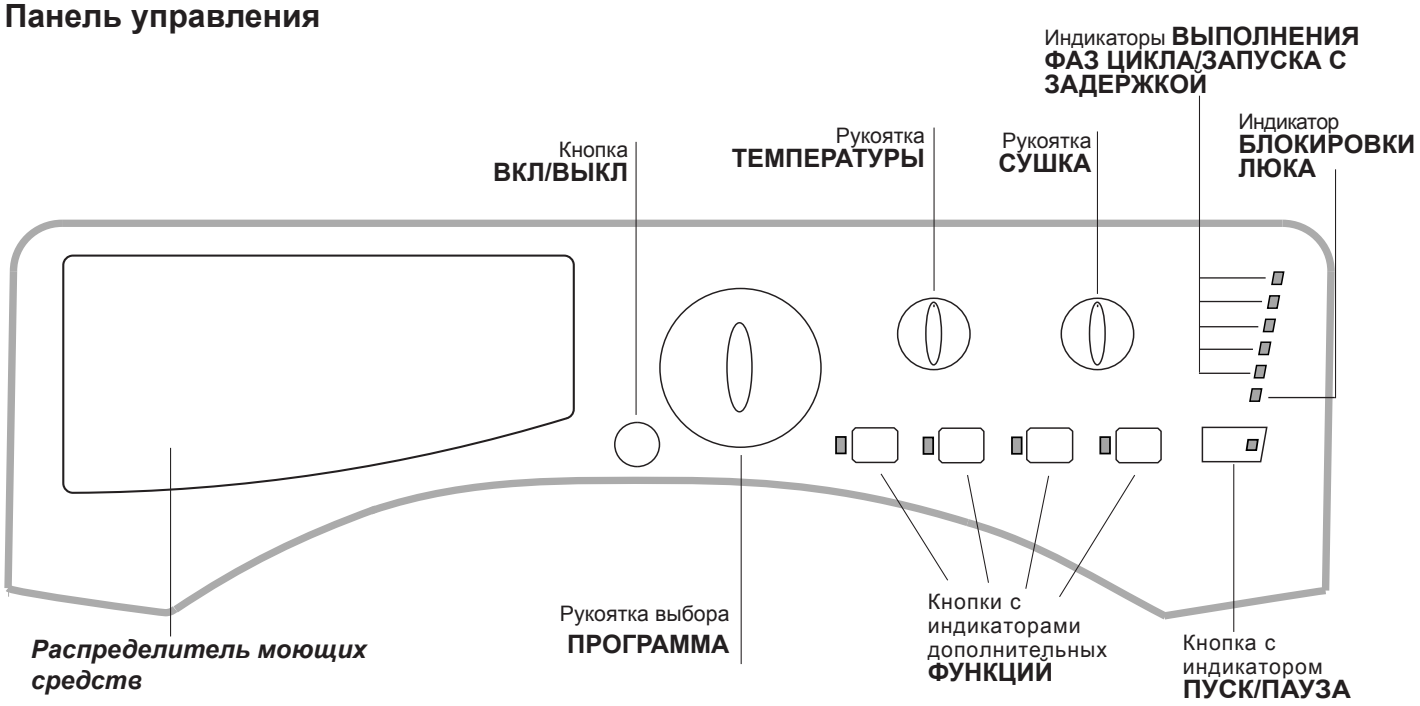


***Распределитель моющих средств:*** для загрузки стиральных веществ и добавок (*см. «Моющие средства и типы белья»*).

Кнопка **ВКЛ/ВЫКЛ:** служит для включения и выключения стиральной машины.

Рукоятка выбора **ПРОГРАММА:** служит для выбора программ. В процессе выполнения программы рукоятка не вращается.

Кнопки с индикаторами дополнительных **ФУНКЦИЙ:** служат для выбора имеющихся дополнительных функций. Индикатор, соответствующий выбранной функции, останется включенным.

Рукоятка **СУШКА:** для выбора нужного цикла сушки (*см «Персонализированные настройки»*).

Рукоятка **ТЕМПЕРАТУРЫ:** служит для настройки температуры или для стирки в холодной воде (*см. «Персонализированные настройки»*).

индикаторы **ВЫПОЛНЕНИЯ ФАЗ ЦИКЛА/ЗАПУСКА С ЗАДЕРЖКОЙ:** показывают последовательность выполнением программы стирки. Включенный индикатор соответствует текущей фазе.
Если была включена функция “Таймер отсрочки”, индикаторы будут показывать время, остающееся до запуска программы *(см. страницу сбоку).*

Индикатор **БЛОКИРОВКИ ЛЮКА:** показывает, можно ли открыть люк *(см. страницу сбоку)*.

Кнопка с индикатором **ПУСК/ПАУЗА:** служит для запуска или для временного прерывания программы. **ПРИМЕЧАНИЕ:** для временного прерывания текущего цикла стирки нажмите эту кнопку. Соответствующий индикатор замигает оранжевымцветом, а индикатор текущей фазы стирки будет гореть, не мигая. Если индикатор БЛОКИРОВКИ ЛЮКА погас, можно открыть люк (ожидайте приблиз. 3 минуты).
Для возобновления цикла стирки с момента, когда он был прерван, вновь нажмите ПУСК/ПАУЗА.

**Режим ожидания**
Настоящая стиральная машина отвечает требованиям новых нормативов по экономии электроэнергии, укомплектована системой автоматического отключения (режим сохранения энергии), включающейся через 30 минут простоя машины. Нажмите один раз кнопку ВКЛ/ВЫКЛ и подождите, пока машина вновь включится.
*Энергопотребление в выключенном состоянии: 0,5 W*
*Энергопотребление в режиме Left-on: 8 W*

RU

## Индикаторы

Индикаторы сообщают пользователю важные сведения. Значение индикаторов:

**Таймер отсрочки**
Если была включена функция “Таймер отсрочки” (*см. «Персонализированные настройки»*), после запуска программы начнет мигать индикатор, соответствующий заданному времени задержки:

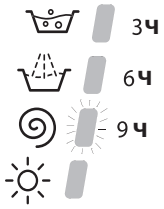


По мере отсчета времени будет показываться остающееся время вместе с миганием соответствующего индикатора.

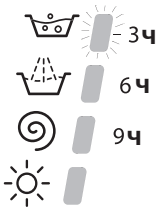


По прошествии заданного времени задержки мигающий индикатор погаснет, и запустится заданная программа.

**Индикаторы текущей фазы цикла:**
После выбора и запуска цикла стирки индикаторы будут загораться один за другим, показывая последовательность выполнения программы:




**Примечание:** в процессе фазы «Слив» загорится индикатор, соответствующий фазе «Отжим».

**Кнопки дополнительный функций и соответствующие индикаторы**
При выборе функции загорается соответствующая кнопка. Если выбранная функция является несовместимой с заданной программой, соответствующий индикатор будет мигать, и такая функция не будет включена. Если будет выбрана функция, несовместимая с другой, ранее выбранной функцией, останется включенной только последняя выбранная функция.

**Индикатор блокировки люка:**
Включенный индикатор означает, что люк заблокирован во избежание его случайного открывания. Во избежание его повреждения необходимо дождаться, когда индикатор погаснет, перед тем как открыть люк.
ПРИМЕЧАНИЕ: если включена функция “Таймер отсрочки”, люк открыть нельзя. Для этого необходимо переключить машину в режим паузы при помощи кнопки ПУСК/ПАУЗА.

**!** Быстрое мигание индикатора ПУСК/ПАУЗА (оранжевый) одновременно с индикатором функций означает неисправность (*см. «Неисправности и методы их устранения»*).

## Порядок запуска программы

**1.** Включите стиральную машину, нажав кнопку ВКЛ/ВЫКЛ. Все индикаторы загорятся на несколько секунд, затем погаснут, останется мигать индикатор ПУСК/ПАУЗА.

**2.** Загрузите белье в барабан и закройте люк.

**3.** Задайте рукояткой ПРОГРАММА нужную программу.

**4.** Задайте температуру стирки (*см. «Персонализированные настройки»).*

**5.** При необходимости запрограммируйте цикл сушки *(см. «Персонализированные настройки»).*

**6.** Поместите моющие средства и добавки *(см. «Стиральные вещества и типы белья»).*

**7.** Включите нужные дополнительные функции.

**8.** Запустите программу при помощи кнопки ПУСК/ПАУЗА, соответствующий индикатор загорится зеленым цветом.
Для отмены заданного цикла переключите машину в режим паузы при помощи кнопки ПУСК/ПАУЗА и выберите новый цикл.

**9.** По завершении программы загорится индикатор END. Индикатор БЛОКИРОВКИ ЛЮКА погаснет, показывая, что теперь можно открыть люк. Выньте белье и оставить люк полуоткрытым для сушки барабана.
Выключите стиральную машину, нажав кнопку ВКЛ/ВЫКЛ.

# Программы

RU

## Таблица программ

| Программы | Описание программы | Макс темп. (°C) | Макс. скорость (об./мин.) | Сушка | Стиральные средства | | | Макс. загрузка (кг) | Продо-лжитть цикла |
|---|---|---|---|---|---|---|---|---|---|
| | | | | | Отбели-ватель | Стирка | Ополаски ватель | | |
| | **Ежедневные** | | | | | | | | |
| 1 | **ХЛОПОК:** сильнозагрязненное белое и прочное цветное белье. | 60° | 1200 | ● | ● | ● | ● | 7 | 140' |
| 2 | **ХЛОПОК:** сильнозагрязненное белое и цветное деликатное белье. | 40° | 1200 | ● | ● | ● | ● | 7 | 90' |
| 3 | **СИНТЕТИКА:** Сильнозаягрязненное белье прочное цветное белье. | 60° | 800 | ● | - | ● | ● | 3 | 115' |
| 4 | **МИКС 30':** Для быстрого освежения малогрязного белья (не для шерсти, шелка и изделия ручной стирки). | 30° | 800 | - | - | ● | ● | 3 | 30' |
| 5 | **МИКС 15':** Для быстрого освежения малогрязного белья (не для шерсти, шелка и изделия ручной стирки). | 30° | 800 | - | - | ● | ● | 1,5 | 15' |
| | **Специальные** | | | | | | | | |
| 6 | **ЦИКЛ АНТИБАКТЕРИЯ:** сильнозагрязненное белое белье. | 90° | 1200 | ● | ● | ● | ● | 7 | 190' |
| 6 | **ЦИКЛ АНТИБАКТЕРИЯ (1):** сильнозагрязненное белое и прочное цветное белье. | 60° | 1200 | ● | - | ● | ● | 7 | 180' |
| 6 | **ЦИКЛ АНТИБАКТЕРИЯ (2):** сильнозаягрязненное белье прочное цветное белье. | 40° | 1200 | ● | - | ● | ● | 7 | 170' |
| 7 | **НОЧНОЙ ЦИКЛ:** слабозагрязненное деликатное цветное белье. | 40° | 800 | - | - | ● | ● | 4 | 290' |
| 8 | **ДЕТСКОЕ БЕЛЬЕ:** сильнозагрязненное деликатное цветное белье. | 40° | 1000 | ● | - | ● | ● | 4 | 145' |
| 9 | **ШЕЛК/ЗАНАВЕСКИ:** Для изделий из шелка, вискозы и нижнего белья. | 30° | 0 | - | - | ● | ● | 1 | 55' |
| 10 | **ШЕРСТЬ:** Для шерсти, кашемира и т.д. | 40° | 800 | ● | - | ● | ● | 1,5 | 70' |
| | **Дополнительные** | | | | | | | | |
| A | Полоскание | - | 1200 | ● | - | - | ● | 7 | 36' |
| B | Отжим | - | 1200 | ● | - | - | - | 7 | 16' |
| C | Слив | - | 0 | - | - | - | - | 7 | 2' |
| | **Сушка** | | | | | | | | |
| 11 | ХЛОПОК | - | - | ● | - | - | - | 5 | - |
| 12 | СИНТЕТИКА | - | - | ● | - | - | - | 3 | - |
| 13 | ШЕРСТЬ | - | - | ● | - | - | - | 1,5 | - |

Продолжительность цикла, показанная на дисплее или указанная в инструкциях является рассчетом, сделанным на основании стандартных условий. Фактическая продолжительность может варьировать в зависимости от многочисленных факторов таких как температура и давление воды на подаче, температура помещения, количество моющего средства, количество и тип загруженного белья, балансировка белья, выбранные дополнительные функции.

**Для всех институтов тестирования:**
**1) Программы управления в соответствии с Директивой EN 50229: задайте программу 6 с температурой 60°C.**
**2) Длинная программа для х/б белья: задайте программу 6 с температурой 40°C.**

**Специальные программы**

**ЦИКЛ АНТИБАКТЕРИЯ** (программа 6). Дезинфецирующая программа с высокой температурой, предусматривающая использование отбеливателя при температуре выше 60°C. Для отбеливания залейте отбеливатель, моющее средство и добавки в соответствующие ячейки (см параграф *«Распределитель моющих средств»*).

**НОЧНОЙ ЦИКЛ** (программа 7). Это бесшумный цикл, который можно включить ночью, экономя электроэнергию. Данная программа расчитана на стирку синтетических и х/б вещей. По завершении цикла машина останавливается с водой в барабане; для слива и отжима нажмите кнопку ПУСК/ПАУЗА, в противном случае по прошествии 8 часов машина автоматически произведет слив воды и отжим.

**ДЕТСКОЕ БЕЛЬЕ** (программа 8). Программа удаляет типичные загрязнения детской одежды, гарантируя удаление моющего средства из ткани во избежание аллергии чувствительной детской кожи. Данный цикл расчитан на сокращение количества бактерий благодаря использованию большего объема воды и оптимизируя воздействие специальных дезинфицирующих добавок старильного вещества.

**МИКС 30'** (программа 4) предназначена для быстрой стирки слабозагрязненного белья цикл длится всего 30 минут, что позволяет сэкономить время и электроэнергию. По этой программе (4, 30°C) можно стирать вместе белье из разных тканей (за исключением шерсти и шелка) с максимальной загрузкой 3 кг.

**МИКС 15'** (программа 5) предназначена для быстрой стирки слабозагрязненного белья цикл длится всего 15 минут, что позволяет сэкономить время и электроэнергию. По этой программе (5, 30°C) можно стирать вместе белье из разных тканей (за исключением шерсти и шелка) с максимальной загрузкой 1,5 кг.

# Персонализированные настройки

Hotpoint ARISTON

RU

## Регулировка температуры

Настройка температуры стирки производится при помощи регулятора ТЕМПЕРАТУРЫ (см.*Таблицу программ*).
Значение температуры может быть уменьшено вплоть до стирки в холодной воде ().
Машина автоматически не допускает выбор температуры, превышающийs максимальное значение, предусмотренное для каждой прораммы.

## Программирование сушки

При помощи регулятора СУШКА можно выбрать нужный режим сушки. Машина предусматривает два режима:
**A** - Временной режим: от **40** до **180** минут.
**B** - Режим сушки в зависимости от степени влажности белья:
*Сушка под утюг*: слегка влажное белье для более легкой глажки.
*Стандартная*: сухое белье, которое можно убрать в шкаф.
*Extra сушка*: совершенно сухое белье – рекомендуется для махровых полотенец и халатов.
В случае, если вес белья, предназначенного для стирки и сушки, превышает максимальную допустимую загрузку *(смотрите таблицу программ)*, выполните цикл стирки, и по его завершении, разделите белье на части и производите его сушку частями.
Следуйте инструкциям, описывающим функцию «**Только сушка**».
Повторите те же операции для сушки оставшегося белья.
**ПРИМЕЧАНИЕ**: По завершении сушки производится цикл охлаждения, даже если регулятор СУШКИ установлен в положение .

**Таблица продолжительности сушки (примерные значения)**

| Тип ткани | Закрузка | Макс. загрузка (кг) | Extra сушка | Станда-ртная | Сушка под утюг |
|---|---|---|---|---|---|
| Хлопок | Белье разного размера, Махровые полотенца | 5 | 250 | 210 | 190 |
| Синте-тика | Простыни, Рубашки, Пижамы, носки и т.д. | 3 | 180 | 130 | 115 |
| Шерсть | Свитера, полуверы | 1,5 | 155 | 135 | 115 |

**Только сушка**
Поверните регулятор ПРОГРАММА в одно из положений сушки (**11**-**12**-**13**) в зависимости от типа белья, затем выберите нужный вам режим сушки при помощи регулятора СУШКА.

## Дополнительные функции

Различные функции стирки машины позволяют достичь желаемой чистоты и белизны вашего белья.
Порядок выбора функций:
1. нажмите кнопку нужной вам функции;
2. включение соответствующего индикатора означает, что функция включена.

Примечание:

- Если выбранная функция является несовместимой с заданной программой, соответствующий индикатор будет мигать, и такая функция не будет включена.
- Если будет выбрана функция, несовместимая с другой, ранее выбранной функцией, останется включенной только последняя выбранная функция.

**Таймер отсрочки**

Задерживает запуск цикла вплоть до 9 часов.
Нажмите кнопку несколько раз вплоть до включения индикатора, соответствующего нужному значению задержки.
При пятом нажатии кнопки функция отключается.
ПРИМЕЧАНИЕ: После нажатия кнопки ПУСК/ПАУЗА, можно изменить значение задержки только в сторону уменьшения.

**Дополнительное Полоскание**
При выборе этой функции повышается эффективность ополаскивания, обеспечивая максимальное удаление моющего вещества. Эта функция особенно удобна для людей с кожей, чувствительной к стиральным веществам.

**Суперстирка**
Обеспечивает оптимальную стирку благодаря использованию большего объема воды в начале цикла и большей продолжительности цикла.

**1200-600**
При помощи этой кнопки сокращается скорость отжима.

# Моющие средства и типы белья

RU

## Распределитель моющих средств

Хороший результат стирки зависит также от правильной дозировки стирального вещества: избыток стирального вещества не гарантирует более эффективную стирку, напротив, способствует образованию налетов внутри стиральной машины и загрязнению окружающей среды.

**!** Не используйте моющие средства для ручной стирки, так как они образуют слишком много пены.

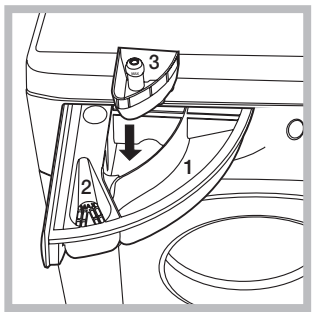


Выньте распределитель и поместите в него моющее средство или добавку в следующем порядке.

**отделение 1: Моющее средство для стирки (порошок или жидкое)**
Моющее средство для стирки заливается непосредственно перед запуском машины.
**отделение 2: Добавки (ополаскиватель и т.д.)**
Не наливайте ополаскиватель выше решетки отделения.
**дополнительное отделение 3: Отбеливатель**

## Отбеливание

Отбеливание производится только с программами **1**, **2**, **6**.
Поместите отбеливатель в дополнительный отделение **3**, моющее средство и ополаскиватель в соответствующие отделения, затем выберите одну из вышеуказанных программ.
Рекомендуется только для очень грязного х/б белья.

## Подготовка белья

- Разделите белье по следующим признакам:
  - тип ткани / обозначения на этикетке.
  - цвет: отделите цветное белье от белого.
- Выньте из карманов все предметы и проверьте пуговицы.
- Не превышайте значения, указанные в «Таблице программ», указывающие вес сухого белья.

**Сколько весит белье?**

1 простыня 400-500 гр.
1 наволочка 150-200 гр.
1 скатерть 400-500 гр.
1 халат 900-1200 гр.
1 полотенце 150-250 гр.

## Изделия, требующие деликатной стирки

**Шелк:** используйте специальную программу **9** для стирки всех шелковых вещей. Рекомендуется использовать специальное стиральное вещество для деликатных тканей.
**Занавески:** сверните и положите в наволочку или в сетчатый мешочек. Используйте программу **9**.
**Шерсть:** Стиральная машина марки единственная получила престижный знак Woolmark Platinum Care (M.0508) от Компании The Woolmark Company, который сертифицирует машинную стирку всех шерстяных изделий, даже тех, на этикетках которых указано «только ручная стирка» . При выборе программы **10** вы можете надежно и эффективно стирать любые шерстяные изделия (макс. 1,5 кг) с гарантированным лучшими результатами.

## Система балансировки белья

Перед каждым отжимом во избежание чрезмерных вибраций и для равномерного распределения белья в барабане машина производит вращения со скоростью, слегка превышающей скорость стирки. Если после нескольких попыток белье не будет правильно сбалансировано, машина произведет отжим на меньшей скорости по сравнению с предусмотренной.

# Поиск неисправностей и методы их устранения

Hotpoint ARISTON

RU

Если ваша стиральная машина не работает. Прежде чем обратиться в Центр Сервисного обслуживания (*см. Сервисное обслуживание*), проверьте, можно ли устранить неисправность, следуя рекомендациям, приведенным в следующем перечне.

| Неисправности: | Возможные причины / Методы устранения: |
|---|---|
| **Стиральная машина не включается.** | • Штепсельная вилка не соединена с электро розеткой или отходит и не обеспечивает контакта.<br>• В доме отключено электричество. |
| **Цикл стирки не запускается.** | • Люк машины закрыт неплотно.<br>• Не была нажата кнопка ВКЛ/ВЫКЛ.<br>• Не была нажата кнопка ПУСК/ПАУЗА.<br>• Перекрыт водопроводный кран.<br>• Была запрограммирована задержка запуска цикла (Таймер отсрочки, (*см. «Персонализированные настройки»*). |
| **Стиральная машина не заливает воду (часто мигает индикатор первой фазы стирки).** | • Водопроводный шланг не подсоединен к крану.<br>• Шланг согнут.<br>• Перекрыт водопроводный кран.<br>• В доме нет воды.<br>• Недостаточное водопроводное давление.<br>• Не была нажата кнопка ПУСК/ПАУЗА. |
| **Машина непрерывно заливает и сливает воду.** | • Сливной шланг не находится на высоте 65 – 100 см. от пола (*см. «Установка»*).<br>• Конец сливного шланга погружен в воду (*см. «Установка»*).<br>• Настенное сливное отверстие не оснащено вантузом для выпуска воздуха.<br>Если после вышеперечисленных проверок неисправность не будет устранена, следует перекрыть водопроводный кран, выключить стиральную машину и обратиться в Центр Сервисного Обслуживания.<br>Если ваша квартира находится на последних этажах здания, могут наблюдаться явления сифона, поэтому стиральная машина производит непрерывный залив и слив воды. Для устранения этой аномалии в продаже имеются специальные клапаны против явления сифона. |
| **Стиральная машина не сливает воду и не отжимает белье.** | • Выбранная программа не предусматривает слив воды: для некоторых программ необходимо включить слив вручную.<br>• Включена функция ЛЕГКАЯ ГЛАЖКА: для завершения программы нажмите кнопку ПУСК/ПАУЗА.<br>• Сливной шланг согнут (*см. «Установка»*).<br>• Засорен сливной трубопровод. |
| **Стиральная машина сильно вибрирует в процессе отжима.** | • В момент установки стиральной машины барабан был разблокирован неправильно *(см. «Установка»).*<br>• Стиральная машина установлена неровно (*см. «Установка»*).<br>• Машина зажата между стены и мебелью (*см. «Установка»*). |
| **Утечки воды из стиральной машины.** | • Плохо прикручен водопроводный шланг *(см. «Установка»).*<br>• Засорен распределитель моющего средства (порядок его чистки *см. в параграфе «Техническое обслуживание и уход»*).<br>• Сливной шланг плохо закреплен (*см. «Установка»*). |
| **Индикатор ПУСК/ПАУЗА (оранжевый) и индикаторы функций часто мигают.** | • Выключите машину и выньте штепсельную вилку из сетевой розетки, подождите 1 минуту и вновь включите машину.<br>Если неисправность не устраняется, обратитесь в Сервисную Службу. |
| **В процессе стирки образуется слишком обильная пена.** | • Моющее средство непригодно для стирки в стиральной машине (на упаковке должно быть указано «для стирки в стиральной машине», «для ручной и машинной стирки» или подобное).<br>• В распределитель было помещено чрезмерное количество моющего средства. |
| **Стиральная машина не производит сушку** | • Штепсельная вилка не соединена с электро розеткой или отходит и не обеспечивает контакта.<br>• В доме отключено электричество.<br>• Люк машины закрыт неплотно.<br>• Была запрограммирована задержка запуска цикла (Таймер отсрочки, (*см. «Персонализированные настройки»*).<br>• регулятор СУШКИ находится в положении ☼. |

# Сервисное обслуживание

RU

**Мы заботимся о своих покупателях и стараемся сделать сервисное обслуживание наиболее качественным. Мы постоянно совершенствуем наши продукты, чтобы сделать Ваше общение с техникой простым и приятным.**

**Уход за техникой**

Продлите срок эксплуатации и снизьте вероятность поломки техники.

Воспользуйтесь профессиональными средствами для ухода за техникой от Indesit Professional для наиболее простого, эффективного и легкого ухода за Вашей бытовой техникой.

Продукты Indesit Professional производятся в Италии с соблюдением высоких европейских стандартов в области качества, экологии и безопасности использования и созданы с учетом многолетнего опыта производителя техники. Узнайте подробнее на сайте **www.hotpoint-ariston.com** в разделе **«Сервис»** и спрашивайте в магазинах Вашего города.

**Авторизованные сервисные центры**

Чтобы быть ближе к нашим потребителям, мы создали широкую сервисную сеть, особенностью которой является высокая подготовка, профессионализм и честность сервисных мастеров. На сегодняшний день она насчитывает около 350 сервисных центров на территории России и СНГ.

Их контакты Вы можете найти в сервисном сертификате и на сайте www.hotpoint-ariston.com в разделе **«Сервис».**

**Если вам надо обратиться в сервисный центр:**

**Внимание! При ремонте требуйте использования оригинальных запасных частей.**

**Перед тем как обратиться в Службу Сервиса:**

- Проверьте, нельзя ли устранить неисправность самостоятельно (*см. «Неисправности и методы их устранения»*);
- Вновь запустите программу для проверки исправности машины;
- В протвном случае обратиться в Авторизованный Сервисный Центр по телефонам, указанным в гарантийном таллоне.

**!** Никогда не обращайтесь к неавторизованным сервисным центрам.

**При обращении в Сервисную Службу необходимо сообщить:**

- тип неисправности;
- номер гарантийного документа (сервисной книжки, сервисного сертификата и т.п.);
- модель машины (Мод.) и серийный номер (S/N), указанные в информационной табличке, расположенной на задней панели стиральной машины.

**Другую полезную информацию и новости Вы можете найти на сайте www.hotpoint-ariston.com** в разделе **«Сервис».**

RU

Indesit Company Spa
Viale Aristide Merloni, 47
60044 Fabriano (AN)
Italy
www.hotpoint.eu