Weissgauff

РУКОВОДСТВО ПО ЭКСПЛУАТАЦИИ

ВСТРАИВАЕМЫЙ ХОЛОДИЛЬНИК

WSBSI 450 Inverter NoFrost
WSBSI 450 Inverter NoFrost Grey

Перед использованием внимательно прочтите и изучите данное руководство.
Соблюдайте правила техники безопасности при работе с устройством.

СОДЕРЖАНИЕ

ПРАВИЛА ТЕХНИКИ БЕЗОПАСНОСТИ	3
ОПИСАНИЕ УСТРОЙСТВА	7
ИНСТРУКЦИИ ПО УСТАНОВКЕ	9
ПОРЯДОК РАБОТЫ	13
ЧИСТКА И ТЕХНИЧЕСКОЕ ОБСЛУЖИВАНИЕ	16
ПОИСК И УСТРАНЕНИЕ НЕИСПРАВНОСТЕЙ	17
УТИЛИЗАЦИЯ	19
ТЕХНИЧЕСКИЕ ХАРАКТЕРИСТИКИ	20

Благодарим вас за выбор холодильника Weissgauff!

При соблюдении всех инструкций по установке и эксплуатации наш холодильник будет служить вам надежно и верно долгие годы.

Перед установкой и первым включением своего нового холодильника внимательно изучите все правила техники безопасности и инструкции по установке и эксплуатации, чтобы в полной мере воспользоваться всеми его возможностями. Сохраните настоящее руководство и держите его в надежном месте для использования в будущем.

Это устройство имеет все необходимые сертификаты на соответствие требованиям нормативных документов по электробезопасности и безопасной эксплуатации.

Все изображения в настоящем руководстве приведены только для справки. Ориентируйтесь на фактический внешний вид своего холодильника.

ПРАВИЛА ТЕХНИКИ БЕЗОПАСНОСТИ

- Этот холодильник предназначен только для использования в бытовых целях для хранения продуктов питания. Он не подходит для хранения донорской крови, медицинских препаратов или биологических образцов.
- Не храните в холодильнике вещества, для которых предъявляются особо строгие требования к температуре хранения, в том числе медицинские препараты и исследовательские образцы.
- В качестве хладагента в этом холодильнике используется экологически безопасный газ R600a, который тем не менее является огне- и взрывоопасным. Не храните в холодильнике или рядом с ним никакие горючие вещества. Установите холодильник в хорошо проветриваемом помещении, и при его установке не забудьте удалить все элементы упаковки.
- Соблюдайте осторожность, чтобы не повредить контур циркуляции хладагента.
- В случае поломки обратитесь для ремонта в авторизованный сервисный центр. Ни в коем случае не вскрывайте самостоятельно корпус холодильника, чтобы не повредить контур циркуляции хладагента.
- Хладагент и вспенивающий агент должны утилизироваться в строгом соответствии с действующими нормативными требованиями, поэтому холодильник ни в коем случае нельзя выбрасывать вместе с обычными бытовыми отходами.
- Поскольку при повреждении шнура электропитания существует серьезная опасность пожара или поражения электрическим током, следите, чтобы никакие тяжелые предметы не стояли на шнуре электропитания, а также, чтобы он не пережимался и не перегибался слишком сильно.
- Предусмотрите для подключения холодильника собственную сетевую розетку, защищенную предохранителем на 10 А.
- Не подключайте к этой розетки другие электробытовые приборы, поскольку в этом случае создается серьезный риск пожара в результате перегревания розетки. Розетка должна быть обязательно заземлена.
- Во избежание опасности короткого замыкания или поражения электрическим током ни в коем случае не касайтесь шнура электропитания или розетки мокрыми или влажными руками, особенно в случае неисправности холодильника.
- Ни в коем случае не используйте холодильник в случае повреждения шнура электропитания или вилки. В противном случае существует серьезный риск пожара, поражения электрическим током или иных несчастных случаев.
- При повреждении шнура электропитания во избежание возможной опасности он должен быть заменен изготовителем, представителем сервисной службы или иным лицом с аналогичными полномочиями и квалификациями.
- Холодильник должен быть обязательно заземлен. В случае повреждения электрических компонентов заземление значительно снижает опасность поражения электрическим током.
- Извлекая вилку из розетки, ни в коем случае не тяните за провод. Всегда беритесь только за корпус вилки.
- При размораживании холодильника строго следуйте инструкциям по размораживанию. Не используйте для размораживания никакие приспособления или приборы, если они не были рекомендованы изготовителем холодильника.

- Не используйте никакие электробытовые приборы внутри камер холодильника за исключением устройств, рекомендованных его изготовителем.
- Во избежание порезов не подсовывайте пальцы под холодильник, особенно сзади.
- Не перекрывайте вентиляционные отверстия в корпусе холодильника и в кухонном модуле в случае его встраивания.
- При размораживании холодильника строго следуйте инструкциям по размораживанию. Не используйте для размораживания никакие приспособления или приборы, если они не были рекомендованы изготовителем холодильника.
- Утилизируйте холодильник в соответствии с действующими законодательными требованиями в области защиты окружающей среды, охраны труда и защиты жизни и здоровья людей.
- Во избежание холодового ожога не касайтесь продуктов, хранящихся в морозильной камере, мокрыми или влажными руками. Соблюдайте особую осторожность, доставая или перекладывая продукты в металлических контейнерах.
- Помните, что даже при хранении в холодильнике продукты питания могут испортиться. Не превышайте рекомендованные сроки хранения продуктов.
- Не кладите в морозильную камеру никакие стеклянные бутылки или иную стеклянную упаковку с напитками и прочими продуктами. При замерзании содержимого стекло может треснуть.
- Перемещайте холодильник по меньшей мере вдвоем. При этом один человек должен поднимать холодильник за нижний передний край, а второй — придерживать его за верхний задний край. Соблюдайте осторожность, чтобы не прищемить пальцы.
- При перемещении холодильника регулируемые ножки могут поцарапать или иным образом повредить напольное покрытие. Соблюдайте осторожность. При перевозке холодильника на дальнее расстояние скотчем или иным способом зафиксируйте все аксессуары внутри холодильника, чтобы не повредить их в процессе транспортировки.
- Если холодильник не будет использоваться в течение длительного времени, отключите его от электросети.
- Если холодильник не будет использоваться в течение длительного времени и при этом рядом с ним могут оказаться дети, рекомендуется снять дверцы холодильника и уплотнитель, а также извлечь из холодильника полки и поместить их на хранение в безопасное место. Это позволит предотвратить несчастные случаи, если ребенок закроется внутри холодильника.

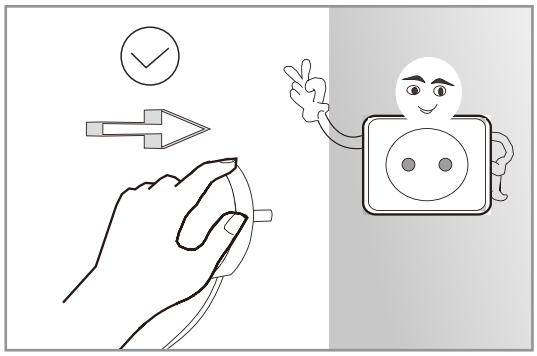

- Параметры электросети для подключения холодильника должны соответствовать значениям, приведенным на паспортной табличке и в таблице технических характеристик. Используйте стандартную заземленную сетевую розетку, рассчитанную на силу тока не менее 10 А.
- Ни в коем случае не вскрывайте корпус холодильника и не вносите никакие изменения в его конструкцию. Все работы по ремонту должны выполняться только квалифицированным специалистом.

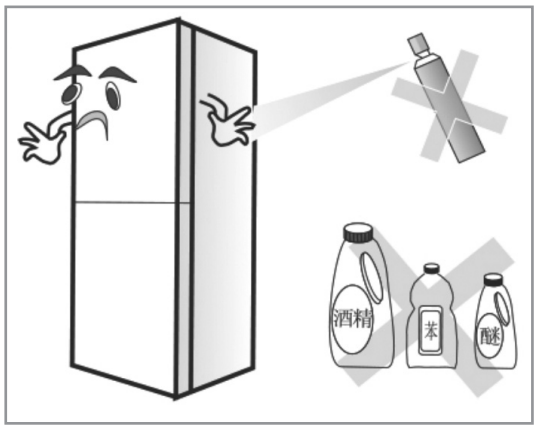

- Не распыляйте рядом с холодильником никакие горючие аэрозольные соединения, которые могут стать причиной пожара.
- Не храните в холодильнике никакие горючие, взрывоопасные, коррозионно-активные или летучие соединения, кислоты, щелочи и пр.

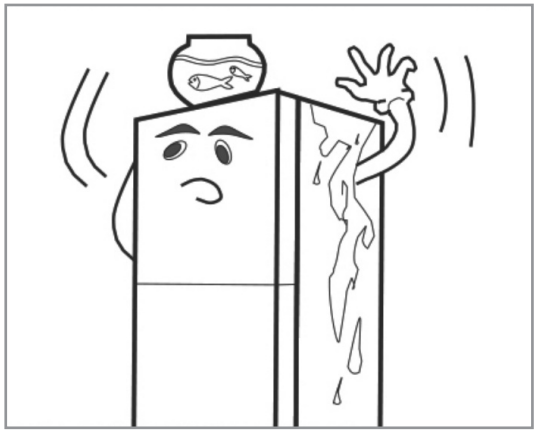

- Не лейте и не разбрызгивайте на холодильник воду или иные жидкости.
- Не ставьте на холодильник емкости с жидкостями. Вода может пролиться и попасть к внутренним компонентам холодильника и повредить электрическую изоляцию, что может привести к опасности поражения электрическим током.

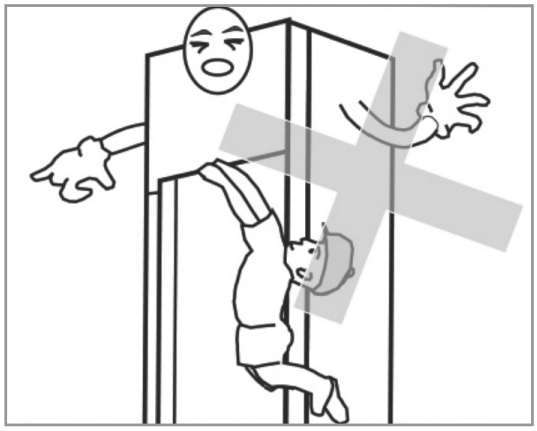

- Не позволяйте детям забираться на дверцы холодильника или висеть на них. Холодильник может опрокинуться, а продукты внутри него упасть.

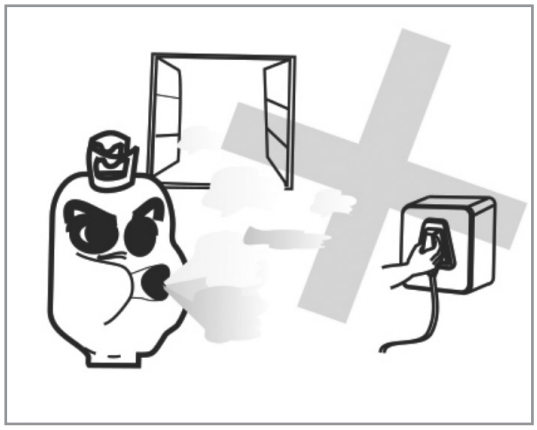

- В случае утечки газа перекройте подачу газа вентилем и откройте окна для проветривания.
- Ни в коем случае не включайте и не выключайте никакие электробытовые приборы и не трогайте сетевые вилки.

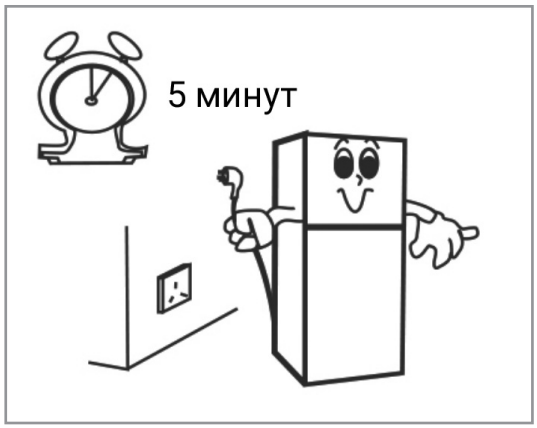

- Без необходимости не извлекайте вилку из розетки и не вращайте терморегулятор.
- В случае отключение электропитания для предотвращения повреждения компрессора не подключайте холодильник повторно к электросети в течение 5 минут.
- При появлении аномальных явлений, таких как нетипичные шумы, запах или дым, незамедлительно отключите холодильник от электросети и обратитесь в сервисный центр.

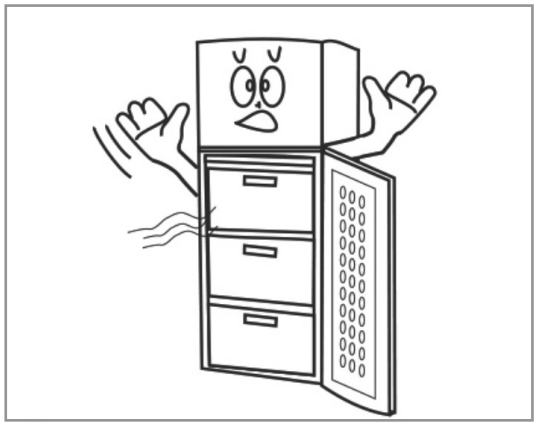

- Старайтесь не открывать дверцы холодильника слишком часто и держать их открытыми слишком долго. В противном случае нагрузка на компрессор повышается, а охлаждающая способность холодильника снижается.

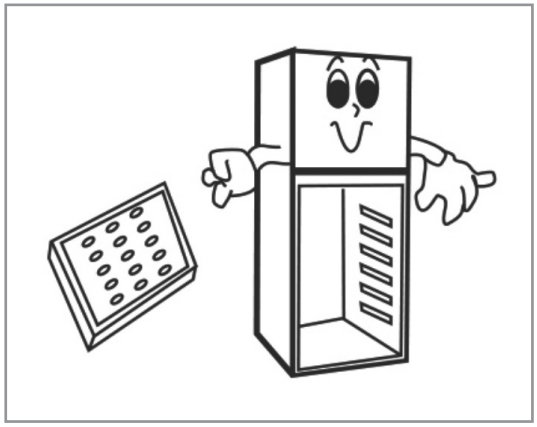

- Перед утилизацией холодильника снимите уплотнитель и отвинтите петли, а затем полностью снимите дверцы холодильника, чтобы дети не смогли случайно запереться внутри него.
- Соблюдайте требования к утилизации холодильников.

ОПИСАНИЕ УСТРОЙСТВА

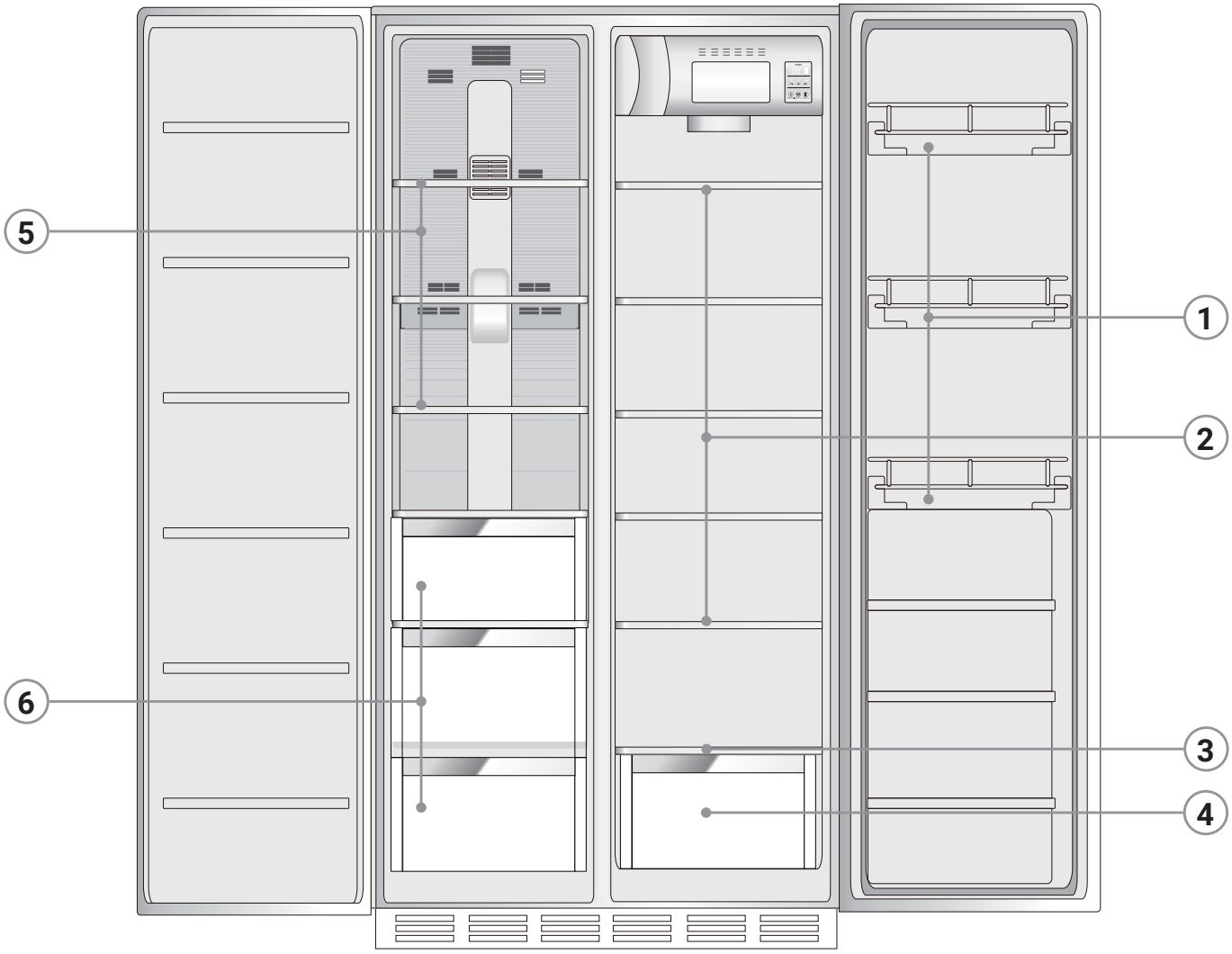

1. Дверные полки в холодильной камере
2. Полки холодильной камеры
3. Крышка ящика для овощей и фруктов
4. Ящик для овощей и фруктов
5. Полки морозильной камеры
6. Ящики морозильной камеры

ФУНКЦИОНАЛЬНЫЕ ОСОБЕННОСТИ

- В нашем бытовом холодильном оборудовании вместо замораживающих веществ на основе хлорфторуглеродов используется экологически безопасный хладагент R600.
- Холодильник на 80% изготовлен из материалов, пригодных для переработки и повторного использования.
- Мы поменяли дизайн ящиков, поэтому продукты в них теперь хорошо видны.
- В холодильнике установлены полки из закаленного стекла, которое в три раза прочнее обычного стекла.
- Высоту установки полок можно изменять, их отличает повышенная износостойкость, устойчивость к нагреву и практичность.
- Для снижения уровня шума и повышения энергоэффективности в холодильнике установлен современный тихий компрессор и реализована особая технология заполнения корпуса теплоизоляционным материалом, благодаря чему холодильник прекрасно подходит для использования как в бытовых условиях, так и в коммерческих целях.

Мы постоянно совершенствуем свою продукцию, поэтому технические характеристики и конструктивные особенности вашего холодильника могут немного отличаться от описаний в настоящем руководстве, однако все приведенные здесь инструкции будут оставаться актуальными.

ХОЛОДИЛЬНАЯ КАМЕРА (0–10 °C)

- Холодильная камера преимущественно используется для кратковременного хранения молочных продуктов, яиц, бутылок с напитками и т. п.
- Овощи и фрукты следует хранить в ящике для овощей и фруктов, где они будут дольше оставаться свежими.
- Готовую еду необходимо как следует упаковать, чтобы предотвратить образование конденсата и повышенное потребление электроэнергии.

МОРОЗИЛЬНАЯ КАМЕРА (НИЖЕ –18 °C)

- Морозильная камера предназначена для долгосрочного хранения продуктов.
- Чтобы замороженные продукты было легче доставать из морозильной камеры, перед замораживанием рекомендуется нарезать большие куски (например, мяса) на небольшие порции.
- Чтобы ускорить процесс замораживания и продлить срок хранения, распределите свежие продукты равномерно по всей морозильной камере.
- Не ставьте в морозильную камеру стеклянные или же герметично закрытые контейнеры с жидкостями. При замерзании жидкости расширяются, и стекло может треснуть, а герметично закрытые контейнеры взорваться.
- Кладите свежие продукты таким образом, чтобы они не касались уже замороженных.

ТРЕБОВАНИЯ К МЕСТУ УСТАНОВКИ

- Установите холодильник в месте, где отсутствует или почти отсутствует вибрация.
- В сейсмоопасных регионах необходимо закрепить холодильник к стене или иной устойчивой конструкции, поскольку во время землетрясения холодильник может упасть и стать причиной травмы.
- Размеры кухонного модуля для встраивания холодильника должны в точности соответствовать приведенным далее значениям.
- Следите, чтобы задняя панель холодильника не касалась стены или задней стенки кухонного модуля. В противном случае могут возникать вибрация и посторонние шумы.
- Если в непосредственной близости от холодильника установлены какие-либо теплогенерирующие приборы или же на холодильник попадают прямые солнечные лучи, его охлаждающая способность может снизиться, а потребление электроэнергии заметно возрастет.
- Повышенная влажность может стать причиной многих проблем в работе холодильника, в том числе проблем с электрическими компонентами, поэтому не устанавливайте холодильник в местах с повышенной влажностью или же в местах, где на него могут попадать брызги воды.
- Скорректируйте высоту ножек холодильника таким образом, чтобы он стоял строго вертикально и не качался. Если холодильник стоит неровно, возможно появление вибрации и аномальных шумов.
- Если холодильник необходимо установить на ковер, подложите под него лист фанеры или иное жесткое основание. В противном случае он может легко опрокинуться и стать причиной травмы.
- Во избежание опасности поражения электрическим током используйте для подключения холодильника стандартную сетевую розетку с заземляющим контактом.

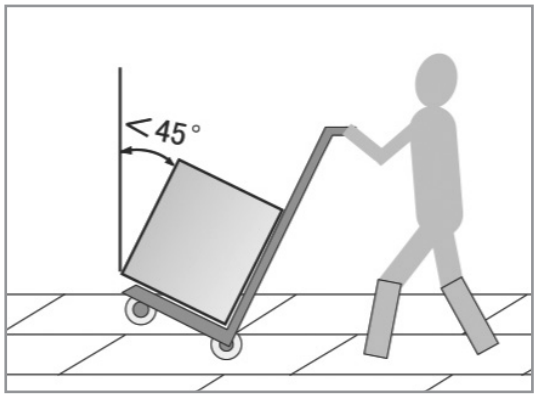

- При транспортировке держите холодильник в вертикальном положении.
- При необходимости его наклонить угол наклона не должен превышать 45°.
- Следите при этом, чтобы холодильник не опирался на дверцу.



- Извлеките холодильник из упаковки.
- Обязательно удалите все элементы упаковки с основания холодильника, чтобы обеспечить беспрепятственный отвод тепла и предотвратить опасность возникновения пожара.

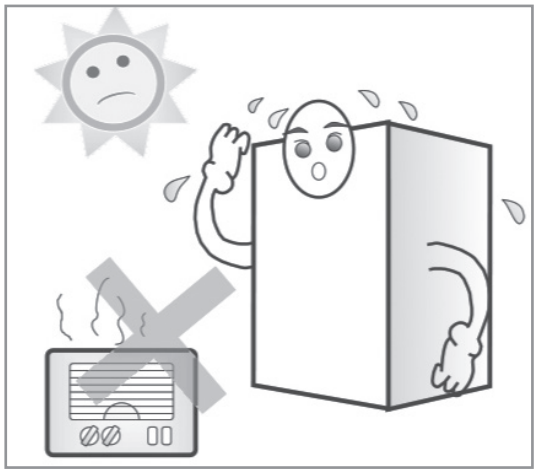

- Установите холодильник в хорошо проветриваемом сухом помещении на достаточном расстоянии от источников тепла.
- Избегайте попадания на холодильник прямых солнечных лучей.

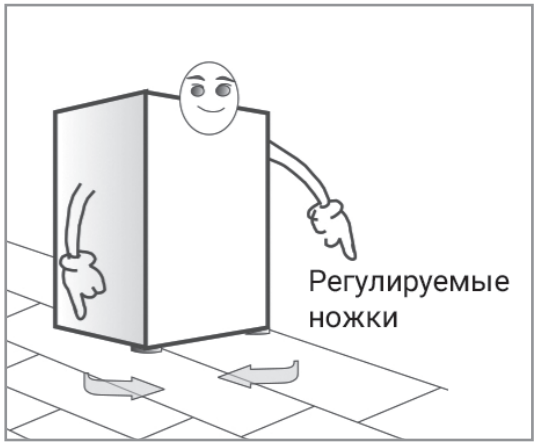

- При необходимости скорректируйте высоту регулируемых ножек таким образом, чтобы холодильник стоял строго вертикально и не качался.

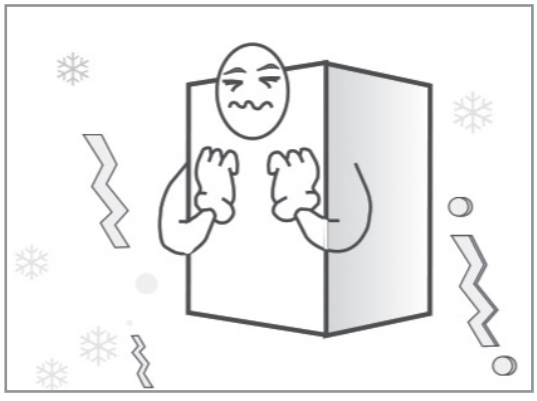

- Не устанавливайте холодильник в местах, где температура воздуха может опускаться ниже 0 °C.
- Согласно действующим стандартам холодильники с климатическим классом SN/N/ST могут использоваться при температуре окружающей среды от 10 до 38 °C, а холодильники с климатическим классом SN/N/ST/T — при температуре от 10 до 43 °C.

ВСТРАИВАНИЕ В КУХОННЫЙ МОДУЛЬ

Подготовка к установке

- Убедитесь, что холодильник установлен на ровной поверхности, проверьте внутренние размеры кухонного модуля, размеры декоративных фасадов и цоколя.

Обратите внимание, что ширина корпуса холодильника составляет 800 мм.
На изображении приведена его максимальная ширина вместе с выступающими петлями.

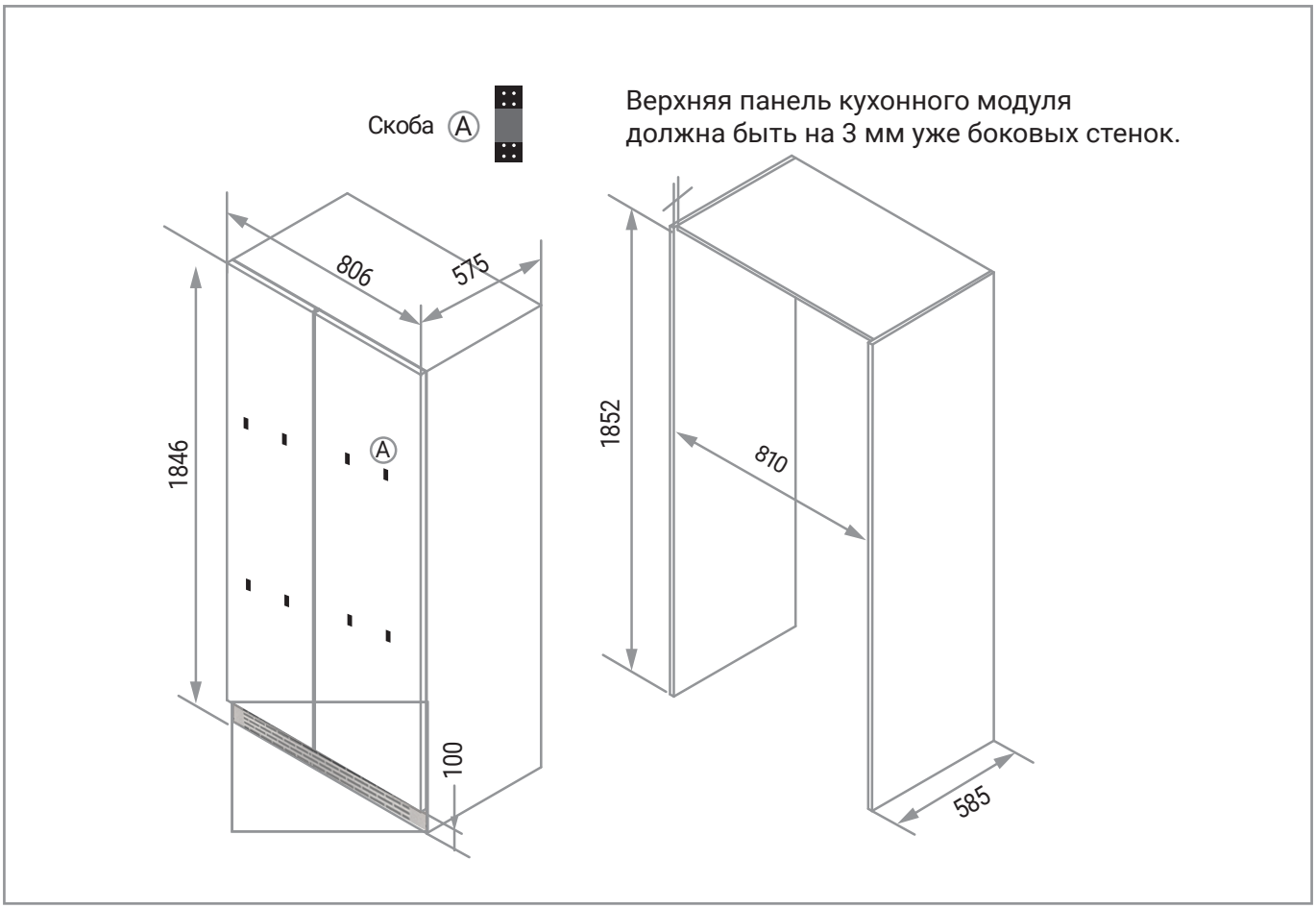

- Холодильник имеет собственный цоколь, но при желании можно установить дополнительный декоративный цоколь, размеры которого должны в точности соответствовать размерам, приведенным на изображении.

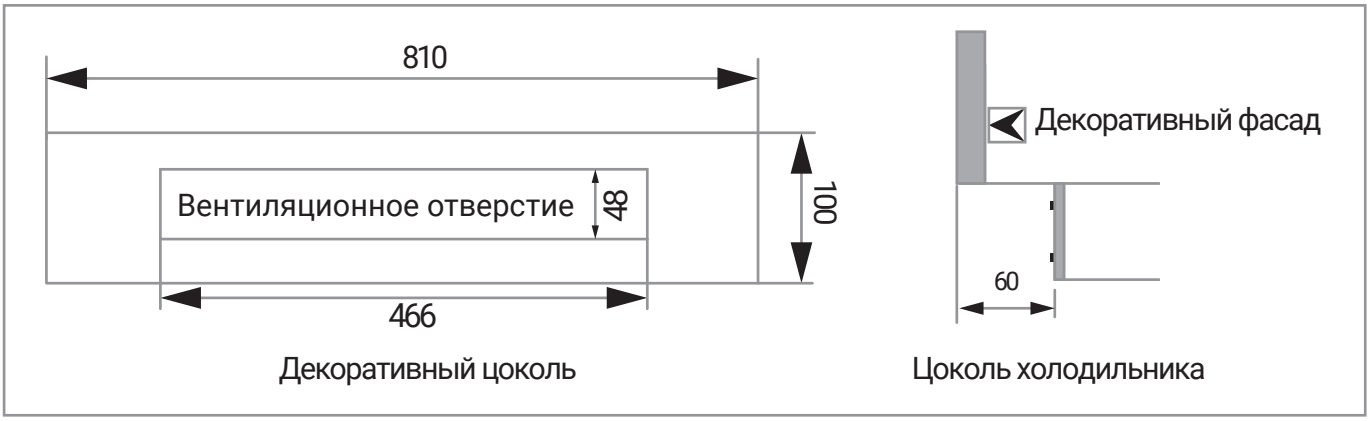

Установка

- Задвиньте холодильник внутрь кухонного модуля и скорректируйте его положение и высоту регулируемых ножек таким образом, чтобы расстояние от холодильника до стенок кухонного модуля составляло 5 мм.

Навешивание декоративных фасадов

- Закрепите скобы на декоративных фасадах.
- Навесьте фасады на дверцы с помощью скоб.
- Скорректируйте положение фасадов и закрепите их на дверцах холодильника винтами.

Фиксирование холодильника

- Откройте дверцы холодильника и прикрутите петли к боковым стенкам кухонного модуля.
- Прикрутите верхнюю панель к верхней поверхности кухонного модуля.

Установка цоколя (по желанию)

- Закрепите декоративный цоколь на двусторонний скотч.

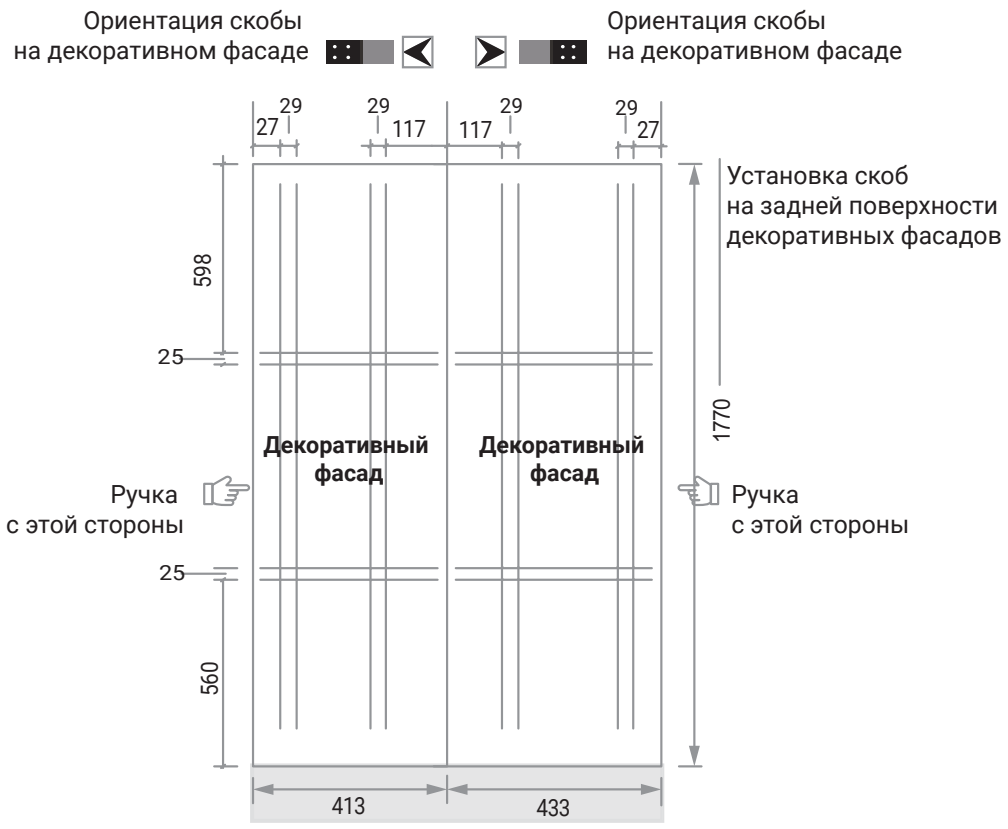

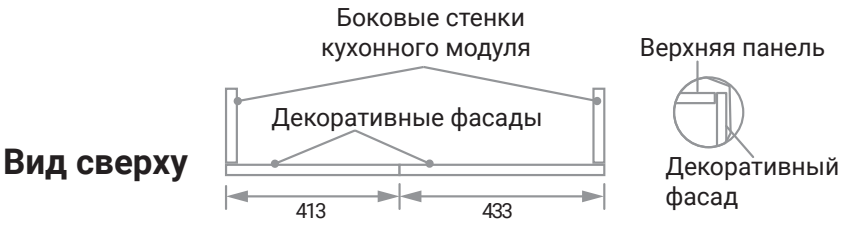

Вид сверху

Декоративный фасад должен закрывать верхнюю панель кухонного модуля

ПАНЕЛЬ УПРАВЛЕНИЯ

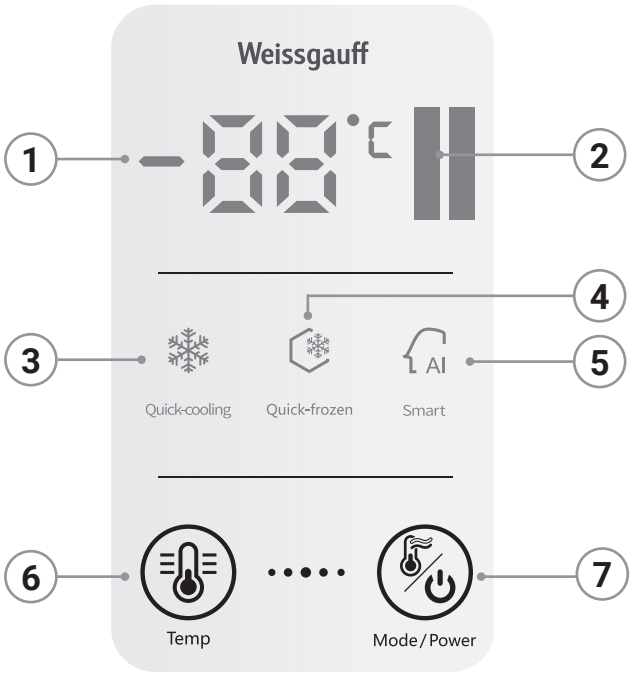

1. Дисплей температуры
2. Индикатор выбранной камеры (левый столбец соответствует холодильной камере, а правый — морозильной)
3. Индикатор режима суперохлаждения «Quick-cooling»
4. Индикатор режима суперзаморозки «Quick-frozen»
5. Индикатор «умного» режима «Smart»
6. Кнопка регулировки температуры «Temp»
7. Кнопка переключения между режимами/включения/выключения «Mode/Power»

ПЕРЕД ПЕРВЫМ ВКЛЮЧЕНИЕМ

Перед первым включением холодильника внимательно прочитайте руководство по эксплуатации.

- Удалите с холодильника весь скотч, использовавшийся для упаковки.
- Протрите холодильник снаружи и изнутри влажной тряпкой (в воду можно добавить нейтральное чистящее средство).
- После установки и очистки не подключайте холодильник к электросети сразу же. Подождите 24 часа, затем вставьте вилку в розетку.
- Через 2–3 часа после включения холодильник достаточно охладится, и в него можно будет положить продукты.

Не кладите продукты в холодильник сразу после включения. Дождитесь его полного охлаждения.

- Для полного охлаждения продуктов в жаркое время года может потребоваться до 24 часов. На следующий день после установки проверьте, нормально ли холодильник охлаждает.
- Поначалу холодильник может издавать запах пластмассы, характерный для новой техники. Этот запах через некоторое время пропадет.
- Для экономии электроэнергии не открывайте дверцы холодильника слишком часто.

ВКЛЮЧЕНИЕ

- При подключении к электросети в холодильнике автоматически устанавливается стандартный режим работы.
- Чтобы выключить холодильник, нажмите кнопку «Mode/Power» и удерживайте ее 5 секунд. Повторите эту процедуру, чтобы включить его обратно.

РЕГУЛИРОВКА ТЕМПЕРАТУРЫ

- Температуру в холодильной и морозильной камерах можно настраивать независимо друг от друга.
- Кнопкой «Mode/Power» выберите правый или левый столбец индикатора выбранной камеры для переключения в режим настройки температуры в холодильной или морозильной камере соответственно.
- Затем кнопкой «Temp» настройте температуру в диапазоне от +2 до +8 °C для холодильной камеры и в диапазоне от –14 до –24 °C для морозильной камеры.

ВЫБОР РЕЖИМА РАБОТЫ

В этом холодильнике можно настроить один из особых режимов работы.
Для переключения между режимами используйте кнопку «Mode/Power»

Режим суперохлаждения

- Используйте этот режим, чтобы быстро охладить много свежих продуктов.
- В этом режиме в холодильной камере устанавливается температура +2 °C, в морозильной камере можно настроить температуру в диапазоне от –14 до –24 °C.
- При переключении в этот режим загорается индикатор «Quick-cooling».

Режим суперзаморозки

- Используйте этот режим для быстрой заморозки продуктов.
- В этом режиме в морозильной камере устанавливается температура –24 °C, в холодильной камере можно настроить температуру в диапазоне от +2 до +8 °C.
- При переключении в этот режим загорается индикатор «Quick-frozen».

«Умный» режим.

- В этом режиме в холодильной камере устанавливается температура +5 °C, а в морозильной камере — –18 °C.
- При переключении в этот режим загорается индикатор «Smart».

ИСПОЛЬЗОВАНИЕ АКСЕССУАРОВ

Полки холодильной камеры

- Высоту полок можно отрегулировать для оптимального использования внутреннего пространства холодильника при хранении продуктов и контейнеров разного размера.
- Доставая полку из холодильника, слегка ее приподнимите.

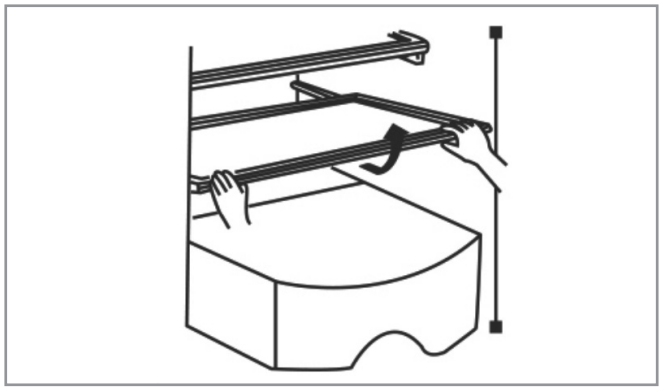

Ящик для овощей и фруктов

- Выдвижной ящик предназначен для хранения овощей, фруктов и т. п.

Ящики морозильной камеры

- Их можно извлечь из холодильника, что никак не повлияет на его замораживающую способность, но мы рекомендуем этого не делать и хранить продукты в них.
- Прежде чем закрывать дверцу морозильной камеры, обязательно задвигайте ящики.

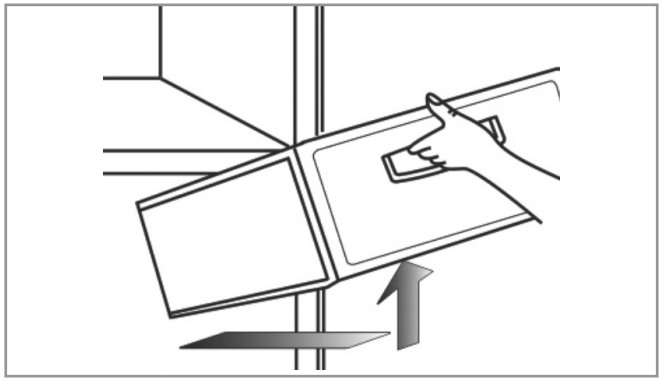

Дверные полки

- Используются для хранения яиц, бутылок с напитками и других продуктов. Для извлечения из холодильника немного наклоните их.

Не пытайтесь извлекать полки или ящики из холодильника с усилием, чтобы не повредить его.

Приготовление льда

- Залейте воду в формочку для льда примерно на четыре пятых и поставьте в морозильную камеру.
- Когда лед замерзнет, чтобы достать его из формочки, слегка скрутите ее.

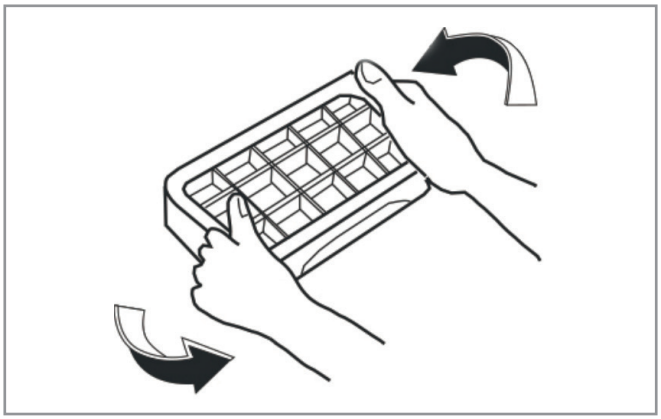

- Не изгибайте формочку для льда слишком сильно.
- Чтобы не обморозить пальцы при извлечении льда из формочки, ее можно завернуть в сухое полотенце.

ЧИСТКА И ТЕХНИЧЕСКОЕ ОБСЛУЖИВАНИЕ

Во избежание опасности поражения электрическим током при проведении любых работ по очистке извлекайте вилку холодильника из розетки.
После извлечения вилки из розетки подождите не менее 5 минут, прежде чем вставлять ее обратно.

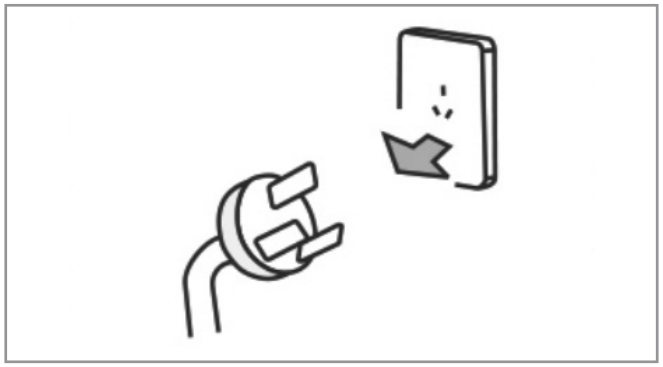

- Протирайте холодильник изнутри раз в месяц.
- При возникновении сильных загрязнений или пятен удаляйте их влажной тряпкой. Можно также добавить в воду жидкое нейтральное чистящее средство.



Обязательно удалите все остатки чистящего средство с поверхностей холодильника.

- Чтобы не повредить декоративное покрытие или детали из пластмассы, не используйте для очистки холодильника щелочные или спиртосодержащие чистящие средства, стиральный порошок, бензин, тальк и т. п.
- Периодически вытирайте пыль на задней панели холодильника и на полу под ним и вокруг него.

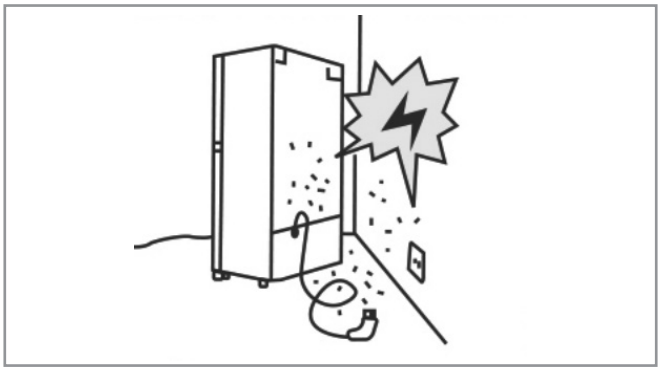

РЕГУЛЯРНЫЙ ОСМОТР

- Проверьте, исправны ли шнур электропитания и вилка.
- Протрите вилку, чтобы на ней не скапливалась пыль.
- Убедитесь, что сетевая вилка не перегревается.
- Убедитесь, что вилка плотно вставляется в розетку.
- Убедитесь, что вилка полностью вставлена в розетку.

Повреждение шнура электропитания или вилки, а также скопления пыли вокруг холодильника могут привести к поражению электрическим током или пожару.

Во избежание травм не подсовывайте пальцы под холодильник.

ПОИСК И УСТРАНЕНИЕ НЕИСПРАВНОСТЕЙ

При возникновении неполадок в работе холодильника перед обращением в сервисный центр попробуйте сами устранить проблему, воспользовавшись следующими рекомендациями.

Проблема	Проверки	Способ устранения
Холодильник не работает или работает, но плохо охлаждает.	• Убедитесь, что вилка вставлена в розетку. • Проверьте, не стоит ли холодильник рядом с источником тепла и не попадают ли на него прямые солнечные лучи. • Убедитесь, что тепло отводится от холодильника.	• Подключите холодильник к электросети. • Отодвиньте холодильник от источника тепла или переместите его в место, где на него не будут попадать прямые солнечные лучи. • Проверьте соблюдение всех требований к вентиляционным отверстиям.
Продукты в холодильной камере замерзают.	• Проверьте настроенную температуру. Возможно, она слишком низкая. • Проверьте, не лежат ли продукты с высоким содержанием влаги вплотную к задней стенке.	• Настройте более высокую температуру с учетом температуры окружающей среды. • Переложите все продукты с высоким содержанием влаги от задней стенки к переднему краю полки.
Холодильник издает аномальные шумы.	• Убедитесь, что холодильник стоит устойчиво. • Проверьте, не касается ли холодильник других предметов.	• Надежно зафиксируйте холодильник внутри кухонного модуля. • Устраните все посторонние предметы.
Внутри холодильника образовался запах.	• Убедитесь, что все продукты как следует упакованы. • Проверьте, не образовалась ли внутри холодильника грязь. • Проверьте, не испортились ли продукты, которые уже давно хранятся.	• Перед помещением в холодильник как следует упаковывайте продукты. • Периодически очищайте холодильник. • Не превышайте сроки хранения продуктов.

Если вам не удалось устранить проблему, не пытайтесь ремонтировать холодильник самостоятельно. Обратитесь в сервисный центр.

КОДЫ ОШИБОК

При возникновении некоторых проблем в работе холодильника на дисплее могут отображаться следующие коды ошибок.

Код ошибки	Описание
E 1	Ошибка датчика температуры в холодильной камере.
E2	Ошибка датчика температуры в морозильной камере.
E4	Ошибка датчика оттаивания.
E6	Ошибка обмена данными.
E7	Предупреждение о блокировании вентилятора системы охлаждения.

При отображении этих кодов ошибок холодильник может продолжать работать, однако он не сможет корректно поддерживать заданную температуру. Поэтому для обеспечения оптимальной работы своего холодильника при возникновении любой из этих ошибок обратитесь для проведения диагностики и ремонта в сервисный центр.

УТИЛИЗАЦИЯ

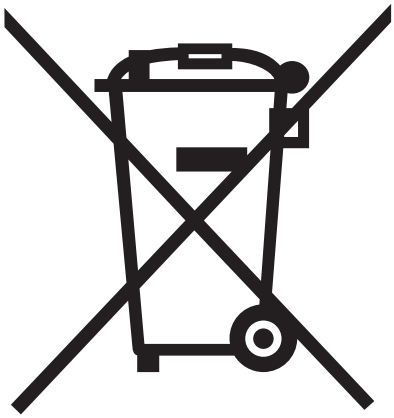

ПРАВИЛЬНАЯ УТИЛИЗАЦИЯ УСТРОЙСТВА

Эта маркировка указывает, что по истечении срока службы данное устройство не подлежит утилизации вместе с другими бытовыми отходами. Чтобы предотвратить возможный вред для окружающей среды и здоровья людей в результате неконтролируемой утилизации отходов, утилизируйте это устройство ответственно, способствуя таким образом экологически безопасному повторному использованию материальных ресурсов.

Для утилизации отвезите холодильник в пункт раздельного сбора отходов электронного оборудования или обратитесь в магазин, где вы его приобрели. Продавец, возможно, сможет транспортировать холодильник для его экологически безопасной переработки.

Хладагент и циклопентан, используемый в холодильнике в качестве вспенивающего агента, взрыво- и огнеопасны. Поэтому утилизацией холодильника должна заниматься специализированная служба, сотрудники которой обладают всеми необходимыми для этого навыками.

Для предотвращения вреда для окружающей среды и иного возможного ущерба холодильник ни в коем случае нельзя утилизировать путем сжигания.

Для обеспечения безопасности детей перед утилизацией этого устройства отрежьте шнур электропитания как можно ближе к корпусу. Кроме того, снимите дверцы или хотя бы уплотнитель дверцы, чтобы дети не закрылись внутри.

УТИЛИЗАЦИЯ УПАКОВОЧНЫХ МАТЕРИАЛОВ

Упаковка предназначена для защиты холодильника от повреждений во время транспортировки. Она произведена из пригодных для переработки материалов в соответствии с действующими нормативами по охране окружающей среды. Не утилизируйте упаковочные материалы вместе с обычными бытовыми отходами, а сдайте их в пункт раздельного сбора мусора, адрес которого можно узнать в местных органах власти.

Вторичное использование упаковочных материалов позволяет снизить использование сырья в производственном процессе и объем отходов, свозимых на мусорные полигоны.

ТЕХНИЧЕСКИЕ ХАРАКТЕРИСТИКИ

Названия моделей	**WSBSI 450 Inverter NoFrost** **WSBSI 450 Inverter NoFrost Grey**
Климатический класс	SN/N/ST/T
Способ установки	встраиваемый
Общий полезный объем	400 л
Полезный объем холодильной камеры	237 л
Полезный объем морозильной камеры	163 л
Класс энергоэффективности	A+
Потребление электроэнергии	524 кВт·ч/год
Номинальное напряжение	220–240 В~
Номинальная частота	50 Гц
Номинальная мощность	220 Вт
Номинальная сила тока	1,5 А
Мощность замораживания	6 кг/сутки
Хладагент	R600a
Количество хладагента	80 г
Уровень шума	41 дБА
Габариты (ШхГхВ)	806 x 575 x 1846 (мм)
Вес нетто/брутто	75/80 кг

- Полезный объем холодильника рассчитан согласно действующим нормативным требованиям без установки ящиков в морозильную камеру.
- Стандартное потребление электроэнергии было измерено согласно стандарту GB/T8059:
  - при температуре +4 °C в холодильной камере и –18 °C в морозильной камере;
  - при закрытых дверцах и при температуре окружающей среды 16 °C и 32 °C;
  - при средней загрузке холодильника.
- При более высокой температуре окружающей среды, при полной загрузке холодильника и более частом открывании дверец фактическое потребление электроэнергии может превышать указанное в таблице значение.
- Уровень шума измеряется в специальных условиях и рассчитывается с использованием специальной процедуры согласно действующим стандартам. В реальности уровень шума может быть выше в зависимости от способа размещения продуктов, частоты открывания дверец, длительности работы компрессора и других факторов.