KRAFT

СТИРАЛЬНАЯ МАШИНА АВТОМАТ

AUTOMATIC WASHING MACHINE
АВТОМАТТЫ КІР ЖУҒЫШ МАШИНА

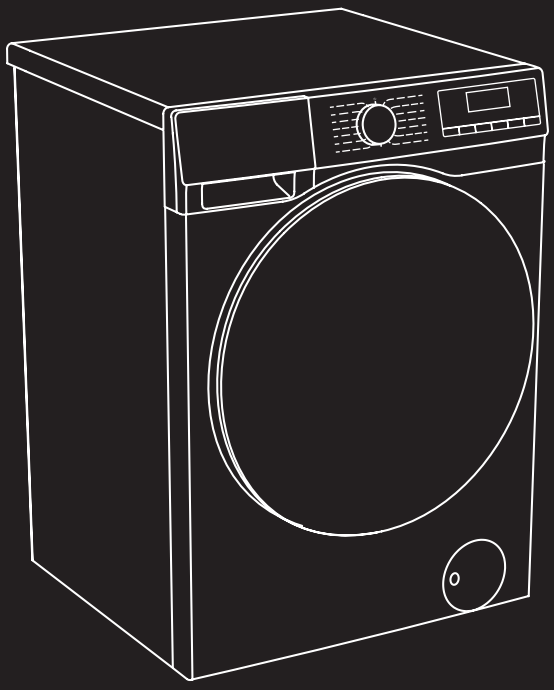

KF-EN7106W
KF-MDH6306W

ИНСТРУКЦИЯ ПО ЭКСПЛУАТАЦИИ • USER GUIDE • ҚОЛДАНУШЫ НҰСҚАУЛЫҒЫ

УВАЖАЕМЫЙ ПОКУПАТЕЛЬ!

Поздравляем Вас с приобретением стиральной машины KRAFT. Уверены, что она обеспечит отличное качество стирки, и станет вашей надежной помощницей в домашнем хозяйстве. Перед началом эксплуатации внимательно изучите данную инструкцию. Если Вы столкнетесь с проблемами в процессе использования данной стиральной машины, пожалуйста свяжитесь с нами.

Спасибо за покупку!

Не подвергайте устройство резким перепадам температур. Резкая смена температуры (например, внесение с мороза в теплое помещение) может вызвать конденсацию влаги внутри прибора и нарушить его работоспособность при включении. После хранения стиральной машины при низких температурах или после транспортировки в зимних условиях включать ее можно не раньше, чем через 6 часов пребывания при комнатной температуре в распакованном виде.

СОДЕРЖАНИЕ

ТРЕБОВАНИЯ БЕЗОПАСНОСТИ....3
ОПИСАНИЕ СТИРАЛЬНОЙ МАШИНЫ....7
УСТАНОВКА И ПОДКЛЮЧЕНИЕ....8
ЧИСТКА И ОБСЛУЖИВАНИЕ....13
ЭКСПЛУАТАЦИЯ....16
ПАНЕЛЬ УПРАВЛЕНИЯ....19
ОПИСАНИЕ ПРОГРАММ СТИРКИ....22
ДОПОЛНИТЕЛЬНЫЕ ФУНКЦИИ....24
РЕШЕНИЕ ПРОБЛЕМ, ВОЗНИКШИХ В ХОДЕ ЭКСПЛУАТАЦИИ....26
УТИЛИЗАЦИЯ....29
ТЕХНИЧЕСКИЕ ХАРАКТЕРИСТИКИ/ КОМПЛЕКТАЦИЯ....30
ГАРАНТИЙНЫЙ ТАЛОН....31
СВИДЕТЕЛЬСТВО О ПРИЕМЕ И ПРОДАЖЕ....36



Внимательно ознакомьтесь с данной инструкцией!

ТРЕБОВАНИЯ БЕЗОПАСНОСТИ

Пожалуйста, следуйте требованиям инструкции.

⚠ ***ВНИМАНИЕ! Во избежание серьезных травм и повреждения прибора соблюдайте требования безопасности.***

Использование стиральной машины не по назначению, нарушение правил установки, эксплуатации, очистки и мер безопасности, а также несоблюдение температурных условий лишает вас права на гарантийное обслуживание.

- Прибор предназначен для использования исключительно в бытовых условиях и только по назначению.
- Извлекая прибор из упаковки, убедитесь в его целостности и отсутствии повреждений. Уберите упаковочные материалы подальше от детей.
- Данный прибор не предназначен для использования лицами с ограниченными физическими или умственными возможностями (в том числе детьми до 8 лет), а также лицами, не имеющими достаточных знаний и опыта по его использованию, если не находятся под наблюдением человека, ответственного за их безопасность. Дети не должны играть с элементами стиральной машины. Чистка и обслуживание прибора не может осуществляться детьми без присмотра взрослых людей.
- Перед первым включением проверьте, соответствуют ли технические характеристики, указанные на изделии, параметрам электросети.
- Не используйте удлинители, адаптеры и «тройники» для подключения прибора.
- Вставляйте вилку шнура электропитания в розетку только при окончании установки прибора. Убедитесь, что после установки к вилке электропитания имеется свободный доступ.

⚠ ОПАСНОСТЬ ПОРАЖЕНИЯ ЭЛЕКТРИЧЕСКИМ ТОКОМ

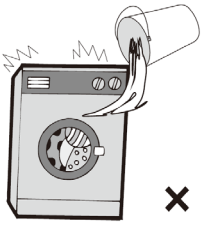

- Не подвергайте прибор воздействию дождя, влаги, прямых солнечных лучей и других атмосферных явлений.
- Не вставляйте и не вынимайте вилку из розетки мокрыми руками.
- Во избежание поражения электрическим током и возгорания, предотвращайте попадание воды на любую часть изделия.
- Не повреждайте, не перекручивайте, не перегибайте, не наращивайте шнур электропитания, а также шланги для подачи и слива воды. Не ставьте на них тяжелые предметы. Не используйте стиральную машину, если шнур электропитания и/или шланги повреждены.
- Не эксплуатируйте поврежденный прибор. При возникновении каких-либо повреждений обратитесь в сервисный центр для экспертизы и ремонта, не пытайтесь ремонтировать стиральную машину самостоятельно.
- Для отключения стиральной машины от электросети не тяните за шнур электро-

питания, беритесь за вилку, не дергайте и не вырывайте его с силой.
- При перемещении, обслуживании или ремонте прибор должен быть отключен от электросети.
- Не пытайтесь пользоваться стиральной машиной при открытой дверце, портить блокировочный контакт (защелку дверцы) или вставлять что-либо в отверстие блокировочного контакта.
- Не распыляйте и не проливайте воду на поверхность стиральной машины в процессе стирки.
- Запрещается пользоваться машиной, если она подверглась затоплению.
- Убедитесь в том, что сливной шланг правильно подсоединен перед началом стирки. Не приближайтесь к машине во время работы, если Вы обнаружили утечку воды.
- Избегайте контакта влажного белья с панелью управления.

⚠ ***ВНИМАНИЕ! Нарушения вышеперечисленных правил ведут к удару электрическим током, короткому замыканию и пожару. Во избежание перегрузки сети, не используйте другие приборы высокой мощности в той же цепи.***

ПОЖАРООПАСНОСТЬ



- Не устанавливайте стиральную машину на ковер, место для установки должно быть ровным и с твердым покрытием.
- Используйте стиральные средства с низким образованием пены, не содержащие фосфатов, это улучшает качество полоскания и способствует сохранению окружающей среды.
- Если у Вас есть домашний питомец, внимательно следите за целостностью водяных шлангов и шнуров электропитания.
- Не используйте стиральную машину при температуре окружающей среды ниже 5°С на улице и в помещениях с повышенной влажностью воздуха.
- После пользования стиральной машиной тщательно удаляйте остатки воды для предотвращения её замерзания.
- Не устанавливайте стиральную машину рядом с источниками тепла, избегайте контакта с другими электроприборами и нагревающимися предметами, открытыми источниками огня (свечи, сигареты и т.д.).
- Если Вы почувствовали запах загоревшейся проводки или услышали необычный шум при работе машины, немедленно прекратите её использование и обратитесь в сервисный центр.

⚠ ***ВНИМАНИЕ! Нарушения вышеперечисленных правил могут привести к возгоранию.***

ВЗРЫВООПАСНОСТЬ



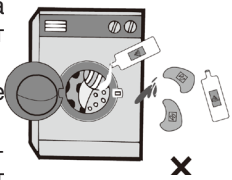

- Не стирайте одежду с использованием легковоспламеняющихся растворителей, взрывоопасных веществ, бензина и прочих чистящих веществ.
- Пятна от нефтепродуктов могут полностью не отстирываться, а их химическое взаимодействие с моющими средствами может привести к возгоранию.
- Не помещайте легковоспламеняющиеся, взрывоопасные и летучие вещества в стиральную машину.
- Не смешивайте хлорный отбеливатель с аммиаком или кислотами (уксус, средства для удаления ржавчины), при этом могут образовываться ядовитые газы, представляющие угрозу жизни.
- Не пользуйтесь стиральной машиной при утечке газа.
- Не используйте машину в среде метана или прочих взрывоопасных газов.

⚠ ***ВНИМАНИЕ! Нарушения вышеперечисленных правил могут привести к возгоранию или взрыву.***

ОПАСНОСТЬ ОЖОГА

- Не прикасайтесь к дверце стиральной машины в процессе стирки, т.к. стекло дверцы может сильно нагреться.
- Вода, сливаемая после стирки при высокой температуре, может быть очень горячей, будьте осторожны, избегайте контакта со шлангом слива воды.
- Если необходимо открыть дверцу во время стирки при высоких температурах, сделайте это после того, как вода сольется.
- Не открывайте дверь и не прикасайтесь к барабану, пока он полностью не остановится.
- Не подставляйте руки под стиральную машину во время её использования.
- Не извлекайте бельё из машины, пока барабан полностью не остановится.
- Использование машины детьми возможно только под наблюдением взрослых. Когда машина не используется, следите за тем, чтобы дети не забрались вовнутрь и не захлопнули дверцу.
- Не устанавливайте на стиральную машину тяжелые вещи или предметы.

⚠ ***ВНИМАНИЕ! Нарушения вышеперечисленных правил могут привести к ожогам или травмам.***

ОПАСНОСТЬ ПОВРЕЖДЕНИЯ

- Машина должна использоваться только в бытовых целях для стирки одежды.
- Перемещать стиральную машину должны не менее 2-х человек.
- Следует использовать только те шланги, которые находятся в комплекте с прибором (не используйте старые шланги).
- Перед стиркой убедитесь, что все предметы из карманов одежды удалены (например, монеты, булавки, крючки и прочее).

- Не рекомендуется использовать машину на речных и морских судах.
- Не стирайте занавески или водонепроницаемую одежду (например, плащи, душевые занавески, спальные мешки и т. д.). Стирать можно только одежду, предназначенную для машинной стирки.
- Скатерти и изделия без обработанных краев следует стирать в специальных мешках для стирки, т.к. материалы могут повредиться.

⚠ ***Внимание***

- Не используйте прибор в качестве опоры для тяжелых предметов.
- Не перемещайте прибор за дверцу, так как она не рассчитана на вес прибора и может сломаться.
- Убедитесь, что водопроводные трубы и электрические провода не создают опасность для людей, за которые можно споткнуться.
- Несоблюдение этих правил безопасности может привести к повреждению прибора, ожогам, травмам, поражению электрическим током, короткому замыканию или пожару.
- Любые ремонтные работы или регулировки должны выполняться с особой осторожностью и вниманием. В случае неисправности, всегда обращайтесь в авторизованный сервисный центр, указав характер проблемы и модель вашего прибора. Ремонт, выполненный неквалифицированными лицами, может привести к дополнительным повреждениям.
- При ремонте прибора используйте только оригинальные запасные части.
- Наша компания не несёт ответственности за повреждения, которые могут возникнуть у людей, животных или имущества в результате неправильного использования прибора или несоблюдения мер безопасности.

⚠ ***Нарушения вышеперечисленных правил могут привести к травмам, к повреждению машины или белья.***

ОПИСАНИЕ СТИРАЛЬНОЙ МАШИНЫ

Передняя часть

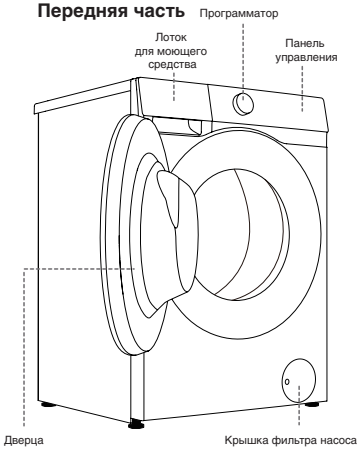

Задняя часть

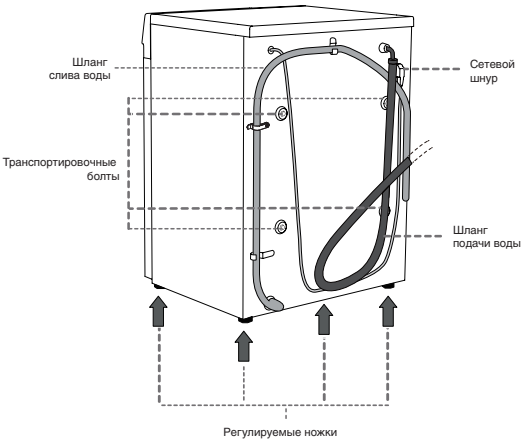

* *Прибор, представленный на рисунке, носит ознакомительный характер и может отличаться от вашей модели.*

Размеры (мм)

Буквенное обозначение	Размеры (мм)
A	595
B	845
C	370
D	415
E	455
F	900

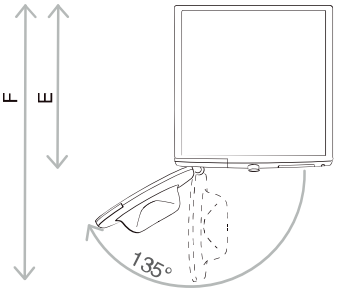

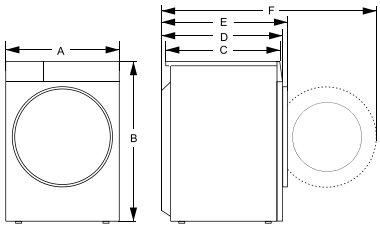

E= глубина
F= глубина при открытой дверце

РАСПАКОВКА СТИРАЛЬНОЙ МАШИНЫ

- Распакуйте стиральную машину и проверьте, нет ли повреждений, полученных во время транспортировки.
- Также убедитесь, что все комплектующие находятся в упаковке.

АКСЕССУАРЫ

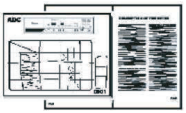

Руководство по эксплуатации



4 пластиковые заглушки



гаечный ключ



Шланг подачи холодной воды

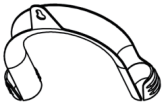

U – образный держатель для шланга

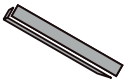

Шумопоглощающая губка

**Комплектующие зависят от конкретной конфигурации модели.*

⚠ ***ВНИМАНИЕ!***

1. При первом использовании возможно откачивание небольшого количества воды — это не является производственным браком, т.к. вода может остаться после ряда тестов, выполненных производителем.

2. После каждого использования рекомендуется отключать автоматическую стиральную машинку от электрической сети, во избежания случайного удара током или возгорания.

УСТАНОВКА И ПОДКЛЮЧЕНИЕ

Перед использованием стиральной машины убедитесь, что электричество, водопровод и канализация соответствуют заявленным требованиям. Если это не так, вызовите квалифицированного техника и сантехника.

Пожалуйста, снимите упаковку и пенопласт аккуратно. Не используйте острые предметы во время распаковки, чтобы не повредить устройство. Упаковочные материалы (пластиковые пакеты, другие пластиковые детали и т. д.) следует хранить в недоступном для детей месте.

Установка шумопоглощающей губки



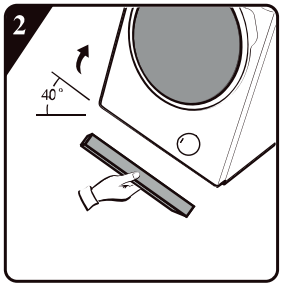

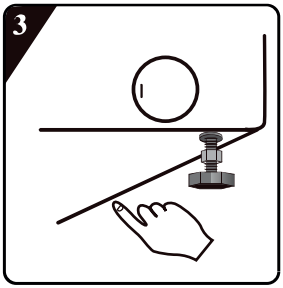

1. Отклейте защитную бумагу с двухстороннего скотча на шумопоглощающей губке.

3. Нажмите рукой сверху, чтобы убедиться, что шумопоглощающая губка плотно приклеилась.

2. Наклоните устройство под углом 40°, прикрепите две длинные шумопоглощающие губки к переднему и заднему опорным положениям на нижней части корпуса и прикрепите две короткие шумопоглощающие губки к левому и правому опорным положениям.

УДАЛЕНИЕ ТРАНСПОРТИРОВОЧНЫХ БОЛТОВ

⚠ ***ВНИМАНИЕ! Перед использованием стиральной машины, транспортировочные болты должны быть удалены.***

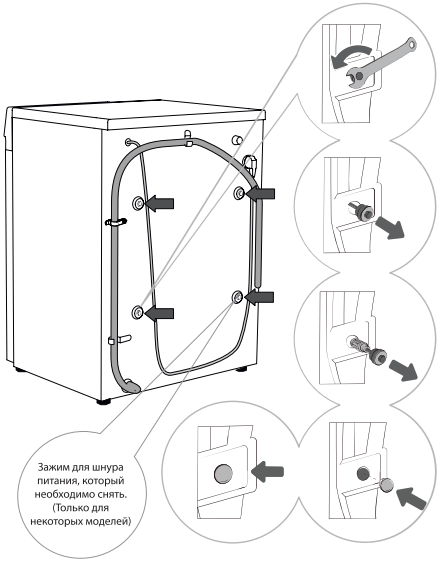

1. Отложите сливной шланг в сторону. С помощью подходящего ключа ослабьте 4 транспортировочных болта сзади, вращая их против часовой стрелки в направлении, указанном стрелками. Ослабьте каждый болт примерно на 30 мм.

2. Вытяните 4 транспортировочных болта горизонтально.

3. Горизонтально вытащите транспортировочные болты вместе с резиновыми и пластмассовыми деталями.

4. Закройте отверстия для болтов заглушками. (Заглушки и инструкция по эксплуатации входят в комплект поставляемых аксессуаров.)

⚠ ***Важно: Сохраните транспортировочные болты и гаечный ключ для дальнейшей транспортировки прибора и в этом случае установите транспортировочные болты на место в обратном порядке.***

СПОСОБЫ ТРАНСПОРТИРОВКИ И ПОГРУЗОЧНО-РАЗГРУЗОЧНЫХ РАБОТ

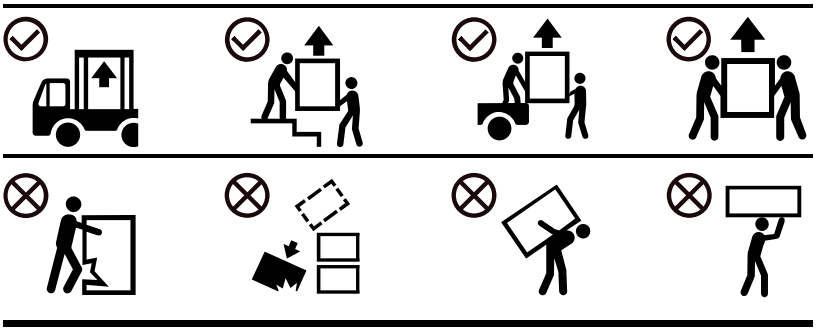

РЕГУЛИРОВКА УРОВНЯ СТИРАЛЬНОЙ МАШИНЫ ПРИ УСТАНОВКЕ

Не устанавливайте стиральную машину на открытом воздухе или в местах с температурой ниже 5 °C.

Не перемещайте прибор, поднимая его за крышку корпуса.

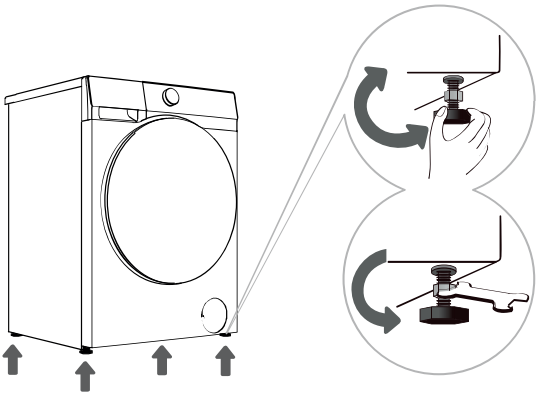

1. Для выравнивания устройства необходимо отрегулировать опорные ножки. Они позволяют изменить горизонтальное положение стиральной машины в пределах 2 см.
2. После регулировки высоты следует использовать соответствующий ключ для затягивания фиксирующей гайки против часовой стрелки, как показано на рисунке.

- Ножки должны находиться в наиболее низком положении из возможных (не рекомендуется выкручивать на максимальную высоту).

- Стиральная машина должна устойчиво стоять на ровном твердом полу, чтобы свести к минимуму вибрацию, шум и возможное движение машины при работе.
- При установке убедитесь в наличии достаточного пространства (со всех сторон) для вентиляции стиральной машины.

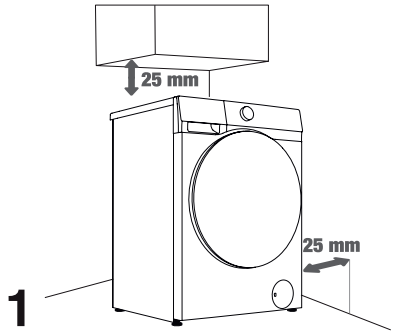

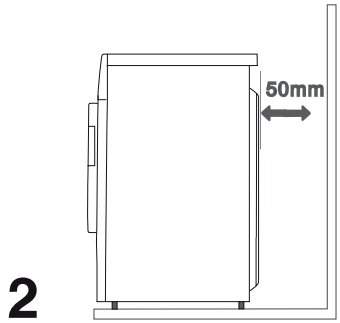

ПОДКЛЮЧЕНИЕ ШЛАНГА ДЛЯ ЗАЛИВА ВОДЫ

Необходим уровень давления воды, для исправной работы стиральной машины, от 1 до 10 бар (0,1 – 1 МПа). Установите редукционный клапан, если давление воды выше.

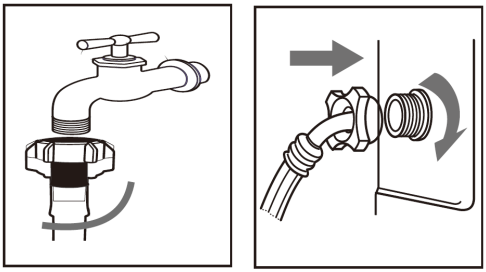

1. Подсоедините шланг к водопроводу и закрепите его, накрутив его на кран (вывод) холодного водоснабжения.
2. Подключите другой конец шланга подачи воды к впускному клапану на задней стороне стиральной машины и закрепите шланг, закручивая его по часовой стрелке.
3. Полностью откройте кран после установки шланга, чтобы проверить наличие утечек воды в местах соединения. При появлении протечек, осторожно затяните гайки.

Чтобы предотвратить протечку воды и вызванные этим повреждения, держите краны закрытыми, когда стиральная машина не используется.

⚠ ***ВНИМАНИЕ! Модели с одним впускным клапаном не должны подключаться к крану горячей воды. Это может привести к повреждению стиральной машины.***

⚠ ***ВАЖНО! Используйте только новый впускной шланг для подключения стиральной машины к водопроводу. Использованные шланги нельзя подключать повторно. Их следует утилизировать.***

⚠ ***ВНИМАНИЕ! Не перегибайте шланг. Проверяйте подсоединение шланга залива воды каждый раз перед использованием стиральной машины.***

ПОДКЛЮЧЕНИЕ ШЛАНГА ДЛЯ СЛИВА ВОДЫ

Конец сливного шланга должен быть непосредственно подсоединен к умывальнику (A), сливу сточных вод (B) или к настенному сливу (C)

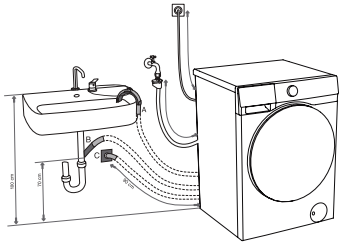

• Сливной шланг должен быть расположен на высоте 70-100 см над уровнем пола, в противном случае это может привести к плохому сливу.
• Позаботьтесь, чтобы все соединения шлангов были герметичны.

⚠ ***ВНИМАНИЕ! Конец сливного шланга не должен быть погружен в воду, иначе он может работать неисправно.***

- Подсоедините сливной шланг к сливному отверстию или перекиньте его через край раковины с помощью U-образного держателя. Установите U-образный держатель, если он еще не установлен, на конце сливного шланга.

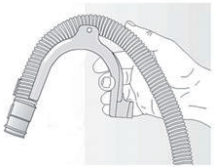

⚠ ***ВНИМАНИЕ! Сливной шланг должен быть надежно закреплен на зажимах, расположенных на задней стороне прибора. Эти зажимы предназначены для фиксации шланга и не могут быть удалены, поскольку это может привести к нарушению работы прибора.***

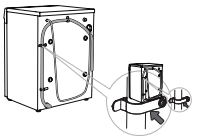

- Если стиральная машина подключена к встроенной дренажной системе, убедитесь, что последняя оборудована вентиляционным отверстием, чтобы избежать одновременной подачи и слива воды (эффект сифонирования).
- Убедитесь, что в сливном шланге нет перегибов.
- Закрепите шланг так, чтобы он не мог упасть. После этапа стирки машина сливает горячую воду.

- Маленькие тазики не подходят для сбора воды.
- Надежно закрепите сливной шланг, чтобы предотвратить ошпаривание во время слива воды из машины.

⚠ ***ПРЕДУПРЕЖДЕНИЕ: В случае, если шланг стиральной машины выпадет из корпуса во время слива воды, существует риск затопления помещения. Также существует опасность получения ожогов в результате стирки при высокой температуре***

ПОДКЛЮЧЕНИЕ К СЕТИ ЭНЕРГОСНАБЖЕНИЯ

⚠ ***ВНИМАНИЕ! Перед подключением прибора к источнику питания необходимо выждать не менее 2 часов для того, чтобы прибор нагрелся до комнатной температуры***

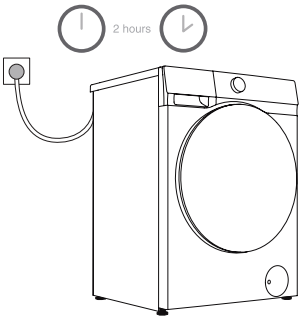

Максимальная сила тока при использовании стиральной машины составляет 16 А, убедитесь, что система электропитания (ток, напряжение и проводка) в Вашем доме может удовлетворить требованиям работающей стиральной машины.

- Подключите питание к розетке, которая правильно установлена и правильно заземлена.
- Убедитесь, что напряжение питания в сети соответствует номинальному напряжению машины (220 В).
- Вилка питания должна соответствовать розетке подключения.
- Не подключайте и не вытаскивайте вилку влажными руками.
- При вытаскивании вилки, всегда придерживайте ее, аккуратно доставая из розетки. Не тяните за шнур питания.
- Если кабель питания поврежден, он должен быть заменен в сервисном центре.

⚠ ***ВНИМАНИЕ!***

1. Машина должна быть заземлена надлежащим образом. В случае короткого замыкания, заземление может уменьшить опасность поражения электрическим током.
2. Стиральная машина должна быть подключена по отдельной линии. В противном случае может сработать защитное устройство или перегореть предохранитель.
3. Рекомендуется использовать устройства защиты от перенапряжения для защиты данного оборудования от ударов молнии.

ЧИСТКА И ОБСЛУЖИВАНИЕ

⚠ ***ВНИМАНИЕ! Остерегайтесь поражения электрическим током!***

Выньте вилку шнура питания или отключите питание перед началом технического обслуживания.

Не используйте химические растворители, это может привести к взрыву.

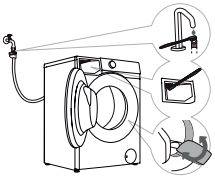

⚠ ***После каждой стирки рекомендуется протирать резиновый уплотнитель дверцы, чтобы предотвратить его преждевременный износ. Также рекомендуется оставлять дверцу слегка приоткрытой, чтобы обеспечить циркуляцию воздуха и предотвратить образование плесени.***

Очистка внешних панелей

- Протрите панель влажной мягкой тряпкой.
- Удалите, оставшееся после стирки, моющее средство.
- Не распыляйте воду над машиной при чистке.

Очистка барабана

- Откройте дверцу стиральной машины, чтобы высушить барабан.
- Если в барабане образовалась ржавчина, своевременно удалите ее средством без содержания хлора.

Очистка контейнера для моющего средства

- Чтобы выдвинуть ящик для моющих средств, нажмите на маленький язычок. (см. стрелку на рисунке).
- Промойте контейнер для моющего средства и ополаскивателя водой или протрите влажной тканью.
- После окончания процедуры вставьте контейнер на место.

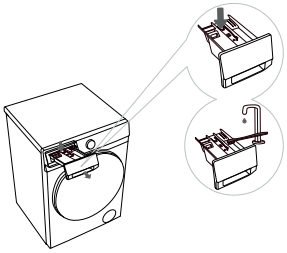

⚠ ***ВАЖНО***

- Оставьте контейнер для моющего средства открытым для естественной сушки после очистки.
- Не промывайте не извлеченный контейнер для моющего средства водой. Перед запуском стиральной машины, убедитесь, что контейнер для моющего средства правильно закрыт.

ОЧИСТКА ФИЛЬТРА СЛИВА ВОДЫ

⚠ ***ВНИМАНИЕ! Во избежание получения ожогов, дождитесь, пока вода, оставшаяся в стиральной машине, остынет. Кран подачи воды должен быть перекрыт!***

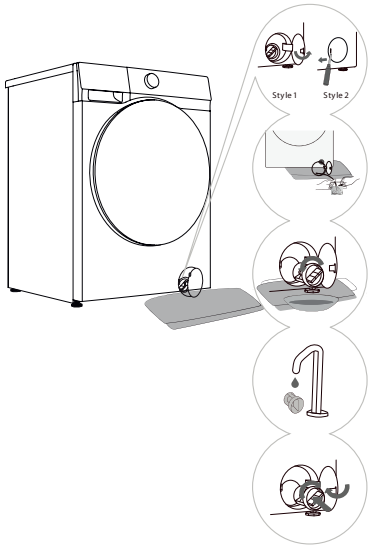

⚠ ***ВНИМАНИЕ!***

- Рекомендуется очищать фильтр сливного насоса каждые два месяца.
- Рекомендуется также очищать фильтр сливного насоса каждый раз после стирки вещей, склонных к осыпанию, таких как одеяла и махровые полотенца.
- Если программа отжима не запускается или в сливном насосе обнаруживаются посторонние предметы (пуговицы, монеты, булавки и т.п.), необходимо очистить фильтр насоса.
- Не открывайте фильтр насоса во время работы устройства.
- Не включайте устройство до тех пор, пока фильтр насоса не установлен на место во избежание протечки воды или сбоев в работе.

- Откройте крышку фильтра. В зависимости от модели: а) Нажмите на крышку для её открытия. б) Используйте подходящий инструмент (плоскую отвертку или аналогичный инструмент), чтобы открыть крышку.
- Положите полотенце под дверцу фильтра. Если устройство имеет сливную трубку, поместите её конец в ёмкость, поверните заглушку сливной трубки, снимите её после ослабления, дождитесь, пока вода полностью стечёт самотёком, затем снова установите заглушку сливной трубки. Если устройство не имеет сливной трубки, поставьте ёмкость под фильтр насоса. (Форма и конструкция зависят от модели.)
- Выкрутите фильтр, слейте оставшуюся воду, выньте все посторонние предметы из фильтра сливного насоса. Промойте фильтр под проточной водой.
- Установите фильтр обратно и завинтите его по часовой стрелке до упора.

ОЧИСТКА ФИЛЬТРОВ ЗАЛИВА ВОДЫ

Регулярно проверяйте и очищайте фильтр подачи воды. Если скорость поступления воды медленная, своевременно очистите фильтр на впускном патрубке.

1. Перекройте водопроводный кран и ослабьте впускной шланг подачи воды.
2. Снимите фильтр.
3. Очистите фильтр.
4. Установите фильтр обратно. Подключите устройство к водоснабжению. Откройте водопроводный кран и убедитесь, что в местах соединений нет протечек.

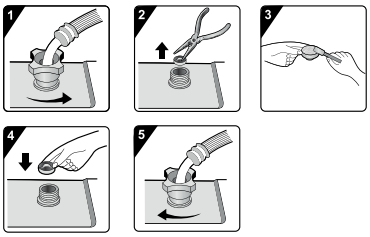

ЭКСПЛУАТАЦИЯ

ПЕРЕД ЭКСПЛУАТАЦИЕЙ

- Стиральная машина предназначена только для бытового использования.
- В стиральной машине можно стирать только ткани, пригодные для машинной стирки.
- Ваша стиральная машина может быть подключена только к холодной воде. Выбирайте бытовой стиральный порошок с низкой степенью образования пены, пригодный только для машинной стирки.
- Подача воды и электропитания должна быть прекращена после окончания стирки.
- Условия окружающей среды для эксплуатации стиральной машины следующие:
  1. Температура окружающего воздуха 5–40°C.
  2. Относительная влажность воздуха менее 95% (при 25°C).
- Держите домашних животных подальше от стиральной машины.
- Машина должна устанавливаться и использоваться в помещениях с твердым полом.
- Стиральная машина не предназначена для стирки ковров.

ПЕРЕД ПЕРВЫМ ЦИКЛОМ СТИРКИ

Для удаления воды, оставшейся в машине после проведения заводских испытаний, рекомендуется запустить программу «Очистка барабана» или другую высокотемпературную программу стирки без белья.

- Откройте кран подачи воды.
- Закройте дверцу.
- Налейте немного моющего средства (около 30 мл) в основное Ш отделение для моющего средства.
- Выберите и запустите программу стирки.

ПЕРЕД СТИРКОЙ

- Не превышайте норму загрузки белья для выбранной программы.
- Выньте все посторонние предметы из одежды, такие как монеты и т.д., чтобы предотвратить повреждение одежды и машины.
- Небольшие изделия (носовые платки, перчатки, носки и т.д.) поместите в сетчатый мешок для стирки.
- Большие и маленькие вещи загружайте в надлежащей пропорции.
- Закрывая дверцу, не кладите одежду между ней и уплотнительным кольцом.
- Рассортируйте одежду в соответствии с информацией, предоставленной изготовителем, такие как тип ткани, температура стирки и т.п., указанной на этикетке одежды.



Обращаем ваше внимание, что при стирке одной вещи может возникнуть дисбаланс из-за неравномерного распределения нагрузки. Для предотвращения возможных проблем рекомендуется добавить одну-две вещи.
Не рекомендуется стирать одежду, которая пропитана легковоспламеняющимися веществами, такими как керосин, бензин, спирт и т. д.

ЗАГРУЗКА МОЮЩИХ СРЕДСТВ

- Перед стиркой добавьте необходимое количество моющего средства (в виде порошка, жидкости и т. д.) в контейнер для моющего средства и закройте его.
- При использовании жидких моющих средств убедитесь, что их количества достаточно для стирки.

Отсек для моющего средства (основной отсек для загрузки сыпучих или жидких моющих средств)

Отсек для моющего средства (предварительная стирка).

Используется для загрузки моющего средства при использовании программы «Предварительная стирка»

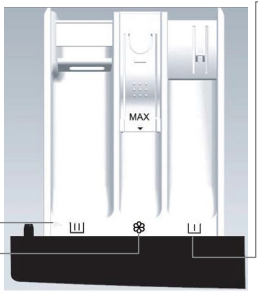

Отсек для средства по уходу за одеждой

МОЮЩИЕ СРЕДСТВА И ДОБАВКИ

Выбор моющего средства зависит от:

- Цвета
- Температуры стирки
- Степени и типа загрязнения

Примечание:

Появление белесых следов на темных тканях вызвано наличием нерастворимых составляющих в современных не содержащих фосфаты стиральных порошках. Если такое случается, встряхните или почистите ткань щеткой или же используйте жидкие моющие средства. Используйте только те моющие средства и добавки, которые предназначены специально для бытовых стиральных машин. При использовании средств для удаления накипи, красителей или отбеливателей убедитесь в том, что они пригодны для использования в бытовых стиральных машинах. В средствах для удаления накипи могут содержаться вещества, которые могут повредить части стиральной машины. Не используйте в машине растворители, например, скипидар, бензин. Не стирайте в машине ткани, обработанные растворителями или горючими жидкостями.

Лоток дозатора моющего средства не предназначен для добавления дезинфицирующих средств. Использование дезинфектанта не рекомендуется. Если применение дезинфектанта необходимо, обязательно выбирайте продукт, предназначенный для обработки текстиля, не используйте дезинфектанты, содержащие сильные коррозионные или отбеливающие компоненты, применяйте средство только после тщательного разбавления и строго контролируйте концентрацию и частоту использования (рекомендуется не чаще одного раза в месяц), чтобы избежать повреждения прибора или белья.

Дозировка

Следуйте инструкциям по дозировке, приведенным на упаковке моющего средства. Дозировка зависит от:

- Степени и типа загрязнения
- Объема стирки
- При полной загрузке следуйте указаниям производителя моющего средства; при половинной загрузке; 3/4 дозы, используемой при полной загрузке; при минимальной загрузке (около 1 кг: 1/2 дозы, используемой при полной загрузке;
- Жесткости воды в Вашем регионе (за соответствующей информацией обратитесь в службу водоснабжения). Для мягкой воды требуется меньшее количество моющего средства, чем для жесткой воды.

Примечание:

- Излишнее количество моющего средства приводит к слишком сильному пенообразованию. Качество стирки при этом снижается. Если прибор обнаружит слишком много пены, он может приостановить программу для удаления пены.
- При недостаточном количестве моющего средства белье приобретает серый цвет, а также появляются известковые отложения на барабане, нагревательном элементе и шлангах.
- При использовании порошкового моющего средства рекомендуется засыпать его непосредственно перед началом программы стирки. Если засыпать порошок заранее, убедитесь, что лоток для моющих средств полностью сухой; в противном случае порошок может затвердеть и комковаться до начала стирки.
- Если используется функция «Отложенный старт» (если доступна) или выбрана функция «Предварительная стирка» (если доступна), не используйте жидкое мо-

ющее средство, так как оно будет сразу же подано в лоток-дозатор или барабан и может там засохнуть и прилипнуть.

- Не допускайте затвердевания моющего средства, так как это может вызвать засорение, плохое полоскание и неприятный запах.
- Заливайте кондиционер в отсек, обозначенный символом «❀», в лотке для моющих средств и следуйте указаниям на упаковке кондиционера. Не наливайте кондиционера больше, чем до отметки MAX в отсеке для кондиционера, иначе он будет добавлен в бельё слишком рано и ухудшит результат стирки.
- Держите моющее средство и кондиционер в недоступном для детей месте.

ПАНЕЛЬ УПРАВЛЕНИЯ

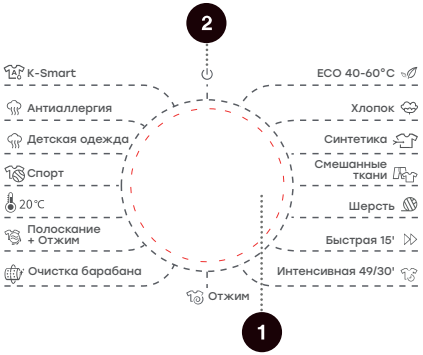



1. Программатор
2. Вкл/Выкл
3. Старт/Пауза
4. Температура
5. Отжим
6. Ускоренная стирка
7. Функции
8. Отложенный старт
9. Дисплей
10. Защита от детей
11. Отключение звука

1. **«Программатор»** — поверните для включения устройства и выбора программы. Программатор позволяет выбрать программу в зависимости от степени загрязнения, типа тканей и количества загруженных вещей, что обеспечивает высокое качество стирки и более эффективную работу устройства.
2. **«Вкл/Выкл»** — во время выполнения программы, если необходимо отключить устройство, поверните программатор в положение «⏻» для выключения. В режиме ожидания, когда программа завершена, если в течение определённого времени не будет выполнено никаких действий, устройство автоматически выключится. В этом случае необходимо повернуть программатор обратно в нейтральное положение «⏻».
3. **«Старт/Пауза»** — нажатием кнопки запускается или приостанавливается выполнение программы. Нажатие данной кнопки во время стирки дает возможность временно остановить выполнение программы в любой момент.
   Функция Пауза может использоваться для замачивания стирки.

* Если дверца не закрыта или дверной замок не зафиксирован, устройство не может быть запущено.

4. **«Температура»** — каждая программа соответствует определённой температуре по умолчанию. Если вам нужно её изменить, нажмите кнопку «Температура». «--» — стирка в холодной воде. Диапазон нагрева, который можно установить для каждой программы, различается.
5. **«Отжим»** — позволяет изменить скорость отжима в выбранной программе. Нажимайте кнопку для выбора подходящей скорости.
6. **«Ускоренная стирка»** — опция, сокращающая время выбранной программы стирки, за счёт уменьшения длительности этапов, но без сильной потери качества. Нажмите эту кнопку: когда значок загорится, режим быстрой стирки будет включен. Нажимайте кнопку повторно, пока значок не погаснет, чтобы отключить данную функцию. После отключения время стирки и максимально допустимая загрузка вернутся к исходным значениям. Доступные ступени ускорения могут отличаться в зависимости от модели и выбранной программы. В программах с автоматическим взвешиванием включение этой функции приостановит автоматическое взвешивание; после её отключения функция автоматического взвешивания возобновится.
7. **«Функции»** — опция позволяет выбрать дополнительные режимы для текущей программы до её запуска. Каждым нажатием можно выбрать только одну функцию. После выбора дополнительной функции соответствующий значок начинает мигать. После начала выполнения программы выбранные функции изменить нельзя.
   - **Пар.** Эта функция добавляет паровую стирку в рабочий цикл. В некоторых программах она включена по умолчанию и не может быть отменена.
   - **Предварительная стирка**. Эта функция добавляет этап предварительной стирки перед основной стиркой, обычно используется при сильно загрязнённом белье. При выборе функции «Предварительная стирка» засыпайте моющее средство в отсек для предварительной стирки лотка.
   - **Дополнительное полоскание**. Эта функция увеличивает количество полосканий программы. При добавлении дополнительного полоскания программа выполняет ещё один цикл полоскания до этапа применения кондиционера, при этом общее время выполнения программы соответственно увеличивается.
   - **Интенсивная стирка** . Эта функция увеличивает время интенсивной фазы стирки и усиливает моющую способность программы.
8. **«Отложенный старт»** — удобный способ запустить стиральную машину в подходящее для вас время, например, ночью. Эта функция позволяет запланировать стирку на удобное время. После выбора программы и необходимых опций нажмите эту кнопку, чтобы установить отсрочку. Каждое последующее нажатие увеличивает время отсрочки на 1 час. Максимально устанавливаемое время отсрочки — 24 часа. Выбранное время отсрочки указывает момент окончания программы, включая всё время её выполнения, поэтому заданное время должно быть больше, чем длительность самой программы. После выбора времени окончания нажмите кнопку «Пуск/Пауза». Иконка отсрочки «» постоянно горит или мигает во время работы режима отсрочки. После завершения

процесса иконка гаснет. Если функция «Отложенный старт» была выбрана до запуска программы, её можно отменить, выбрав другую программу или другую функцию. Если программа уже запущена и требуется отменить функцию «Отложенный старт», необходимо выключить устройство и включить его заново.

9. **«Дисплей»** - предназначен для отображения оставшегося времени программы, кода неисправности и другой необходимой информации.
10. **«Защита от детей»** — чтобы предотвратить случайное использование устройства детьми и обеспечить их безопасность, в приборе предусмотрена функция «Блокировка от детей». Нажмите и удерживайте кнопку «Температура» + «Отжим» одновременно. Загорится индикатор блокировки от детей, и функция будет включена. Такая же комбинация используется для отключения блокировки от детей.
    После включения функции все кнопки и регуляторы будут заблокированы, кроме поворота основного программатора для выключения устройства и использования комбинации кнопок для отключения блокировки от детей. Функция блокировки от детей автоматически снимается после завершения программы или её перезапуска.
11. **«Отключение звука»** — функция позволяет отключить все звуковые сигналы. Чтобы включить функцию, нажмите и удерживайте одновременно кнопку «Отжим» + «Ускоренная стирка». Загорится значок отключения звука, и функция будет активирована. Все звуковые сигналы устройства, кроме тревожного, будут приглушены. Для отключения функции используется та же комбинация кнопок.

ЗАПУСК СТИРАЛЬНОЙ МАШИНЫ

1

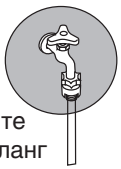

Подсоедините заливной шланг и откройте кран

2

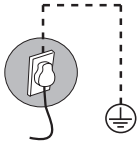

Вставьте вилку в розетку

3

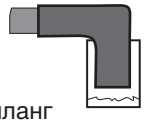

Сливной шланг подсоедините к системе канализации

4 Откройте дверцу стиральной машины, загрузите белье в барабан, а затем плотно закройте дверцу. Убедитесь, что одежда не зажата дверцей барабана. Откройте отсек для моющих средств и поместите в него средство для стирки. Закройте отсек.

5 Поворотом ручки выберите нужную программу стирки

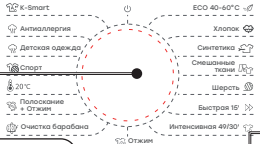

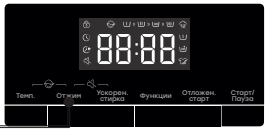

6 При необходимости выберите дополнительные опции.

7 Нажмите кнопку **Старт/Пауза**

**После нажатия кнопки «Старт/Пауза» невозможно изменить другие настройки, кроме включения / выключения блокировки от детей, включения / выключения звука (если доступно) и регулировки уровня воды (если доступно).*

**Некоторые программы автоматически определяют вес белья перед стиркой, и продолжительность программы настраивается соответствующим образом.*

ОПИСАНИЕ ПРОГРАММ СТИРКИ

K-Smart — программа предназначена для стирки слабозагрязнённого белья и оснащена функцией автоматического определения веса загрузки.

Антиаллергия — для одежды, устойчивой к высоким температурам, удаляет аллергены (пыльцу, пылевых клещей и пр.).

Детская одежда — для эффективного уничтожения бактерий в ткани. Она подходит для одежды детей с чувствительной кожей.

Спорт — для стирки спортивной одежды, пригодной для машинной стирки.

20°C — программа для стирки вещей из разных типов тканей при температуре воды 20 градусов.

Полоскание + Отжим — программа используется, если вы хотите отдельно

прополоскать белье с последующим отжимом на рекомендованных оборотах, заданных по умолчанию.

Очистка барабана — программа для удаления грязи и остатков бактерий, которые могут размножаться в машине после ее длительного использования, особенно при регулярной стирке при низкой температуре. Не использовать моющие средства.

Отжим — отдельная программа для отжима. Запускается слив воды из бака стиральной машины с последующим отжимом.

Интенсивная 49/30' — для небольшой загрузки сильно загрязнённого белья с интенсивным циклом стирки за короткое время.

Быстрая 15' — программа, позволяющая быстро простирать слабо загрязненные вещи из повседневной одежды. При изменении параметров время стирки увеличится.

Шерсть — программа для стирки изделий из шерсти, допускающих машинную стирку (см. рекомендации на ярлыке по уходу).

Смешанные ткани — для хлопковых и синтетических тканей с лёгкой и средней степенью загрязнения.

Синтетика — подходит для синтетических и хлопковых тканей со средней степенью загрязнения.

Хлопок — Наиболее качественная стирка за счет использования различных режимов движения барабана. Для стирки белых и цветных хлопчатобумажных и хлопковых тканей (постельное белье, пижамы, рубашки, нижнее белье и др.). Температурный режим следует выбирать в зависимости от степени загрязненности белья. Чем сильнее загрязнение, тем более высокий температурный режим следует выбирать.

ECO 40-60°C — программа стирки хлопчатобумажной одежды, которую можно стирать при 40°C или 60°C.

ТАБЛИЦА ПРОГРАММ СТИРКИ

Программа	KF-EN7106W / KF-MDH6306W			
	Темп. (°C)	Макс. загрузка (кг)	Время по умолчанию (ч)	Макс. об./мин.
ЭКО 40-60°C	-	6	3:18	1200
Хлопок	--, 20, 30, 40, 60, 90	6	3:38	1200
Синтетика	--, 20, 30, 40, 60	3	2:19	1200
Смешанные ткани	--, 20, 30, 40, 60	3	0:58	1200
Шерсть	--, 20, 30, 40	2	0:55	600
Быстрая 15'	--, 20, 30, 40	1	0:15	800
Интенсивная 49/30'	--, 20, 30, 40	2	0:49	1200
Отжим	-	6	0:11	1200
Очистка барабана	90	-	1:10	800
Полоскание + Отжим	-	6	0:30	1200
20°C	20	6	1:50	1200
Спорт	--, 20, 30, 40	2	0:58	1000

Детская одежда	40, 60, 90	2	2:30	1200
Антиаллергия	60	2	2:11	1200
K-Smart	--, 20, 30, 40	3,5	0:58	1200

Дополнительные функции

Программа	KF-EN7106W / KF-MDH6306W								
	Отжим	Ускоренная стирка	Предв. стирка	Доп. полоскание	Интенсив. стирка	Пар	Отложен. старт	Защита от детей	Откл. звука
ЭКО 40-60°C	*	-	-	-	-	-	*	*	*
Хлопок	*	*	*	*	*	*	*	*	*
Синтетика	*	*	*	*	*	*	*	*	*
Смешанные ткани	*	*	*	*	*	-	*	*	*
Шерсть	*	-	-	*	-	-	*	*	*
Быстрая 15'	*	-	-	*	-	-	*	*	*
Интенсивная 49/30'	*	*	*	*	-	-	*	*	*
Отжим	*	-	-	-	-	-	*	*	*
Очистка барабана	-	-	-	-	-	-	*	*	*
Полоскание + Отжим	*	-	-	*	-	-	*	*	*
20°C	*	-	*	*	*	-	*	*	*
Спорт	*	-	*	*	*	-	*	*	*
Детская одежда	*	*	*	*	*	#	*	*	*
Антиаллергия	*	-	*	*	*	#	*	*	*
K-Smart	*	-	*	*	-	-	*	*	*

** опционально*

- невозможно выбрать

 # функция включена по умолчанию и не может быть отключена

** Время выполнения программ указано приблизительно. Фактическое время выполнения программ может быть короче/продолжительнее в зависимости от условий стирки (напора воды, количества белья и т.д.).*

ДОПОЛНИТЕЛЬНЫЕ ФУНКЦИИ

Программы оснащены настройками по умолчанию, однако пользователь может внести изменения в некоторые из них. Чтобы настроить параметры, нажмите соответствующую кнопку «Функции» (до того, как нажмёте кнопку «Пуск/Пауза»).

В некоторых программах некоторые настройки нельзя выбрать или изменить. В таких случаях соответствующие индикаторы не будут гореть, а кнопки останутся неактивными. Большинство функций можно настроить только в режиме ожидания, то есть до запуска программы.

Функция памяти

При отключении электроэнергии стиральная машина запоминает, на каком этапе стирки произошло отключение, и при восстановлении электропитания продолжит стирку с момента остановки.

Дозагрузка белья

Нажмите кнопку «Старт/ Пауза», чтобы дозагрузить одежду в процессе стирки.

Когда оставшееся время программы на дисплее мигает, программа находится на паузе. Если выполняются следующие условия, дверной замок разблокируется и дверцу стиральной машины можно будет открыть:

1. Температура в барабане находится в допустимых пределах.
2. Уровень воды в барабане опустился ниже определённого значения.

Для продолжения программы необходимо выполнить следующие действия:

1. Закрыть дверцу.
2. Нажать кнопку «Старт/Пауза».

Программа стирки будет приостановлена и запущена заново, начиная с момента остановки.

Программа отжима будет приостановлена, и при повторном запуске начнётся с начала цикла отжима.

⚠ ***Если индикатор блокировки на панели управления погас, вы можете открыть дверцу, чтобы добавить вещи. В некоторых моделях загорится значок «Добавить одежду»***

Если индикатор блокировки дверцы не погас, условия для открытия дверцы не выполнены, и добавление белья посреди цикла невозможно.

Изменение программы или дополнительной функции во время работы

- Поверните ручку выбора программ в положение «Выкл.» на 3 секунды, чтобы выключить машину;
- Перезагрузите устройство и выберите новую программу и параметры. При необходимости выберите скорость отжима.
- Повторно нажмите кнопку «Старт/ Пауза», чтобы запустить новую программу. Не добавляйте новую порцию средства для стирки.

Завершение программы

После завершения программы устройство подаёт звуковой сигнал, а на дисплее появляется надпись «End» («Конец»). Если в течение определённого времени не выполнять никаких действий, устройство автоматически выключается.

- Поверните ручку выбора программ в положение «Выкл.» на 3 секунды, чтобы выключить машину;
- Закройте кран;
- Выньте шнур питания из розетки.
- Откройте дверцу и достаньте выстиранное белье;
- Слегка приоткройте дверцу, чтобы удалить влагу из барабана.

⚠ ***ВАЖНО! На Вашей стиральной машине установлен дверной замок PTG (электрический замок с блоком закрытия), подождите 2~3 минуты, дождитесь разблокировки замка и только после этого открывайте дверцу! Строго запрещено отрывать дверцу с применением силы!***

⚠ ***ВНИМАНИЕ!***

• Проверяйте, чтобы никакая одежда не оказалась зажатой между дверцей и уплотнителем.

• Используйте подходящий тип моющего средства для различной температуры стирки, чтобы получить наилучший эффект с наименьшим потреблением воды и электроэнергии.

РЕШЕНИЕ ПРОБЛЕМ, ВОЗНИКШИХ В ХОДЕ ЭКСПЛУАТАЦИИ

ПРОБЛЕМЫ И СПОСОБЫ УСТРАНЕНИЯ

Проблема	Предполагаемая причина / Способ устранения
Машина не запускается	Проверьте, подключён ли сетевой шнур к розетке и работает ли розетка (проверьте на другом приборе).
	Убедитесь, что дверца хорошо закрыта.
	Проверьте, нажата ли кнопка «Старт/Пауза».
Машина останавливается во время работы	Проверьте, плотно ли закрыта дверца. Закройте дверцу и нажмите кнопку «Старт/Пауза».
	Проверьте, не образовалась ли чрезмерная пена. При обильной пене программа может быть временно приостановлена для устранения пены, после чего стирка автоматически продолжится.
	Проверьте, не сработала ли защита безопасности.
Время, отображаемое в начале программы, увеличивается или уменьшается	Это адаптивная настройка машины в зависимости от факторов, влияющих на длительность стирки:
	Избыточная пена;
	Несбалансированная загрузка (большой вес белья);
	Удлинённое время нагрева из-за низкой температуры воды.
	В результате времени отображаемое оставшееся время пересчитывается и обновляется (если машина проводит балансировку, время остаётся неизменным).
	Также машина определяет загрузку во время набора воды и подстраивает время программы (нечеткое управление).
Остатки моющего средства или других добавок в отсеке для порошка после стирки	Проверьте правильность установки и чистоту лотка для моющего средства.
	Проверьте нормальное давление воды и отсутствие засоров во входном фильтре.
Запах внутри машины	Запах может исходить от резиновых деталей внутри машины. Это «резиновый запах», который исчезает после нескольких использований.

Посторонние шумы/звуки во время стирки	В барабан могли попасть посторонние предметы, например, ключи, монеты или булавки. Остановите машину и проверьте барабан. Если шум сохраняется после перезапуска, обратитесь в сервисный центр.
	Бельё может быть распределено неравномерно в барабане. Приостановите программу, разблокируйте дверцу и равномерно распределите бельё.
Сильная вибрация во время отжима	Проверьте, стоит ли машина ровно и все ли четыре ножки устойчиво стоят на полу.
	Убедитесь, что транспортные болты/шурупы были удалены перед использованием.
	Проверьте, не остались ли опоры из пеноматериала под машиной, их нужно обязательно убрать.
Плохой эффект отжима	Машина оснащена системой обнаружения и коррекции дисбаланса. Если дисбаланс вызван тяжёлым бельём (например, банными халатами), после нескольких попыток отжима скорость может быть снижена или отжим остановлен для защиты машины.
	Если бельё после отжима слишком влажное, достаньте его из барабана, расправьте и запустите программу отжима заново.
	Избыточная пена ухудшает отжим. Используйте моющее средство с низкой пеной, в нужном количестве.
	Проверьте, установлен ли корректный режим отжима.
Протечка воды	Протечка может происходить из шланга подачи воды. Проверьте соединение крана и шланга подачи. Если протечка есть — обмотайте резьбу уплотнительной лентой или замените кран.
	Проверьте соединение шланга подачи и впускного клапана, при необходимости подтяните.
	Если есть протечка из сливного шланга, убедитесь, что хомуты на сливном шланге у моделей с верхним сливом не сняты — их нельзя снимать, иначе вода будет постоянно вытекать.
	Протечка из лотка для моющих средств. Проверьте, что лоток плотно закрыт. Надавите на ручку, чтобы закрыть плотно.
	Протечка из уплотнителя дверцы. Проверьте уплотнитель на наличие посторонних предметов и при необходимости очистите его.

Мятая одежда после стирки	Бельё не было вынуто из барабана сразу по окончании стирки. После цикла стирки бельё следует немедленно достать.
	Машина перегружена. Не заполняйте барабан доверху, дверца должна закрываться без усилий.
	Установлена слишком высокая скорость отжима. Выберите подходящую скорость отжима для типа ткани.

⚠ ***Гарантия не распространяется на неисправности и повреждения, вызванные внешними факторами (удар молнии, сбои в электросети, природные катастрофы и т.д.).***

САМОДИАГНОСТИКА

Стиральная машина имеет систему внутренней диагностики, которая в случае возникновения мелких неисправностей, связанных с неправильной эксплуатацией, помогает определить их причины.

Таблица неисправностей

Код	Описание	Решение
F01	Ошибка подачи воды	Проверьте следующее:
		1. Открыт ли водопроводный кран? Не слишком ли низкое давление?
		2. Не пережат ли шланг подачи воды?
		3. Не засорился ли входной фильтр?
		4. Не замерз ли шланг подачи воды?
		После устранения неполадок нажмите кнопку "Старт/Пауза", чтобы продолжить работу.
F03	Ошибка слива воды	Проверьте следующее:
		1. Не пережат ли сливной шланг? Течет ли вода по шлангу?
		2. Не засорился ли фильтр на сливном шланге?
		3. Не замерз ли сливной шланг?
		После устранения неполадок нажмите кнопку "Старт/Пауза", чтобы продолжить работу.
F24	Перелив	Приостановите и перезапустите программу. Если прибор продолжает переливаться через край, закройте кран подачи воды и обратитесь к специалисту по техническому обслуживанию.
F13	Сбой блокировки дверцы	Дверца закрыта, но заблокировать ее невозможно. Выключите и снова включите прибор, затем запустите программу стирки повторно. Если неисправность не устранена, обратитесь к специалисту по техническому обслуживанию.

F14	Сбой разблокировки дверцы	Дверца закрыта и разблокировать ее невозможно. Выключите и снова включите прибор. Если неисправность не устранена, обратитесь к специалисту по техническому обслуживанию.
Other	Ошибка электронного модуля	Выключите и затем снова включите прибор. Перезапустите программу стирки. Если неисправность не устраняется, обратитесь к специалисту по техническому обслуживанию.
Unb	Сигнал дисбаланса	1. Бельё спуталось внутри барабана: выключите машину, откройте дверцу, расправьте бельё, затем загрузите его обратно в барабан, закройте дверцу и выберите отдельную программу «Отжим». 2. Белья слишком мало: выключите машину, откройте дверцу, добавьте бельё, закройте дверцу, выберите отдельный цикл «Отжим».

⚠ ***ВНИМАНИЕ! Если ошибка не устранена, обратитесь в авторизованный сервисный центр.***

УТИЛИЗАЦИЯ



Перед утилизацией стиральную машину для безопасности следует привести в полную негодность. Выньте вилку кабеля электропитания из розетки, отрежьте кабель электропитания настолько близко к стенке устройства, насколько это возможно, а также снимите дверцу, чтобы дети, играя, не заперли себя или не получили удар током. Чтобы предотвратить возможную угрозу здоровью и окружающей среде, продукт должен быть утилизирован в рамках утвержденного процесса утилизации. Не утилизируйте с бытовыми отходами. В дальнейшем следует действовать в соответствии с местными предписаниями, касающимися утилизации отходов и мусора.

ТЕХНИЧЕСКИЕ ХАРАКТЕРИСТИКИ И КОМПЛЕКТАЦИЯ

Модель	KF-EN7106W / KF-MDH6306W
Максимальная загрузка сухого белья (кг)	6
Тип двигателя	инвертор
Максимальное число оборотов при отжиме (об/мин)	1200
Номинальная потребляемая мощность (Вт)	1600
Напряжение (В) / Частота тока (Гц)	220-240/50
Индикация	дисплей
Дисплей	LED
Звуковой сигнал окончания стирки	да
Класс энергоэффективности	A+++
Класс стирки / Класс отжима	A / B
Годовое энергопотребление (кВт*ч/год)	153
Годовой расход воды (л/год)	8800
Максимальный расход воды за цикл стирки (л/цикл)	48
Остаточная влажность белья (%)	53
Уровень шума при стирке / отжиме (дБ)	56/72
Длина шнура электропитания (м)	1,5
Длина шланга для залива / слива воды (м)	1,5/1,93
Объем барабана, не менее (л)	38
Диаметр загрузочного отверстия (мм)	300
Угол открывания двери	135
Цвет корпуса	серый / белый
Основные программы стирки	
Количество программ	15
Список программ	K-Smart; Антиаллергия; Детская одежда; Спорт; 20°C; Полоскание + Отжим; Отжим; Очистка барабана; Интенсивная 49/30'; Быстрая 15'; Шерсть; Смешанные ткани; Хлопок; ECO 40-60°C»
Дополнительные функции	
Дополнительное полоскание	да
Отложенный старт (ч)	0-24
Предварительная стирка	да
Пауза в работе для дозагрузки белья	да
Очистка барабана	да
Особенности	
Защита от детей	да
Автобаланс	да
Антипена	да
Контроль перегрева	да
Контроль перелива	да
Габаритные размеры	
Вес нетто/брутто (кг)	51/53
Габариты без упаковки (ШхГхВ) (мм)	595x415x845
Габариты в упаковке (ШхГхВ) (мм)	625x463x880
Комплектация	
Стиральная машина (шт.)	1
Инструкция по эксплуатации с гарантийным талоном (шт.)	1
Пластиковые заглушки (шт.)	4
Шланг подачи холодной воды	1
U – образный держатель для шланга	1
Упаковка (шт.)	1

** Производитель и импортер оставляют за собой право изменять дизайн, технические характеристики, функции, внешний вид и конфигурацию товара без предварительного уведомления потребителя.*

** Вся информация, представленная в руководстве, касающаяся конфигурации, технических характеристик, функций и цветов, носит исключительно информационный характер и ни при каких обстоятельствах не является пу*

ГАРАНТИЙНЫЙ ТАЛОН

Дата продажи

«____» _____ 20___ г.

Штамп магазина

При продаже продавец обязан заполнить гарантийные талоны. Дата изготовления и серийный номер находятся на упаковке и на задней стенке товара.

УСЛОВИЯ ГАРАНТИИ

Гарантийные обязательства изготовителя действительны только для стиральной машины автомат марки KRAFT. **Срок гарантии составляет 1 год с даты приобретения. Срок службы изделия — 5 лет с даты приобретения.**

Информация об авторизованных сервисных центрах доступна на сайте http://kraftltd.com или по бесплатному телефону службы поддержки +7 (800) 200-79-97. В случае возникновения вопросов или проблем, связанных с продукцией KRAFT, просим Вас обращаться в письменном виде по адресу: ООО «САРМАТ» Адрес: ул. Днепропетровская, 50 В, офис 2, г. Ростов-на-Дону, 344093, Россия. либо по электронной почте: service@lbtd.ru.

1. Изготовитель гарантирует бесплатное устранение заводских дефектов или технических неисправностей в течение гарантийного срока эксплуатации в случае соблюдения Покупателем правил и условий гарантийного обслуживания. Все претензии по внешнему виду предъявляйте продавцу при покупке товара. После покупки товара ответственность за все внешние повреждения возлагается на потребителя.
2. Гарантия распространяется только на изделия, использующиеся в некоммерческих личных, семейных или домашних целях. В противном случае гарантийный срок составляет 3 месяца с момента приобретения.
3. Продавец оставляет за собой право проведения технической экспертизы качества изделия в установленные законодательством сроки.
4. Гарантийный ремонт не производится в следующих случаях:
   – недействительности гарантийного талона;
   – наличия повреждений и неисправностей, возникших в результате неправильного использования техники с нарушением правил эксплуатации, установки или транспортировки техники пользователем или торгующей организацией;
   – наличия повреждений и неисправностей, возникших в результате действия третьих лиц или непреодолимой силы, попадания внутрь посторонних предметов и насекомых, повреждений животными;
   – установления факта отклонения от Государственных технических стандартов, питающих электрических и кабельных сетей, подачи большей мощности, чем предусмотрено изготовителем;
   – установления факта ремонта (попытки ремонта) техники самостоятельно или посторонними лицами;
   – использования изделия в промышленных или коммерческих целях.
5. Гарантийный талон является недействительным в следующих случаях:
   – неправильное или неполное заполнение талона магазином и мастером;
   – отсутствие даты продажи и штампа магазина.
6. Изготовитель не несет ответственности за ущерб, причиненный людям, животным и помещениям по причине нарушения правил техники безопасности, транспортировки и эксплуатации прибора.
7. Гарантийное обслуживание не распространяется на установку, чистку и уход за прибором.

КОРЕШОК ТАЛОНА №1 НА ГАРАНТИЙНЫЙ РЕМОНТ
автоматической стиральной машины KRAFT

модель_____серийны №_____

Изъят «_____» _____ 20_____г.

Исполнитель _____ _____
Ф.И.О. подпись

Вид и содержание выполненных работ _____

Наименование сервисной службы_____

Линия отреза

ТАЛОН №1 на гарантийный ремонт
автоматической стиральной машины KRAFT

модель _____серийный №_____

Продана _____
(наименование и адрес торгового предприятия)

_____

_____

_____

_____тел: _____

Дата продажи «___» _____ _____г.

Штамп магазина _____
(личная подпись продавца)

Наименование и адрес сервисной службы*

_____
(* заполняется торговым предприятием)

_____

_____

КОРЕШОК ТАЛОНА №2 НА ГАРАНТИЙНЫЙ РЕМОНТ
автоматической стиральной машины KRAFT

модель_____серийны №_____

Изъят «_____» _____ 20_____г.

Исполнитель _____ _____
Ф.И.О. подпись

Вид и содержание выполненных работ _____

Наименование сервисной службы_____

Линия отреза

ТАЛОН №2 на гарантийный ремонт
автоматической стиральной машины KRAFT

модель _____серийный №_____

Продана _____
(наименование и адрес торгового предприятия)

_____

_____

_____

_____тел: _____

Дата продажи «___» _____ _____г.

Штамп магазина _____
(личная подпись продавца)

Наименование и адрес сервисной службы*

_____
(* заполняется торговым предприятием)

_____

_____

Автоматическая стиральная машина KRAFT

модель_____ серийный №_____

Владелец, его адрес _____

_____

_____

подпись

Телефон владельца _____

Причина отказа (неисправность)_____

Владелец: _____

_____

_____

подпись

Механик: _____

Ф.И.О.

Выполнены работы: _____

_____

_____

Дата «_____» _____ _____г.

Механик: _____ Владелец: _____

подпись подпись

Утверждаю _____

наименование сервисного предприятия и адрес

_____

_____ _____

должность руководителя предприятия, выполнившего обслуживание МП подпись

Автоматическая стиральная машина KRAFT

модель_____ серийный №_____

Владелец, его адрес _____

_____

_____

подпись

Телефон владельца _____

Причина отказа (неисправность)_____

Владелец: _____

_____

_____

подпись

Механик: _____

Ф.И.О.

Выполнены работы: _____

_____

_____

Дата «_____» _____ _____г.

Механик: _____ Владелец: _____

подпись подпись

Утверждаю _____

наименование сервисного предприятия и адрес

_____

_____ _____

должность руководителя предприятия, выполнившего обслуживание МП подпись

КОРЕШОК ТАЛОНА №3 НА ГАРАНТИЙНЫЙ РЕМОНТ
автоматической стиральной машины KRAFT

модель_____серийны №_____

Изъят «_____» _____ 20_____г.

Исполнитель _____ _____
Ф.И.О. подпись

Вид и содержание выполненных работ _____

Наименование сервисной службы_____

Линия отреза

ТАЛОН №3 на гарантийный ремонт
автоматической стиральной машины KRAFT

модель _____серийный №_____

Продана _____
(наименование и адрес торгового предприятия)

_____

_____

_____

_____тел: _____

Дата продажи «___» _____ _____г.

Штамп магазина _____
(личная подпись продавца)

Наименование и адрес сервисной службы*

_____
(* заполняется торговым предприятием)

_____

_____

КОРЕШОК ТАЛОНА №4 НА ГАРАНТИЙНЫЙ РЕМОНТ
автоматической стиральной машины KRAFT

модель_____серийны №_____

Изъят «_____» _____ 20_____г.

Исполнитель _____ _____
Ф.И.О. подпись

Вид и содержание выполненных работ _____

Наименование сервисной службы_____

Линия отреза

ТАЛОН №4 на гарантийный ремонт
автоматической стиральной машины KRAFT

модель _____серийный №_____

Продана _____
(наименование и адрес торгового предприятия)

_____

_____

_____

_____тел: _____

Дата продажи «___» _____ _____г.

Штамп магазина _____
(личная подпись продавца)

Наименование и адрес сервисной службы*

_____
(* заполняется торговым предприятием)

_____

_____

Автоматическая стиральная машина KRAFT

модель_____ серийный №_____

Владелец, его адрес _____

_____

_____

подпись

Телефон владельца _____

Причина отказа (неисправность)_____

Владелец: _____

_____

_____

подпись

Механик: _____

Ф.И.О.

Выполнены работы: _____

_____

_____

Дата «_____» _____ _____г.

Механик: _____ Владелец: _____

подпись подпись

Утверждаю _____

наименование сервисного предприятия и адрес

_____

_____ _____

должность руководителя предприятия, выполнившего обслуживание МП подпись

Автоматическая стиральная машина KRAFT

модель_____ серийный №_____

Владелец, его адрес _____

_____

_____

подпись

Телефон владельца _____

Причина отказа (неисправность)_____

Владелец: _____

_____

_____

подпись

Механик: _____

Ф.И.О.

Выполнены работы: _____

_____

_____

Дата «_____» _____ _____г.

Механик: _____ Владелец: _____

подпись подпись

Утверждаю _____

наименование сервисного предприятия и адрес

_____

_____ _____

должность руководителя предприятия, выполнившего обслуживание МП подпись

СВИДЕТЕЛЬСТВО О ПРИЕМЕ И ПРОДАЖЕ

Стиральная машина автомат KRAFT модель _____

Серийный № _____

Дата производства «_____» _____ _____г.

Штамп ОТК

Продана _____
наименование и номер магазина

_____

Дата продажи «_____» _____ _____г.

Штамп магазина _____
подпись продавца

Адрес сервисной службы _____
заполняется организацией, продавшей стиральную машину

_____

Претензий к внешнему виду, комплектации и работе стиральной машины не имею. С гарантийными условиями ознакомлен.

_____
Ф.И.О., подпись покупателя

DEAR BUYER!

Congratulations on your purchase of a washing machine KRAFT.
We are sure that it will provide excellent quality of washing and will become your reliable assistant in the household. Please read these instructions carefully before using them.
If you encounter any problems in the process of using this washing machine, please contact us.

Thank you for purchase!

Do not expose the device to sudden temperature changes. Extreme changes in temperature (for example, entering from the cold outside into a warm room) this may cause moisture to condense inside the device and disrupt its operation when switched on. After storing the washing machine at low temperatures or after transporting it in winter conditions, you can turn it on no earlier than after 6 hours of staying at room temperature in unpacked form.

CONTENTS

SAFETY INFORMATION 38
APPLIANCE DESCRIPTION 41
INSTALLATION..... 42
CLEANING AND MAINTENANCE..... 47
EXPLOITATION 49
CONTROL PANEL 51
PROGRAMS..... 54
ADDITIONAL FUNCTIONS 56
COMMON FAULT ANALYSIS AND SOLUTIONS..... 58
TROUBLESHOOTING GUIDE 60
DISPOSAL..... 61
SPECIFICATION / EQUIPMENT 62
WARRANTY CARD 63
INSTALLATION CARD..... 66



Before turning on the washing machine, carefully read this instruction on its use!

SAFETY INFORMATION

To prevent our products from harming or damaging the safety and property of the users or other people, the description of safety precautions that must be followed.

- This appliance has been designed for non-professional use by private individuals in their homes. It is not designed for industrial or laboratory use. Do not use it for other purposes.
- Remove the appliance packaging and make sure that it is not damaged. Do not leave the packaging unguarded, both for the safety of children and for the protection of the environment, but dispose of it in a center for differentiated waste.
- Young children must be kept well away from the appliance.
- This appliance may be used by children from 8 years of age. Children must not play with the appliance. The appliance must not be cleaned or serviced by unsupervised children.
- Appliance is not to be used by children or persons with reduced physical, sensory or mental capabilities, or lack of experience and knowledge, unless they have been given supervision or instruction.
- When the washing machine is not used, please close the door to prevent children from hiding inside.

ELECTRIC SHOCK HAZARD

- Before using the appliance, check that the mains power voltage corresponds to the voltage shown on the rating plate.
- Inspect the appliance before turning on. If the appliance and the power cord are damaged, do not plug the appliance into a power outlet.
- Don’ t insert/pull out power plug with wet hands.
- Keep power plug clean, and don’ t remove dust with wet cloth.
- The socket must be earthed reliably.
- In order to avoid ignition and electric shock prevent hit of water on any part of the appliance.
- Never pull for a power cord, you hold the plug.
- It is not advised to use adapters, multi plugs or extension cords.
- Plug the power cord into an outlet only after installing the appliance. Make sure the power plug is freely accessible.
- The appliance shall be set in dry location.
- Do not use the appliance with a damaged power cord or socket. The electric power cable of the appliance must not be replaced by the user. It must only be replaced by a qualified electrician.
- Do not damage, do not overwind and do not bend the power cord. Do not put heavy objects on the power cord.
- Do not use the washing machine with the door open, damage the lock contact (door latch) or insert anything into the lock contact hole.

⚠ ***ATTENTION! The above misoperation behaviors are likely to incur electric shock or fire.***

FIRE DANGER



- When operating the appliance, it must be installed steadily on a flat surface. Don't use the machine on a carpet.
- Please use low foam non-phosphate detergent in favor of rinsing cleaner and good for environment.
- For the places with many pets or injurious insects, please note the safe state of machine to prevent the damages of the power lines and water pipes.
- Please don' t use the machine at below 5°C, don' t be exposed outdoor or used in the place with high humidity.
- After using, please drain the water so it does not freeze.
- Do not operate the washing machine when it is empty.
- After use switch off the appliance.
- Don't let washing machine contact with or approach heat source and open fire (such as candle,cigarette, electric hair drier etc).
- When a washing machine gives strange noize and scorched smell is sent out, please immediately stop using, turn off the water supply and electricity and contact with our company's after-sales maintenance department.
- It is prohibited to use after the washing machine is soaked in flood.

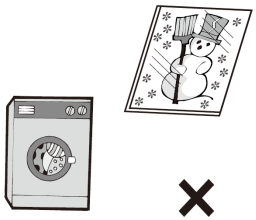



- Please fasten the drainage pipe before use, and confirm that the sewer is not blocked by foreign matters.
- Don't approach if there is water under the washing machine.
- Don't put wet clothes on the control panel.

EXPLOSION DANGER

- Don't wash or dehydrate the clothes stained with flammable diluent, benzene, gasoline, dry cleaning detergent solution, edible oil and fats etc.
- The oil spots in the clothes stained with oil composition cannot be completely eliminated after washing, which may react chemically leading to fire.
- Don't put the inflammable, explosive and volatile substances or the clothes stained with the above substances in the washing machine.
- Don't mix the chlorine bleach with ammonia or acidic materials (such as vinegar or rust remover), as different chemical substances can generate poisonous gas endangering life.
- Don't operate the washing machine when gas leaks.



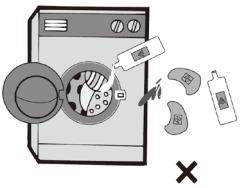

- Don't use the machine near a biogas digester or in explosive gas or liquid environments.

⚠ ***ATTENTION! The above misoperation behaviors are likely to incur explosion.***

HIGH TEMPERATURE DANGER

- The temperature of waste water discharged as a result of high temperature washing is very high, do not approach or contact.
- If it is necessary to open the door during washing at a high temperature, do so after draining the hot water.
- Don't stretch your hand under the machine during the operation for the purpose of avoiding injury in vibration.
- Do not try to get clothes out of the drum until it has completely stopped.

⚠ ***ATTENTION! The above misoperation behaviors are likely to incur scald or harm.***

DAMAGE DANGER

- The washing machine is mainly used for washing clothes rather than for other purposes.
- Moving or carrying the machine needs at least 2 people.
- Please make sure that all articles (such as coins, pins, hooks and other hard objects) are not in the pockets of clothes before washing.
- Don't use the machine in the plane or on the ship.
- Don't wash curtains or waterproof clothes (such as raincoat, shower curtain and sleeping bag etc).
- Don't wash the tablecloth or washings without edges etc. If they require washing, please put them in the net bag to wash.

⚠ ***ATTENTION! The above misoperation behaviors are likely to incur personnel injuries or clothes damages.***

CAUTION

- Don't use the appliance as a stand for any heavy objects.
- Don't move the appliance by the door, it is not designed for the weight of the appliance and may break.
- Make sure that the laying of water pipes and electric wires has no danger to stumble people.
- Failure to observe this safety instruction may result in damage to the instrument, burns, injury, electric shock, short circuit or fire.
- Any repair or regulation that may be necessary must be carried out with the greatest care and attention. Always call an authorized Technical Assistance Center if repairs are required, specifying the type of problem and the model of your appliance. Repairs made by incompetent persons could cause damage.
- Only original spare parts use for appliance repair.
- Our company cannot be held responsible for the damages to people, animals or properties due to improper use and security breaches.

APPLIANCE DESCRIPTION

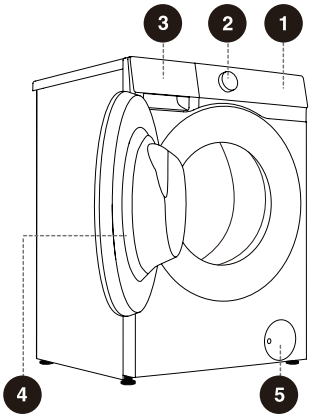

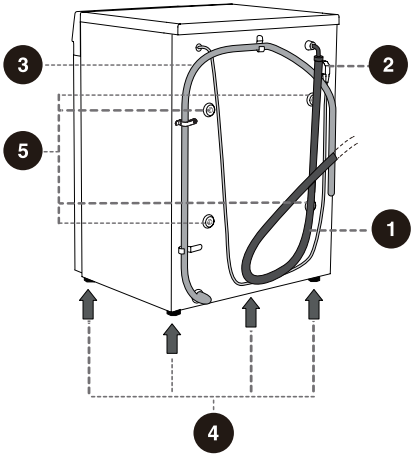

FRONT

1. Control unit
2. Program selector knob
3. Detergent drawer
4. Door
5. Pump filter cover

BACK

1. Water supply hose
2. Power cord
3. Water discharge hose
4. Adjustable feet
5. Transport screws/rods

* The picture is just for refference, the detailed information should be based on the real product!

Dimensions (mm)

Index	Dimensions (mm)
A	595
B	845
C	370
D	415
E	455
F	900

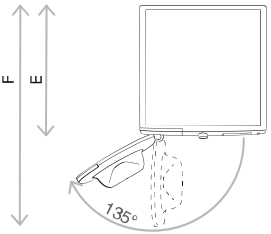

E= Appliance depth
F= Depth with door open

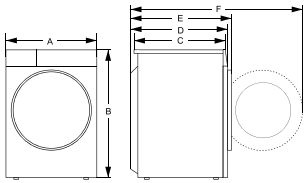

UNPACKING THE WASHING MACHINE

- Unpacking your washing machine and check if is there any damage during the transportation. Also make sure that all the items in the attached bag are received. If there is any damage to the washing machine during the transportation,or any item is missing or damaged,please contact the local dealer immediately.
- If your washing machine is not double inlet, you do not have the hot inlet hose.

ACCESSORIES

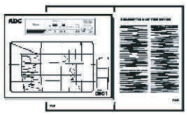

Manual with warranty card



4 Plastic plugs



Wrench



Cold water supply hose

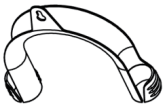

U Shape Hose Holder

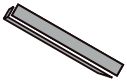

Sponge strips

**The components depend on the specific configuration of the model.*

⚠ ***WARNING!***

1. When used for the first time, a small amount of water may be drained out — this is not a manufacturing defect, as water may remain after a series of tests performed by the manufacturer.

2. After each use, it is recommended to disconnect the automatic washing machine from the electrical power supply to avoid the risk of accidental electric shock or fire.

INSTALLATION

Before using the washing machine:

Please ensure that the electrical supply, water supply, and drainage system comply with the specified requirements. If they do not, contact a qualified technician and plumber.

Carefully remove the packaging and polystyrene foam. Do not use sharp objects during unpacking to avoid damaging the appliance.

Keep packaging materials (plastic bags, foam parts, and other plastic components) out of reach of children.

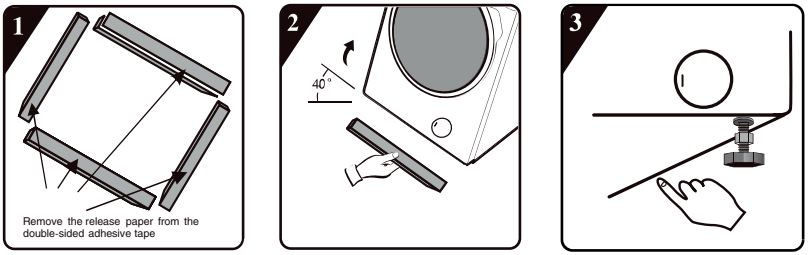

1. Peel off the protective paper from the double-sided tape on the sponge strip.

2. Tilt the device at a 40° angle, attach two long sponge strips to the front and rear support positions at the bottom of the box, and attach two short sponge strips to the left and right support positions.

3. Press down with your hand to ensure the sponge strip adheres firmly.

Remove the transport bolts

Before using this washing machine, transit bolts must be removed from the backside of this machine. Please take the following steps to remove the bolts:

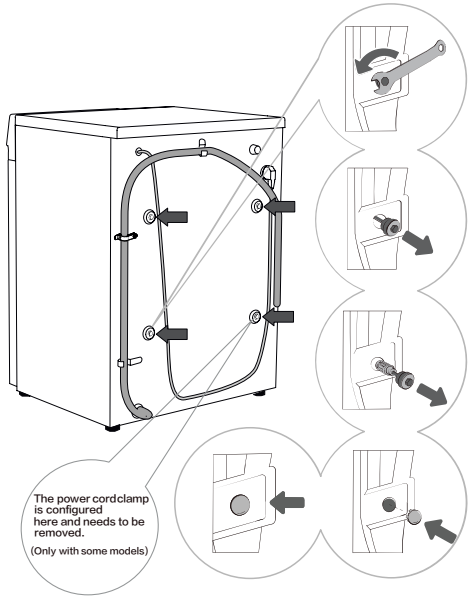

1. Place the drain hose aside. Using a suitable wrench to loosen the 4 screws on the back by turning counterclockwise in the direction indicated by the arrows. Loosen each screw by approximately 30mm.

2. Pull out the 4 transport screws horizontally.

3. Horizontally pull out the transport screws together with the rubber and plastic parts.

4. Use transport screw covers to plug the screw holes. (Transport screw covers and instruction manual are included in the supplied accessories.)

⚠ ***Important: Please save the transport bolts and wrench for future transportation of the device. If so, please install the transport bolts in the reverse order.***

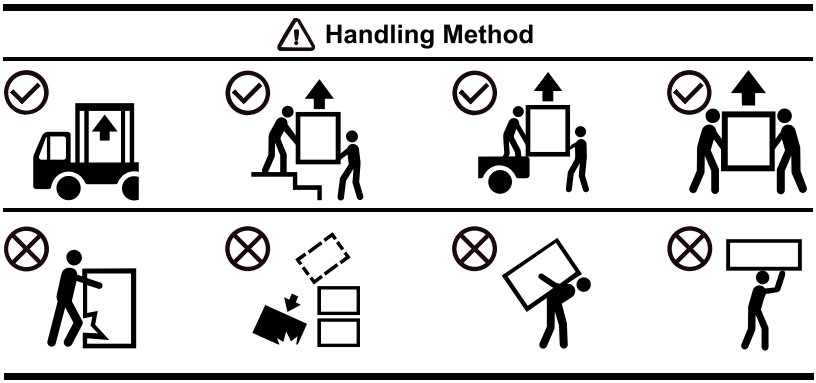

Level adjustment

Do not place the washing machine outdoors or in a place below 5 °C, otherwise the program controller tends to be damaged.

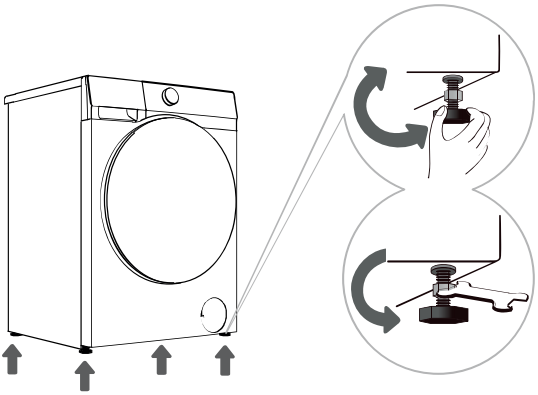

1. Rotate the adjustable feet to level it. Adjustable base feet support 2 cm of horizontal adjustment.
2. After adjusting the height, use an appropriate wrench to tighten the lock nut counterclockwise (see figure).

- When the four feet are in close contact with the floor, the washing machine must be completely level and secure. When the washing machine is level, make the feet as low as possible.
- Improper levelness adjustment will result in the washing machine's big noise, vibration, displacement, etc.
- There is a vent at bottom of the washing machine (do not block it). Place the washing machine on a solid, flat and skidproof floor. To avoid injuries, do not place the washing machine on soft blanket, wooden floor, platform or rack.

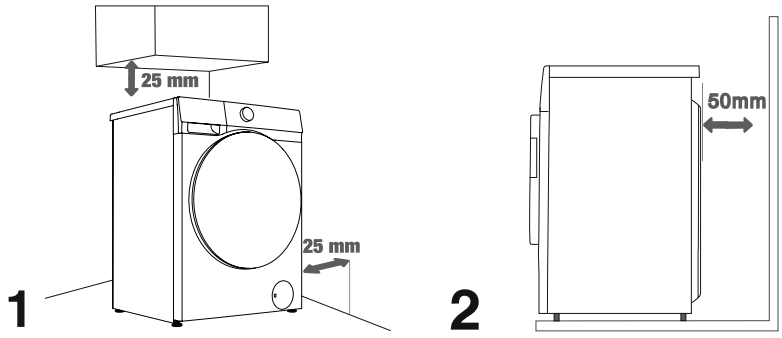

CONNECT THE INLET HOSE

A water pressure level of 1 to 10 bar (0.1 – 1 MPa) is required for the washing machine to operate properly.

If the water pressure is higher, please install a pressure reducing valve.

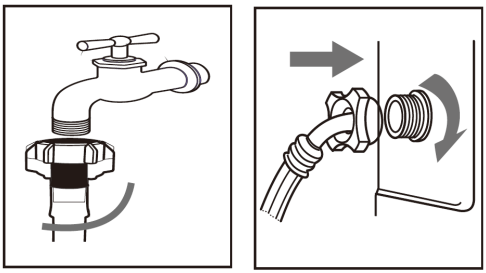

1. Connect the inlet hose to a tap and fasten it anticlockwise.
2. Connect the other end of the inlet hose to the inlet valve at the backside of the washing machine and fasten the hose tightly clockwise.
3. After installing the hose, fully open the tap to check for water leaks at the connection points. If leaks occur, carefully tighten the nuts.

To prevent water leakage and the damage it may cause, keep the taps closed when the washing machine is not in use.

⚠ ***WARNING! Models with a single inlet valve must not be connected to a hot water tap. This may cause damage to the washing machine.***

⚠ ***Important! Use only a new inlet hose when connecting the washing machine to the water supply. Reuse of old hoses is unacceptable, they must be disposed of.***

⚠ ***NOTE! If there is any leakage with hose after the connection,then repeat the steps to connect inlet hose. Do not bend the hose. Check for inlet hose connection carefully before using the washer each time.***

CONNECT THE DRAIN HOSE

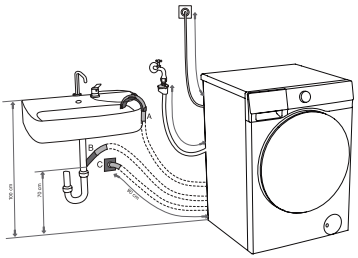

The end of the drain hose must be directly connected to the washbasin (A), the wastewater drain (B), or the wall drain (C).

- The drain hose shall be placed at a height of 70-100 cm above the floor, otherwise,it can cause poor drainage.
- Take care to ensure all hose connections are tight.

⚠ ***NOTE! The end of the drain hose cannot be immersed in water for the washer to work properly.***

- Connect the drain hose to the drain hole or swing it over the edge of the sink using a U-shaped holder. Install the U-shaped holder, if not already installed, at the end of the drain hose.

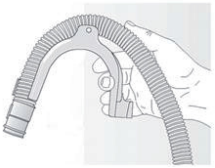

⚠ ***Important! The drain hose must be securely fastened to the clamps located on the back of the appliance. These clamps are designed to hold the hose in place and must not be removed, as this may cause the appliance to malfunction.***

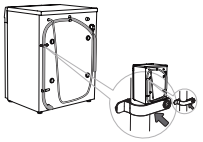

- If the washing machine is connected to a built-in drainage system, make sure that the latter is equipped with a vent to avoid simultaneous supply and discharge of water (siphoning effect).
- Make sure that there are no bends in the drain hose.
- Secure the hose so that it cannot fall off. After the washing stage, the machine drains the hot water.
- Small basins are not suitable for collecting water.
- Secure the drain hose securely to prevent scalding when draining water from the machine.

⚠ ***WARNING: If the washing machine hose becomes detached from the appliance during water drainage, there is a risk of flooding the room. There is also a danger of burns due to washing at high temperatures.***

CONNECT THE POWER

Before connecting the appliance to the power supply, please wait at least 2 hours to ensure it reaches room temperature.

- The maximum current when using a washing machine is 16 amps. Please ensure that your home's power supply (current, voltage, and wiring) can meet the requirements for a working washing machine.

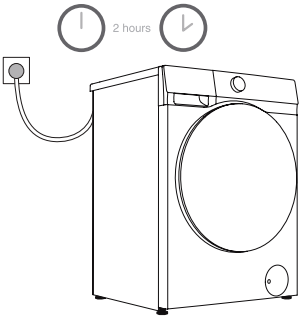

- Connect the power to an outlet that is properly installed and properly grounded.
- Please ensure that the mains voltage is in accordance with the rated voltage specified for the device (220 volts).
- Power plug must match the outlet.
- Do not use multi-purpose plug or outlet as extension cord.
- Do not plug in or unplug the device with wet hands.
- When pulling out the plug, hold the plug tightly and then pull it out. Do not pull power cord forcibly.
- If power cord is damaged or has any sign of being broken, special power cord must be selected or purchased from its manufacturer or service center for replacement.

⚠ ***ATTENTION!***

1. The machine should be properly grounded to reduce the risk of electric shock in the event of a short circuit.

2. It is important to connect the washing machine via a separate electrical line to prevent the safety device from tripping or the fuse from blowing.

3. It is recommended to use overvoltage protection devices to protect this equipmentfrom lightning strikes.

CLEANING AND MAINTENANCE

⚠ ***ATTENTION! Please be advised that electric shock is a potential hazard.***

- Before performing maintenance, ensure that the power cord is disconnected or the power is turned off.
- It is not recommended to use chemical solvents as they may cause an explosion.

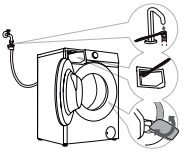

⚠ ***After each wash, it is recommended to wipe the rubber door seal to prevent premature wear. It is also advisable to leave the door slightly ajar to allow air circulation and prevent mold formation***

CLEANING THE APPLIANCE HOUSING AND CONTROL PANEL

- Wipe with a wet soft cloth.
- Don’t use detergents with lapping compounds.
- Remove any remaining detergent after washing.
- Do not spray water over the machine when cleaning.

CLEAN THE DRUM

- Open the washing machine door to dry the drum.
- Rust: please remove it timely with chloride-free detergents.

CLEANING OF THE DETERGENT CONTAINER

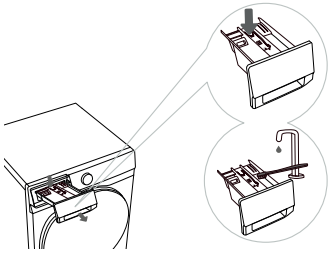

- Draw the detergent container out. To do this, press the small latch located on it.
- Flush the detergent container and the siphon with running water or wet soft towel.
- Put the detergent container back.

ATTENTION!

- Make the detergent container open for natural drying after cleaning.
- Do not flush the detergent container with water directly, otherwise it may result in water leakage, electric part or floor damage, etc.
- When the washing machine is operating, make sure the detergent container is correctly closed.

CLEANING THE WATER DRAIN FILTER

NOTE! To avoid getting burned, wait until the water left in the washing machine cools down.

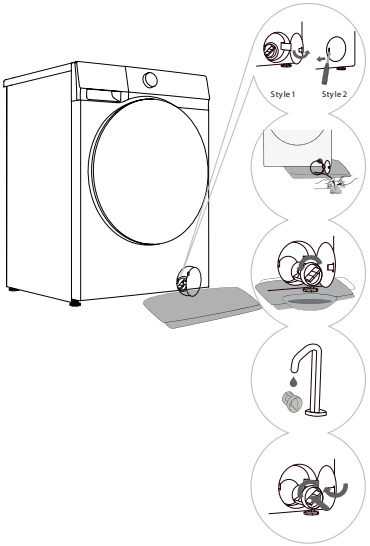

ATTENTION!

- It is recommended to clean the drain pump filter every two months.
- It is recommended to clean the drain pump filter every time you wash items such as quilt sand bath towels that are prone to shedding.
- If the spin program cannot start or there is debris (buttons, coins, hairpins, etc.) in the drain pump, clean the pump filter.
- Do not open the pump filter while the device is in operation. Do not operate the device before the pump filter is installed in place to avoid water leakage or malfunction.

CLEANING THE WATER INLET FILTER

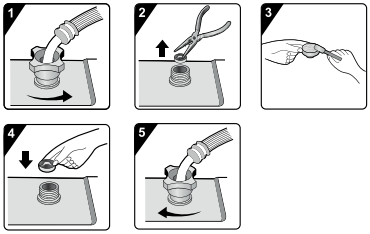

Check and clean the inlet filter regularly. If the water inlet speed is slow, please clean the filter at the water intake in time.

1. Turn off the water tap and loosen the water inlet hose.
2. Remove the inlet filter.
3. Clean the inlet filter.
4. Install the inlet filter. Connecting to water supply. Turn on the water tap and make sure there are no leaks at the connections..

EXPLOITATION

Preparations before Washing

- Your washing machine only can wash the fabrics suitable for machine wash.
- Your washing machine only can be connected with cold tap water.
- Please choose the commercially available household low foam detergent and clothes tendering agent only suitable for machine wash.
- The water and electricity supply must be cut off after washing.
- The operating environment conditions of the washing machines are as follows:
  1. the ambient air temperature is 5 - 40°C;
  2. the relative humidity of air is below 95% (at 25°C).
- Keep your pets away from the washing machine.
- Don't wash your carpets.
- The plug of the power line must be inserted into the three-core socket with grounding wire. Make sure that your three-core socket is grounded in a correct and reliable way.

BEFORE THE FIRST WASHING CYCLE

- To remove the water remaining in the machine after the factory tests, it is recommended to run the «Drum Clean» or other high-temperature program without laundry.
  1. Open the water supply tap.
  2. Close the door.
  3. Pour some detergent (about 30 ml) into the main detergent compartment.
  4. Select and run a washing program.

BEFORE WASHING

- Do not exceed the recommended load capacity for the selected program.
- Remove all foreign objects from the clothes, such as coins, etc., to prevent damage to the clothing and the machine.
- Place small items (handkerchiefs, gloves, socks, etc.) in a mesh laundry bag.
- Load large and small items in proper proportion.
- When closing the door, do not trap clothes between the door and the rubber seal.
- Sort clothes according to the manufacturer's information, such as fabric type,

washing temperature, and other instructions indicated on the clothing label.



ATTENTION!

- When washing a single clothes, it may easily cause great eccentricity due to great unbalance. Therefore it is suggested to add one or two more clothes to be washed together so that draining can be done smoothly.
- Do not wash clothes touching with kerosene, gasoline, alcohol and other flammable materials.

DETERGENT LOADING

- Before washing, add the required amount of detergent (in the form of powder, liquid, etc.) to the detergent container and close it.
- When using liquid detergents, make sure that the amount is sufficient for was.

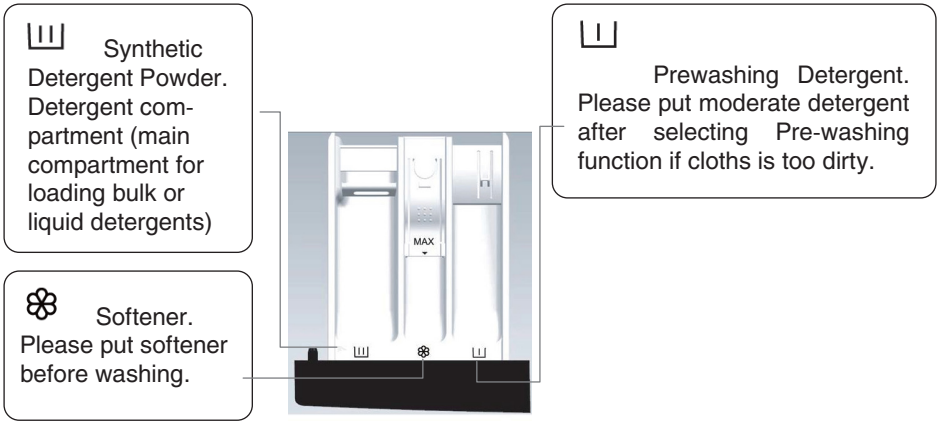

DETERGENTS AND ADDITIVES.

The choice of detergent depends on:

- Colour
- Washing temperature
- Degree and type of contamination

Note:

If you notice whitish marks on your dark fabrics after washing, it is likely caused by insoluble constituents in some modern phosphate-free detergents. To remove these marks, you can try shaking or brushing the cloth, or using liquid detergents instead.

It is important to use only detergents and additives designed specifically for household washing machines, and to avoid descaling agents that may contain substances that could damage the machine. When using dyes or bleaches, ensure they are suitable for

household use and do not contain any substances that could harm the machine or fabric.

The detergent dispenser drawer is not designed for adding disinfectants. It is not recommended to use disinfectant. If it is necessary to use disinfectant, be sure to choose a product suitable for clothing, avoid using disinfectants containing strong corrosive or bleaching agents, use it only after thorough dilution, and strictly control the concentration and frequency of use (recommended no more than once a month) to prevent damage to the device or clothing.

PRECAUTIONS FOR USE

- Excessive detergent may cause foaming, which will affect the washing effect. If the appliance detects too much foam, it may pause the program for defoaming.
- If too little detergent is used, it will result in poor washing results and may also cause scale to form in the drum and water pipes.
- When adding powder detergent, we recommend adding it immediately before the washing program starts. If you add the detergent in advance, make sure the detergent drawer is completely dry, otherwise the powdered detergent may harden and clump before the wash begins.
- If you use the «Reservation» function (if available) or select the «Pre-wash» function, do not use liquid detergent as liquid detergent will be dispensed immediately and can become sticky in the dispensary drawer or drum.
- Do not allow the detergent to harden as this can cause clogging, poor rinsing, or odor.
- Pour the softener into the compartment marked «❀» in the detergent drawer and follow the instructions on the packaging of the softener. Do not add more than the MAX mark in the softening compartment, otherwise softner will be added too soon to the clothes, resulting in bad washing results.
- Keep detergent and softener out of children's reach.

CONTROL PANEL

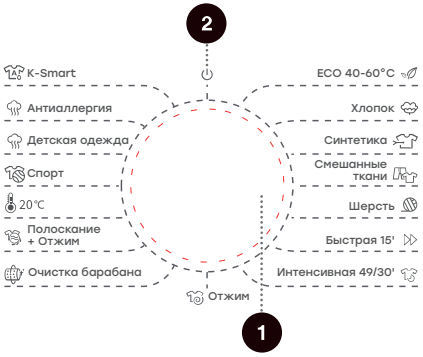



1. Program knob
2. On/Off
3. Start/Pause
4. Temperature
5. Spin
6. Quicker
7. Options
8. Delayed End
9. Display
10. Child Lock
11. Mute

1. **“Program knob”** — allows you to select a washing program based on the degree of soiling, fabric type, and load size, ensuring high washing quality and efficient operation.
2. **“ON/OFF”** — during the program, if you need to shut down, turn the main knob to “⏻” to shut down. In standby mode, when the program ends and no operation has been performed for a certain period of time, the device will automatically shut down. At this time, you need to turn the main switch to “⏻”.
3. **“Start/Pause”** — pressing the button starts or stops the program execution. Pressing this button during washing allows you to temporarily stop the program at any time. The pause function can be used to soak the laundry. * If the machine door is not closed or the door lock is not secured, the device cannot be started.
4. **“Temperature”** — each program has a default temperature setting. To change it, press the “Temperature” button. “--” — washing in cold water. The heating range that can be set for each program varies.
5. **“Spin”** — this allows you to adjust the spin speed in the selected program. Press the button to choose the desired speed.
6. **“Quicker”** — this function reduces the program’s washing time. Press this key. When the icon lights up, the quick wash mode is activated. Press this button repeatedly until the icon turns off to disable this function. The washing time and the maximum load capacity will then return to their initial settings. The selectable acceleration gears may vary depending on the model and program. For programs with automatic weighing, enabling this function will pause automatic weighing; once disabled, the automatic weighing function will resume.
7. **“Options”**. This function allows you to select additional functions for the current program before it starts. Each press selects only one function. The corresponding icon will flash after the additional function is chosen and cannot be changed once the program has begun.
   - **Steam:** This function adds a steam wash step to the washing cycle. Some programs include this function by default and it cannot be canceled.
   - **Pre-wash:** This function adds a prewash phase before the main wash. It is generally used when clothes are heavily soiled. When you select the pre-wash function, please add detergent to the pre-wash compartment of the detergent drawer.
   - **Extra Rinse:** This function increases the number of rinses for the program. By adding an extra rinse, the program will perform an additional rinse cycle before

softener addition, and the total program running time will increase accordingly.

- **Intensive:** This function increases the duration of the intensive wash phase and enhances the washing power.

8. **"Delayed End"** – this convenient feature lets you start the washing machine at a time that suits you, for example, during the night. This feature allows you to schedule laundry at a convenient time. After selecting the program and function, press this button to make a reservation. Each press adds the time by 1-hour increments. The maximum selectable time is 24 hours. The reservation time is the end time of the program, including the entire program running time, so the reservation time must be greater than the program running time. After selecting the delay end time, press the Start/Pause button to start the delay end process. The reservation icon «» is always on / flashing when the reservation process is in progress. After the process is completed, the icon disappears. If the Delay End function has been selected before the program starts, it can be canceled by selecting another program or function button. After the program is started, if you need to cancel the Delay End function, you need to shut down and restart.
9. **"Display"** – is used to display the remaining time of a program, reservation times, fault codes, and other relevant information.
10. **"Child Lock"** – to prevent children from operating the device accidentally and to protect their safety, this device is equipped with a Child Lock function. Press and hold the "Temp.+Spin" button simultaneously. The child lock icon will light up and the Child Lock function will be turned on. The same operation can be used to disable the Child Lock. After the Child Lock function is enabled, all button and knob operations are locked, except for turning the main knob to switch the device off and using the combination key to disable the Child Lock. The Child Lock function will be automatically cancelled after the program ends or after a restart.
11. **"Mute"** – this function can mute all prompt sounds except the alarm sound. To turn on this function, press and hold the "Spin+Quicker" button simultaneously. The mute icon will light up, and the mute function will be turned on. Except for the alarm sound, all other device sounds are muted. The same operation can be used to close the mute function.

STARTING THE WASHING MACHINE

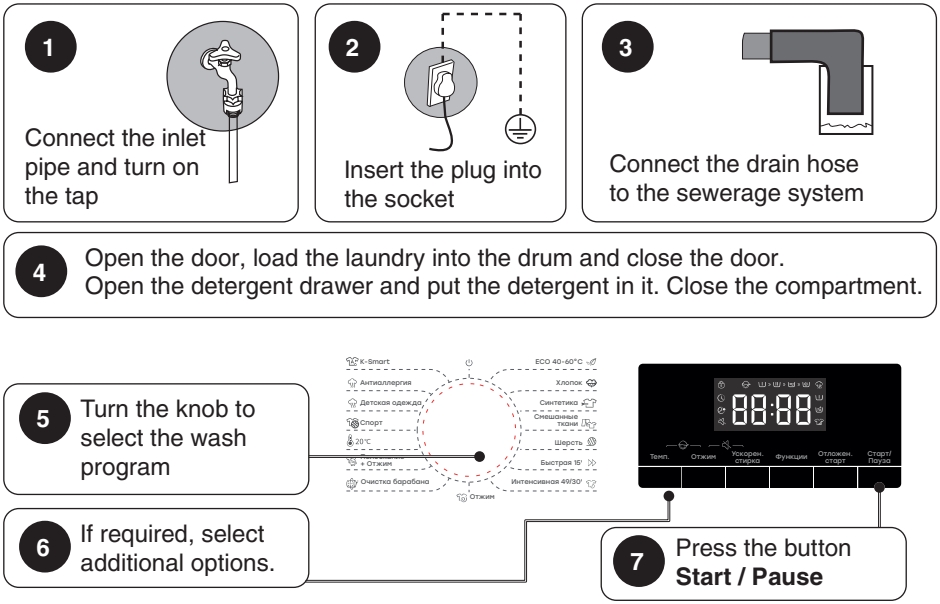

*After pressing the "Start/Pause" button, it is not possible to adjust other settings other than turning on/off child lock, turning on/off sound (if available), and adjusting the water level (if available).

*Certain programs automatically detect the weight of laundry before starting the wash cycle, and the program time will be adjusted accordingly.

PROGRAMS

K-Smart — the program is designed for washing lightly contaminated laundry and is equipped with an automatic load weight determination function.

Allergy Steam — for clothes resistant to high temperatures, removes allergens (pollen, dust mites, etc.).

Baby Steam Care — to effectively kill bacteria in the fabric. It is suitable for clothing children with sensitive skin.

Sportswear — for washing sportswear suitable for machine washing.

20°C — a program for washing things from different types of fabrics at a water temperature of 20 degrees.

Rinse + Spin — the program is used if you want to rinse the laundry separately, followed by spin at the recommended default speeds.

Drum Clean — is a program to remove dirt and bacteria residues that can multiply in

the machine after long-term use, especially when washing regularly at low temperatures. Do not use detergents.

Spin — is a separate spin program. The drain of water from the washing machine tank is started, followed by squeezing.

Power 49/30' — for a small load of heavily soiled linen with an intensive washing cycle in a short time.

Quick 15' — a program that allows you to quickly stretch slightly contaminated items from everyday clothes. Changing the parameters will increase the washing time.

Wool — a program for washing wool products that allow machine washing (see recommendations on the care label).

Mix — for cotton and synthetic fabrics with a light and medium degree of pollution.

Synthetics — suitable for synthetic and cotton fabrics with a medium degree of pollution.

Cotton — highest quality washing by using different drum modes. For washing white and colored cotton and cotton fabrics (bed linen, pajamas, shirts, underwear, etc.). The temperature regime should be selected depending on the degree of contamination of the linen. The stronger the pollution, the higher the temperature regime should be chosen.

ECO 40-60°C — is a washing program for cotton clothes that can be washed at 40 °C or 60 °C.

WASHING PROGRAM TABLE

Program	KF-EN7106W / KF-MDH6306W			
	Temp. (°C)	Max. Load (kg)	Default time (h)	Max
ECO 40-60°C	-	6	3:18	1200
Cotton	--, 20, 30, 40, 60, 90	6	3:38	1200
Synthetics	--, 20, 30, 40, 60	3	2:19	1200
Mix	--, 20, 30, 40, 60	3	0:58	1200
Wool	--, 20, 30, 40	2	0:55	600
Quick 15'	--, 20, 30, 40	1	0:15	800
Power 49/30'	--, 20, 30, 40	2	0:49	1200
Spin	-	6	0:11	1200
Drum Clean	90	-	1:10	800
Rinse+Spin	-	6	0:30	1200
20°C	20	6	1:50	1200
Sportswear	--, 20, 30, 40	2	0:58	1000
Baby Steam Care	40, 60, 90	2	2:30	1200
Allergy Steam	60	2	2:11	1200
K-Smart	--, 20, 30, 40	3,5	0:58	1200

ADDITIONAL FUNCTIONS

Program	KF-EN7106W / KF-MDH6306W								
	Spin	Quicker	Pre-wash	Extra Rinse	Intensive	Steam	Delayed start	Child lock	Mute
ECO 40-60°C	*	-	-	-	-	-	*	*	*
Cotton	*	*	*	*	*	*	*	*	*
Synthetics	*	*	*	*	*	*	*	*	*
Mix	*	*	*	*	*	-	*	*	*
Wool	*	-	-	*	-	-	*	*	*
Quick 15'	*	-	-	*	-	-	*	*	*
Power 49/30'	*	*	*	*	-	-	*	*	*
Spin	*	-	-	-	-	-	*	*	*
Drum Clean	-	-	-	-	-	-	*	*	*
Rinse+Spin	*	-	-	*	-	-	*	*	*
20°C	*	-	*	*	*	-	*	*	*
Sportswear	*	-	*	*	*	-	*	*	*
Baby Steam Care	*	*	*	*	*	#	*	*	*
Allergy Steam	*	-	*	*	*	#	*	*	*
K-Smart	*	-	*	*	-	-	*	*	*

** optional*

- impossible to select

 # the feature is enabled by default and cannot be disabled

** The program execution time is indicated approximately. The actual program execution time may be shorter or longer depending on the washing conditions (water pressure, amount of laundry, etc.).*

ADDITIONAL FUNCTIONS

The programs are equipped with default settings, but the user can make changes to some of them. To configure the settings, press the corresponding «Options» button (before pressing the «Start/Pause button»).

In some programs, some settings cannot be selected or changed. In such cases, the corresponding indicators will not light up, and the buttons will remain inactive. Most functions can only be adjusted in standby mode, that is, before the program starts.

Memory Function

In the event of a power outage, the washing machine remembers the stage of the wash cycle at which the power was lost, and when power is restored, it will continue washing from the point of interruption.

Pause to Add Laundry

Press the «Start/Pause» button to add laundry during the wash cycle. When the remaining program time on the display flashes, the program is paused. If the following conditions are met, the door lock is unlocked and the machine door can be opened.

1. The drum temperature is within a permissible range.
2. The water level in the drum has dropped below a certain point.

To continue the program, perform these steps:

1. Close the door.
2. Press the «Start/Pause» button.

The washing program will be paused and restarted from the point of interruption.

The spin program will be paused, and if restarted, will start from the beginning of the spin cycle.

⚠ ***If the door lock indicator on the control panel turns off, you can open the door to add laundry. The «Add Clothes» icon «» will light up for some models.***

If the door lock indicator remains on, the conditions for opening the door have not been met, and adding laundry in the middle of the cycle is not possible.

Change program

If you want to change the program while it is running, you need to turn off the power of the device first;

After powering on, reselect the program and additional functions, and press the Start/Pause button to start.

End of Program

At the end of the program, the device emits an acoustic signal and the display shows «End». If you do not perform any operation for a period of time, the device will automatically shut down. At this time, the door can be opened.

- Turn the program selector knob to the “Off” position for 3 seconds to switch off the machine;
- Close the tap;
- Unplug the power cord from the outlet.
- Open the door and remove the washed laundry;
- Leave the door slightly ajar to allow moisture to evaporate from the drum.

COMMON FAULT ANALYSIS AND SOLUTIONS

When the following circumstances occur, it may not always be a fault. Before repairing, please check and confirm the following list. If you confirm a fault, please contact our after-sales service. Do not attempt to repair yourself. Before inspecting, please unplug the power cord and turn off the water tap to ensure safety.

Fault phenomenon	Recommended countermeasures
Machine fails to start	Check whether the power cord is plugged into the socket and whether the socket is working functionally (by testing it with another appliance).
	Check whether the door is properly closed.
	Check whether the “Start/Pause” button is pressed.
Machine stops during normal operation	Check whether door is properly closed. Close the door and press the “Start/Pause” button.
	Check for excessive foam. The appliance may pause the program for defoaming. After the defoaming process, the appliance will automatically resume operation.
	Check whether the safety protection has been activated.
Time displayed at the start of the program increases or decreases	This is the adaptive adjustment of the appliance to the factors that influence the washing time.
	Excessive foam.
	Unbalance caused by large laundry.
	Extended heating time due to low water intake temperature.
	As a result of these factors, the remaining time displayed is recalculated and updated accordingly (if the appliance is making an unbalance adjustment, the time displayed remains unchanged).
	In addition, the appliance detects the load during the water supply and adjusts the program time accordingly (fuzzy control).
Residual detergent or other additives in the detergent drawer after washing	Check whether the detergent drawer is correctly installed and kept clean.
	Check whether the water pressure is normal and whether the inlet filter is clogged.
Odour in the machine	The odour may be caused by the rubber materials inside the appliance. It is the rubber smell, which dissipates after a few uses.

Abnormal sound/noise during washing	Foreign objects such as keys, coins or pins may have fallen into the drum. Stop the appliance and check for foreign objects in the drum. If noise persists after restarting, please contact after-sales service.
	Laundry may be unevenly distributed in the drum. Pause the program, unlock the door, and redistribute the laundry.
Intense vibrations during spinning	Check whether the appliance is level and whether all four feet are firmly seated on the floor. Check whether the transport screw/rods have been removed.
	Transport screw/rods must be removed before using the appliance.
	Check whether all foam supports have been removed from the bottom of the appliance.
Poor spinning effect	The appliance is equipped with a balance detection and correction system. After detecting unbalance caused by heavy laundry (e.g., bathrobes) and several spinning attempts, the system automatically reduces the spinning rate or even stops the spinning process to protect the appliance.
	If the laundry is still very wet after spinning, take the laundry out of the drum, shake it loose, and then select the spinning program again.
	Excessive foam may impair the spinning effect. Make sure to use an appropriate amount of low-foaming detergent.
	Check whether the spinning rate is set to «»
Water leakage	Leak from the water supply hose. Check the connection between the tap and the water supply hose connector for leaks. If there is a leak, wrap sealing tape around the end of the tap or replace the tap. It is recommended to check the connection between the water supply hose connector and the inlet valve for tightness. Tighten the connection to eliminate leaks.
	Leak from the drain hose. For top-drain models, the drain hose clips must not be removed as this will result in a continuous water discharge.
	Leak from the detergent drawer. The detergent drawer is not closed tightly. Push the handle to close the detergent drawer tightly.
	Leak from the door seal. Check the door seal for foreign objects and clean if necessary.
Wrinkled laundry	The laundry is not removed promptly from the drum. After the wash cycle is completed, remove the laundry from the drum promptly.
	The appliance is overloaded. The drum should not be full of laundry and the door should be easy to close.
	The spinning rate is too high. Set a suitable spinning rate for the type of laundry.

TROUBLESHOOTING GUIDE

Exception code	Description	Solution
F01	Water inflow fault	Check the following:
		1. Is the water tap open? Is the pressure too low?
		2. Is the water supply hose pinched?
		3. Is the inlet filter clogged?
		4. Is the water supply hose frozen?
		After troubleshooting is finished, press the “Start/Pause” button to continue operation.
F03	Water discharge fault	Check the following:
		1. Is the drain hose pinched? Does the water flow through the hose?
		2. Is the filter on the drain hose clogged?
		3. Is the water supply hose frozen?
		After troubleshooting is finished, press the “Start/Pause” button to continue operation.
F24	Overflow	Pause and restart the program. If the appliance continues to overflow, close the water tap and contact a service technician.
F13	Door locking failure	Door is closed, but it cannot be locked. Switch the appliance off and on again. Then restart the washing program. If the fault persists, contact a service technician.
F14	Door unlocking malfunction	The machine door is closed, but cannot be unlocked.Turn off the power first, then turn it back on. If the problem persists, please contact a maintenance technician.
Other	Electronic module malfunction	Turn off the machine, then turn it on; Restart the wash program.If the problem persists, please contact a maintenance technician.
Unb	Unbalance alarm	Follow these steps to clear the imbalance alarm: 1. Clothes tangled together If clothes become tangled together, first turn off the machine, open the door, shake out the clothes, then put them back into the drum, close the door, and select the separate «Spin» program to try again. 2. Clothing is too light Turn off the machine, open the door, add clothes (or put in one or two towels), close the door, select the separate «Spin» cycle and try again.

DISPOSAL



This marking indicates that this product should not be disposed with other household wastes throughout the EU. To prevent possible harm to the environment or human health from uncontrolled waste disposal, recycle it responsibly to promote the sustainable reuse of material resources. Pull out the power plug, cut off the power lines and disposal them with power plug, damage the door lock of the washing machine to avoid the asphyxia of children owing to being locked in the machine. Please use the collection point for the recycling of electrical and electronic equipment or contact the retailer where the product was purchased. They return and can take this product for environmentally safe recycling.

SPECIFICATION / EQUIPMENT

Model	KF-EN7106W / KF-MDH6306W
Washing capacity (kg)	6
Motor type	inverter
Max. spin speed (rpm)	1200
Rated power (W)	1600
Power supply (V) / Frequency (Hz)	220-240/50
Indication	display
Display	LED
Sound signal in the end of the wash	yes
Energy efficiency class	A+++
Washing performance / spin-drying efficiency class	A / B
Annual energy consumption (AEC) (kW·h/annum)	153
Weighted annual water consumption (AWC) (L/annum)	8800
Max. water consumption per wash cycle (L/cycle)	48
Moisture ratio (%)	53
Airborne washing/spinning acoustical noise emissions (dB)	56/72
Power cord length (m)	1,5
Water inlet / outlet hose length (m)	1,5/1,93
Volume of inner tub (L)	38
Porthole size (mm)	300
Door open angle	135
Body colour	grey / white
Main programs	
Number of programs (pcs)	15
Programs	K-Smart; Allergy Steam; Baby Steam Care; Sportswear; 20°C; Rinse+Spin; Drum Clean; Spin; Power 49/30'; Quick 15'; Wool; Mix; Synthetics; Cotton; ECO 40-60°C
Additional functions	
Extra rinse	yes
Delayed start (h)	0-24
Prewash	yes
Pause for adding laundry	yes
Drum clean	yes
Features	
Child lock	yes
Autobalance	yes
Antifoam	yes
Overheating control	yes
Overflow control	yes
Dimensions	
Net / Gross weight (kg)	51/53
Product dimensions (WxDxH) (mm)	595x415x845
Package dimensions (WxDxH) (mm)	625x463x880
Equipment	
Washing machine (pcs)	1
Manual with warranty card (pcs)	1
Plastic plugs (pcs.)	4
Cold water supply hose (pcs.)	1
U Shape Hose Holder (pcs.)	1
Package (pcs)	1

** The manufacturer reserves the right to make changes to the designs, technical characteristics, appearance, and configuration of the product that do not impair its consumer qualities, without prior notice to the consumer.*

** All information provided in the manual regarding configuration, specifications, functions and colors is for informational purposes only and under no circumstances is a public offer*

WARRANTY CARD

Date of sale

«____» _____ 20___ y.

Store stamp

When selling, the seller is obligated to fill out the warranty coupons. The date of manufacturing and serial number can be found on the packaging and on the back side of the product.

The manufacturer's warranty obligations are valid only for the KRAFT automatic washing machine. **The warranty period is 1 year from the date of purchase. The service life of the product conducted 5 years.**

Information about authorized service centers is available on the website http://kraftltd.com or by calling the support service toll-free +7(800)200-79-97. If you have any questions or problems related to KRAFT products, please contact in writing to the address: SARMAT LLC, No 50 V, Dnepropetrovskaya Str., Apt. 2, Rostov-on-Don, PC 344093, Russia., or by e-mail service@lbtd.ru.

1. The manufacturer guarantees free elimination of factory defects or technical faults during the warranty period if the Buyer complies with the terms and conditions of warranty service. All claims in appearance should be presented to the seller when purchasing the product. After purchasing the product, the consumer is responsible for all external damage.
2. The warranty applies only to products used for non-commercial personal, family or household purposes. Otherwise, the warranty period is 3 months from the date of purchase.
3. The seller reserves the right to conduct a technical examination of the product quality within the time frame established by law.
4. Warranty repairs are not performed in the following cases:
   – invalidity of the warranty card;
   – the presence of damage and malfunctions resulting from improper use of equipment in violation of the rules of operation, installation or transportation of equipment by the user or a trading organization;
   – the presence of damage and malfunctions resulting from the action of third parties or force majeure, ingress of foreign objects and insects, damage caused by animals;
   – establishment of the fact of deviation from the State technical standards, supplying electrical and cable networks, supplying more power than provided by the manufacturer;
   – establishment of the fact of repair (attempt to repair) equipment independently or by unauthorized persons;
   – using of the product for industrial or commercial purposes.
5. The warranty card is invalid in the following cases:
   – incorrect or incomplete filling of the card by the store and the master;
   – absence of the sale date and the store stamp.
6. The manufacturer is not responsible for damage caused to people, animals and premises due to violation of safety regulations, transportation and operation of the device.
7. The warranty service does not cover installation, cleaning and maintenance of the device.

TEAR-OFF COUPON No 1 for warranty repair
automatic washing machine KRAFT

model _____ **serial No** _____

Withdrawn «_____» _____ 20_____ y.

Executat _____ _____
Full name signature

Type and content of the work performed _____

_____

Service department's name _____

Cutting line

COUPON No 1 for warranty repair
automatic washing machine KRAFT

model _____

serial No _____

Sold by _____
(name and address of the commercial enterprise)

_____

_____

_____

_____tel:_____

Date of sale «_____» _____ _____y.

Store stamp _____
(personal seller's signature)

Service department's name and address*

_____
(* to be filled in by the commercial enterprise)

_____

_____

TEAR-OFF COUPON No 2 for warranty repair
automatic washing machine KRAFT

model _____ **serial No** _____

Withdrawn «_____» _____ 20_____ y.

Executat _____ _____
Full name signature

Type and content of the work performed _____

_____

Service department's name _____

Cutting line

COUPON No 2 for warranty repair
automatic washing machine KRAFT

model _____

serial No _____

Sold by _____
(name and address of the commercial enterprise)

_____

_____

_____

_____tel:_____

Date of sale «_____» _____ _____y.

Store stamp _____
(personal seller's signature)

Service department's name and address*

_____
(* to be filled in by the commercial enterprise)

_____

_____

Automatic washing machine KRAFT
model _____
Serial No _____
Owner, his address _____
_____
_____
Owner's phone _____
Reason for failure (malfunction) _____
_____
_____
_____
Owner: _____
signature
Mechanic: _____
Full name.
Completed works: _____
_____
Date «_____» _____ _____г.
Mechanic: _____ Owner: _____
signature signature
Approve _____
service company name and address
_____
_____ _____
the position of the head of the company, that performed the service Stamp signature

Automatic washing machine KRAFT
model _____
Serial No _____
Owner, his address _____
_____
_____
Owner's phone _____
Reason for failure (malfunction) _____
_____
_____
_____
Owner: _____
signature
Mechanic: _____
Full name.
Completed works: _____
_____
Date «_____» _____ _____г.
Mechanic: _____ Owner: _____
signature signature
Approve _____
service company name and address
_____
_____ _____
the position of the head of the company, that performed the service Stamp signature

INSTALLATION CARD

Automatic washing machine is installed in the city _____

str. _____, №_____, apt._____

connected by a mechanic _____
(name of company)

_____

Mechanic _____
(signature, date)

The wahing machine is complete and operational.

I have read the operating manual, rules of use and warranty obligations.

Owner _____
(signature, date)

ҚҰРМЕТТІ САТЫП АЛУШЫ!

Сізді KRAFT кір жуатын машинасын сатып алуыңызбен құттықтаймыз.
Біз оның киімді сапалы жуатынына және оның сіздің сенімді көмекшіңізге айналатынына сенеміз. Пайдалануды бастамас бұрын осы нұсқаулықты мұқият оқып шығыңыз! Егер сіз осы кір жуатын машинаны пайдалану барысында қиындықтарға тап болсаңыз, бізбен хабарласыңыз.

Сатып алғаныңыз үшін алғыс білдіреміз!

Құрылғыны күрт өзгеретін температурада пайдаланбаңыз. Температураның күрт өзгеруі (мысалы, аспапты аяздан жылы бөлмеге кіргізгенде) аспап ішінде ылғал конденсациясын тудыруы және қосқан кезде жұмысқа жарамдылығына кедергі келтіруі мүмкін. Кір жуатын машинаны төмен температурада сақтағаннан кейін немесе қыс мезгілінде тасымалдағаннан кейін оны бөлме температурасында кемінде 6 сағат ұстағаннан соң ғана қаптамасынан шығаруға болады.

МАЗМҰНЫ

ҚАУІПСІЗДІК ТАЛАПТАРЫ 68
АСПАПТЫҢ СИПАТТАМАСЫ 72
ОРНАТУ ЖӘНЕ ҚОСУ 73
ТАЗАЛАУ ЖӘНЕ ҚЫЗМЕТ КӨРСЕТУ 78
ПАЙДАЛАНУ 80
БАСҚАРУ ПАНЕЛІНІҢ СИПАТТАМАСЫ 83
ЖУУ БАҒДАРЛАМАЛАРЫНЫҢ СИПАТТАМАСЫ 85
АҚАУЛАРДЫ ТҮЗЕТУ 88
КӘДЕГЕ ЖАРАТУ 92
ЕРЕКШЕЛІГІ / ЖИЫНТЫҚТАМАСЫ 93
КЕПІЛДІК ТАЛОНЫ 98
ОРНАТУ ТАЛОНЫ 99



Осы нұсқаулықты мұқият оқып шығыңыз!

ҚАУІПСІЗДІК ТАЛАПТАРЫ

Өз қауіпсіздігіңіз үшін және кір жуатын машинаны дұрыс пайдалану үшін пайдаланбастан бұрын осы нұсқаулықты мұқият оқып шығып, сондай-ақ тасымалдағаннан немесе сатқаннан кейін оны соңынан қайта оқып шығу үшін сақтап қойыңыз. Аспапты дұрыс тұтынбау оның сынуына алып келуі, пайдаланушыға материалдық зиян немесе денсаулығына зақым келтіруі мүмкін.

⚠ НАЗАР АУДАРЫҢЫЗ! Ауыр жарақаттың алдын алу және аспап бүлінбес үшін қауіпсіздік талаптарын сақтаңыз.

Кір жуатын машинаны мақсатсыз пайдалану, орнату, пайдалану, тазалау ережелерін және қауіпсіздік шараларын бұзу, сондай-ақ температура шарттарын сақтамау сізді кепілдікпен көретілетін қызметтерге жүгіну құқығынан айырады.

- Құрылғы тек үй жағдайында және оның мақсатына сәйкес пайдалануға арналған.
- Құрылғыны орауынан шығарғанда, бүтіндігін және зақымданбағанын тексеріңіз. Орау материалдарын балалардың қол жетпейтін жеріне орналастырыңыз.
- Бұл құрылғы физикалық немесе ақыл-ой мүмкіндіктері шектеулі адамдарға (8 жасқа дейінгі балаларды қоса алғанда), сондай-ақ оны пайдалану жөніндегі жеткілікті білім және тәжірибесі жоқ адамдарға арналған емес, егер олар қауіпсіздігіне жауапты адам бақылауында болмаса.

  Балалар кір жуғыш машинаның бөлшектерімен ойнамауы тиіс. Құрылғыны тазалау және техникалық қызмет көрсету балаларға ересектердің бақылаусыз атқаруға уақыт жіберілмейді.
- Бірінші рет қосар алдында, құрылғыдағы техникалық сипаттамалар электр желісінің параметрлеріне сәйкес келетінін тексеріңіз.
- Құрылғыны қосу үшін ұзарғыштар, адаптерлер және «үштік» разеткаларды пайдаланбаңыз.
- Құрылғыны орнату аяқталғаннан кейін ғана электр желісінің ұшына тұйықтағышты салыңыз. Оқиға орнату кейін розетка мен тұйықтағышқа еркін қол жетімді екеніне көз жеткізіңіз.

⚠ ЭЛЕКТР ТОҚҚА ҚАУІПТІЛІК

- Құралды жаңбырға, ылғалға, тікелей күн сәулесіне және басқа атмосфералық әсерлерге ұшыратпаңыз.
- Ылғалды қолмен штепсельді розеткаға салып немесе одан шығармаңыз.
- Электр тогынан соғылтмау және өрттің алдын алу үшін, судың құралдың кез келген бөлігіне түсуіне жол бермеңіз.
- Қуат сымын, сондай-ақ су кіргізу және шығару шлангтарын бүлдірмеңіз, бұрапмұрныңыз немесе бұрмаңыз, ұзартпаңыз. Олардың үстіне ауыр заттар қоймаңыз. Егер қуат сымы және/немесе шлангтар бүлінген болса, кір жуғыш машинаны пайдаланбаңыз.
- Бүлінген құралды пайдаланбаңыз. Қандай да бір ақау шықса, өзіндік жөндеуге тырыспай, сервистік орталыққа хабарласыңыз.

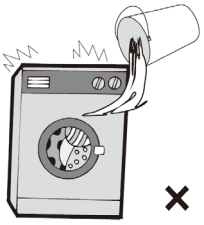

- Кір жуғыш машинаны электр желісінен ажырату үшін қуат сымын тартпаңыз, тек штепсельді ұстап алыңыз; оны күшпен шығарып алмаңыз.
- Құралды ауыстыру, қызмет көрсету немесе жөндеу кезінде оны электр желісінен ажыратыңыз.
- Есігі ашық күйде кір жуғыш машинаны пайдалануға тырыспаңыз, құлыптау контактына (есіктің тұтқасына) зақым келтірмеңіз және құлыптау контактының тесік бөлігіне ештеңе кіргізбеңіз.
- Жуу кезінде кір жуғыш машинаның бетіне суды себуге немесе төгіп жіберуге жол бермеңіз.
- Егер машина су астында қалса, оны пайдалануға тыйым салынады.
- Жууды бастамас бұрын, ағын шлангының дұрыс жалғанғанына көз жеткізіңіз. Егер су ағуын байқасаңыз, машина жұмыс істеп тұрғанда оған жақындамаңыз.
- Ылғалды киімнің басқару панелімен жанасуын болдырмаңыз..

⚠ НАЗАР АУДАРЫҢЫЗ! Желіге артық жүктеме түсірмес үшін сол тізбекте басқа жоғары қуатты құрылғыларды пайдаланбаңыз.

⚠ ӨРТ ҚАУІПТІЛІГІ





- Кір жуғыш машинаны кілем үстіне орналастырмаңыз; орнату орны тегіс және қатты қаптамалы болуы керек.
- Аз көбік түзетін, фосфатсыз кір жуғыш заттарды пайдаланыңыз. Бұл жақсылап жууға және қоршаған ортаны қорғауға ықпал етеді.
- Үй жануарыңыз болса, су құбырлары мен электр сымдарының бүтіндігіне мұқият қарап отырыңыз.
- Кір жуғыш машинаны ауа температурасы 5°C-тан төмен кезде, ашық ауада және жоғары ылғалды бөлмелерде қолданбаңыз.
- Құралды пайдаланғаннан кейін су қалдықтарын мұқият тазалап, мұздамауы үшін алдын алыңыз.
- Кір жуғыш машинаны жылу көздері жанында орнатпаңыз; басқа электр құралдары мен қызатын заттардан, сонымен қатар ашық жалын көздерінен (шам, темекі және т.б.) аулақ ұстаңыз.
- Машина жұмыс істеген кезде иісі күйген сымның иісі сезілсе немесе қалыптан тыс шу шықса, дереу пайдалануды тоқтатып, сервистік орталыққа хабарласыңыз.

⚠ НАЗАР АУДАРЫҢЫЗ! Жоғарыда аталған ережелердің бұзылуы тұтануға немесе жарылуға әкелуі мүмкін.

⚠ ЖАРЫЛЫС ҚАУІПТІЛІГІ

- Жеңіл тұтанғыш еріткіштерді, жарылғыш заттарды, бензинді және басқа да

тазартқыш заттарды пайдаланып, киімді жумаңыз.



- Мұнай өнімдерінің дақтары толық жуылмай қалуы мүмкін, және олардың жуғыш заттармен химиялық әрекеттесуі жауын тудыруы ықтимал.
- Жеңіл тұтанғыш, жарылғыш және ұшқыш заттарды кір жуғыш машинаға салмаңыз.
- Хлорлы ағартқышты аммиакпен немесе қышқылдармен (сірке суы, тот кетіргіш құралдар) араластырмаңыз; бұл кезде адам өміріне қауіпті уланған газдар пайда болуы мүмкін.
- Газ ағып тұрғанда кір жуғыш машинаны пайдаланбаңыз.
- Машинаны метан немесе басқа жарылғыш газ ортасында қолданбаңыз.

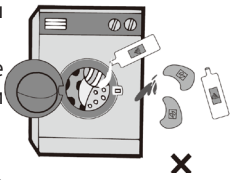

⚠ ЖАРАКАТ АЛУ ҚАУПІ

- Жуу кезінде кір жуғыш машинаның есігіне тимеңіз, өйткені есік шынысы өте ыстық болуы мүмкін.
- Жуудан кейін жоғары температурада төгілетін су өте ыстық болуы ықтимал, су төгетін шлангпен жанасудан сақтаныңыз.
- Егер жоғары температурадағы жуу кезінде есікті ашу қажет болса, судың толық төгілгеннен кейін ғана ашыңыз.
- Барабан толық тоқтамай тұрып есікті ашпаңыз және барабанға тимеңіз.
- Құрал жұмыс істеп жатқанда қолыңызды кір жуғыш машинаның астына енгізбеңіз.
- Барабан толық тоқтап қалмайынша киімді машинаннан алып шығармаңыз.
- Машинаны балалар тек ересектердің қадағалауымен пайдалана алады. Құрал қолданылмаған кезде балалардың ішке түсіп, есікті жауып қоюына жол бермеңіз. Кір жуғыш машинаның үстіне ауыр заттар қоймаңыз.

ЗАҚЫТТАНУ ҚАУІПТІЛІГІ

- Машина тек үй жағдайында киімді жууға арналған.
- Кір жуғыш машинаны ауыстырған кезде кем дегенде 2 адам болуы тиіс.
- Құрылғымен бірге берілген шлангтарды ғана пайдаланыңыз (ескі шлангтарды қолданбаңыз).
- Жууға дейін киімнің қалталарынан барлық заттарды алып тастағаныңызға көз жеткізіңіз (мысалы, тиындар, түйреуіштер, ілгектер және т.б.).
- Машинаны өзен және теңіз кемелерінде қолдану ұсынылмайды.
- Перделерді немесе су өткізбейтін киімді (мысалы, пальтолар, душ перделері, ұйықтау үшін арналған сөмкелер және т.б.) жутпаңыз. Тек машинада жууға арналған киімді ғана жуыңыз.
- Үлгілері өңделмеген кестелері бар үстел жабдықтары мен тоқыма бұйымдарын арнайы жуу қаптарында жууға кеңес беріледі, себебі материалдар зақымдалуы мүмкін.

⚠ *Назар салыңыздар!*

- Аспапты ауыр заттар үшін тірек ретінде пайдаланбаңыз.
- Аспапты есіктен тыс жылжытпаңыз, өйткені ол аспаптың салмағына есептелмеген және сынуы мүмкін.
- Су құбырлары мен электр сымдары қақтығысуға болатын адамдар үшін қауіп

электр тогының зақымдануына, қысқа тұйықталуға немесе өртке әкелуі мүмкін.

- Кез келген жөндеу жұмыстары немесе реттеу ерекше сақтықпен және мұқияттықпен орындалуы тиіс. Ақау болған жағдайда, әрқашан авторизацияланған сервистік орталыққа хабарласып, проблеманың сипатын және құралдың моделін көрсетіңіз. Біліктілігі жоқ адамдар орындаған жөндеу қосымша зақымдануға әкелуі мүмкін.
- Аспапты жөндеу кезінде тек түпнұсқа қосалқы бөлшектерді пайдаланыңыз.
- Біздің компания аспапты дұрыс пайдаланбау немесе қауіпсіздік шараларын сақтамау салдарынан адамдардың, жануарлардың немесе мүліктің зақымдануына жауап бермейді.

⚠ ***Жоғарыда аталған ережелердің бұзылуы жарақаттануға, кір жуатын машинаның немесе киімнің бүлінуіне әкелуі мүмкін.***

АСПАПТЫҢ СИПАТТАМАСЫ

Алдыңғы жағы

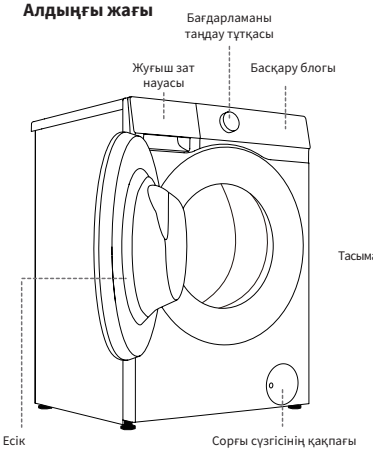

Артқы жағы

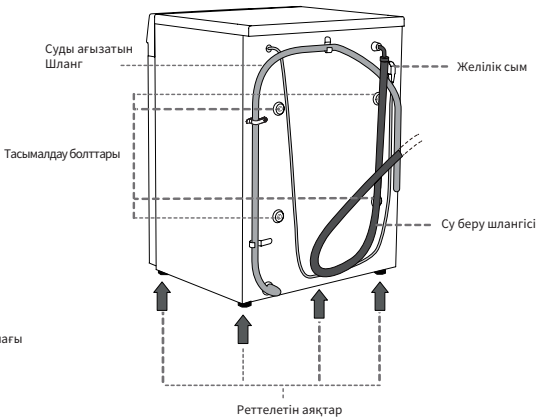

**Суретте көрсетілген аспап таныстыру сипатында берілді және сіздің моделіңізден өзгеше болуы мүмкін.*

Өлшемдері (мм)

Әріптік белгілеу	Өлшемдері (мм)
A	595
B	845
C	370
D	415
E	455
F	900

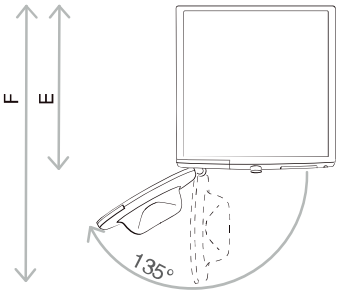

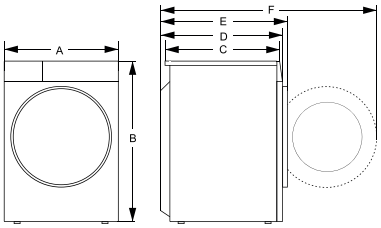

E= тереңдігі
F= ашық есікті ескере отырып тереңдік

КІР ЖУҒЫШ МАШИНАНЫ ОРАМНАН ШЫҒАРУ

- Кір жуу машинасын ашыңыз және алынған зақымдардың бар-жоғын тексеріңіз тасымалдау кезінде.
- Сондай-ақ барлық жиынтықтардың қаптамада екеніне көз жеткізіңіз.

АКСЕССУАРЛАР

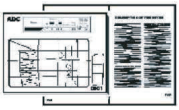

Пайдалану жөніндегі Нұсқаулық



4 пластикалық штепсельдер



кілт



Суық сумен жабдықтау шлангісі



U-тәрізді шланг ұстағыш

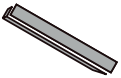

Шуды сіңіретін губка

*Компоненттер модельдің нақты конфигурациясына байланысты.

⚠ НАЗАР АУДАРЫҢЫЗ! Кір жуатын машинаны қаптамадан шығарғанда тасымалдау кезінде бүлінбегенін тексеріңіз, сонымен қатар барлық жиынтық бөлшектерінің түгел екеніне көз жеткізіңіз. Егер кір жуатын машинада тек бір су құятын клапан болса, онда ыстық су құятын шланг жиынтыққа кірмейді.

⚠ НАЗАР АУДАРЫҢЫЗ! Бірінші рет пайдаланған кезде ішінде аздаған су болуы мүмкін, бұл өндірістік ақау болып есептелмейді, өйткені су өндіруші орындаған сынақтардан соң қалған болуы мүмкін.

ОРНАТУ ЖӘНЕ ҚОСУ

Кір жуу машинасын пайдаланар алдында электр қуатының, су құбырының және кәріздің мәлімделген талаптарға сәйкес келетініне көз жеткізіңіз. Егер олай болмаса, білікті техник пен сантехниканы шақырыңыз.

Қаптаманы және көбікті мұқият шешіп алыңыз. Құрылғыға зақым келтірмеу үшін қаптаманы шешу кезінде өткір заттарды пайдаланбаңыз. Буып-түю материалдарын (пластикалық пакеттер, басқа да пластикалық бөлшектер және т.б.) балалардың қолы жетпейтін жерде сақтау керек.



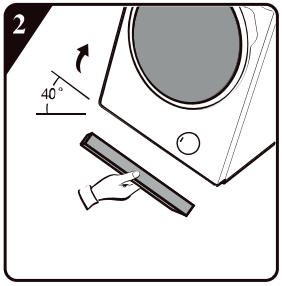

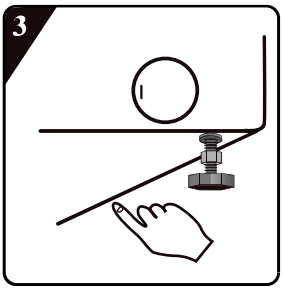

1. Шуды сіңіретін губкадағы екі жақты таспадан қорғаныс қағазын алыңыз.

3. Шуды сіңіретін губканың мықтап жабыстырылғанына көз жеткізу үшін қолыңызды жоғарыдан басыңыз.

2. Құрылғыны 40° бұрышқа еңкейтіңіз, корпустың төменгі жағындағы алдыңғы және артқы тірек позицияларына екі ұзын шуды сіңіретін губканы бекітіңіз және сол және оң жақ тірек позицияларына екі қысқа шуды сіңіретін губканы бекітіңіз.

ТАСЫМАЛДАУҒА АРНАЛҒАН БОЛТТАРЫН АЛУ

⚠ ***НАЗАР АУДАРЫҢЫЗ! Кір жуатын машинаны пайдаланар алдында тасымалдауға арналған болттарды алу қажет.***

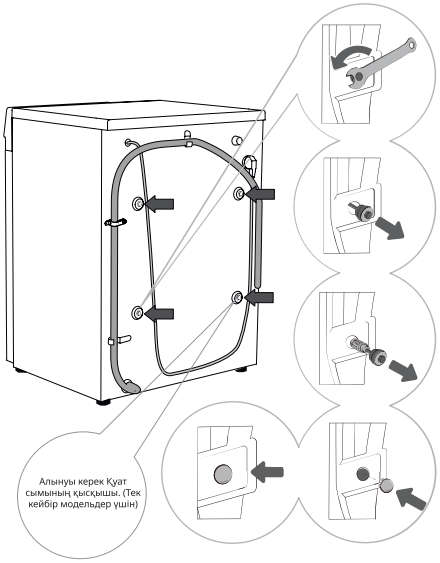

1. Су төгетін түтікті бір жаққа қойыңыз. Сәйкес кілтпен артқы жағындағы 4 тасымалдау болттарын босатыңыз, оларды сағат тіліне қарсы көрсеткілермен көрсетілген бағытта бұраңыз. Әр болтты шамамен 30 мм босатыңыз.

2. 4 тасымалдау болттарын көлденеңінен тартыңыз.

3. Тасымалдау болттарын резеңке және пластмасса бөліктерімен бірге көлденеңінен шығарыңыз.

4. Болт саңылауларын штепсельдермен жабыңыз.

⚠ ***Маңызды: Аспапты одан әрі тасымалдау үшін тасымалдау бұрандамалары мен гайка кілтін сақтаңыз және бұл жағдайда тасымалдау бұрандамаларын кері тәртіппен орнына орнатыңыз.***

Тасымалдау және тиеу-түсіру жұмыстарының тәсілдері

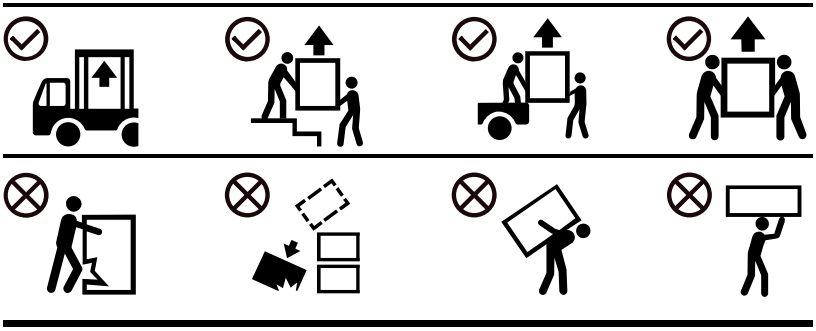

КІР ЖУАТЫН МАШИНАНЫҢ ДЕҢГЕЙІН РЕТТЕУ

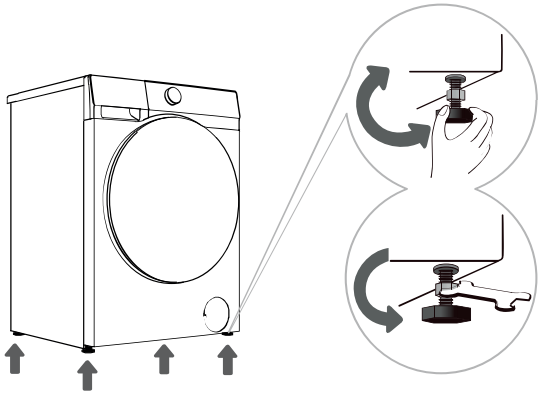

1. Құрылғыны туралау үшін тірек аяқтарын реттеу керек. Олар кір жуғыш машинаның көлденең орнын 2 см-ге өзгертуге мүмкіндік береді.
2. Биіктікті реттегеннен кейін, суретте көрсетілгендей, бекіту гайкасын сағат тіліне қарсы қатайту үшін тиісті кілтті пайдалану керек.

⚠ ***НАЗАР АУДАРЫҢЫЗ! Кір жуатын машинаны сырттағы ауада немесе температурасы 5°C-тан төмен жерлерде орнатпаңыз.***

- Табандары мүмкіндігінше ең төменгі қалыпта орнатылуы тиіс (максималды биіктікке орнатпаған жөн).
- Кір жуатын машина дірілді, шуылды және машинаның жұмыс істеуі кезінде пайда болуы мүмкін қозғалысты азайту үшін тегіс, қатты еденде орнықты тұруы тиіс.
- Орнықтыру кезінде кір жуатын машинаны желдету үшін орын жеткілікті (барлық жағынан) екеніне көз жеткізіңіз.

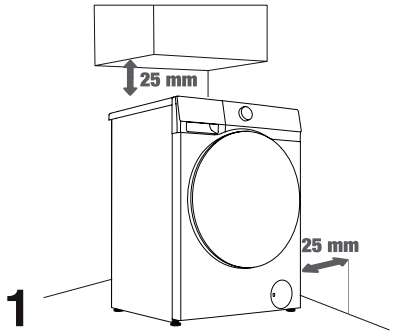

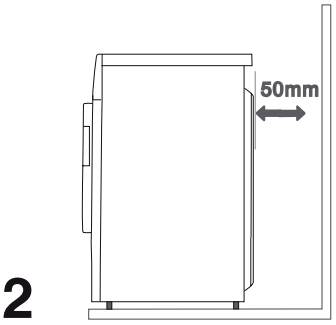

СУ ҚҰЯТЫН ШЛАНГЫНЫ ЖАЛҒАУ

Кір жуғыш машинаның дұрыс жұмыс істеуі үшін су қысымы 1-ден 10 барға дейін (0,1 – 1 МПа) болуы қажет. Егер су қысымы жоғары болса, қысым азайтқыш клапанды орнатыңыз.

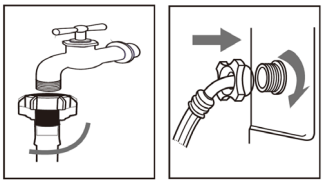

1. Шлангіні су құбырына қосыңыз және оны суық сумен жабдықтау кранына (шығысына) айналдырып бекітіңіз.
2. Су беру шлангісінің екінші ұшын кір жуу машинасының артқы жағындағы клапанға қосыңыз және шлангіні сағат тілімен бұрап бекітіңіз.
3. Қосу орындарында судың ағуын тексеру үшін шлангіні орнатқаннан кейін кранды толығымен ашыңыз. Ағу пайда болған кезде гайкаларды абайлап тартыңыз.

Судың ағып кетуін және осы зақымданудың алдын алу үшін кір жуу машинасы пайдаланылмайтын кезде крандарды жабық ұстаңыз.

⚠ НАЗАР АУДАРЫҢЫЗ! Бір кіріс клапаны бар модельдер ыстық су шүмегіне қосылмауы керек. Бұл кір жуғыш машинаны зақымдауы мүмкін машиналар.

⚠ Маңызды! Кір жуғыш затты қосу үшін тек жаңа кіріс түтігін пайдаланыңыз сантехникаға арналған машиналар. Пайдаланылған шлангтарды қосу мүмкін емес қайта. Оларды жою керек.

⚠ НАЗАР АУДАРЫҢЫЗ! Су ағызатын шлангы суға батып тұрмауы тиіс, әйтпесе ол дұрыс жұмыс істемейді.

СУДЫ АҒЫЗУ ҮШІН ШЛАНГТЫ ҚОСУ

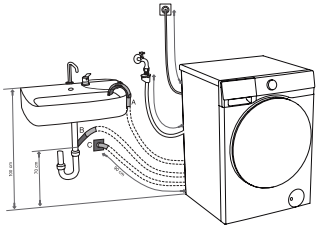

Ағын шлангының соңы тікелей моншаға (A), ағын суларға (B) немесе қабырғаға бекітілген ағынға (C) жалғануы қажет.

- Су төгетін түтік еден деңгейінен 70-100 см биіктікте орналасуы керек, әйтпесе, бұл нашар ағызуға әкелуі мүмкін.
- Барлық шланг қосылымдарының тығыздалғанына көз жеткізіңіз.
- Су төгетін түтікті су төгетін тесікке жалғаңыз немесе u-тәрізді ұстағышты пайдаланып раковинаның шетінен айналдырыңыз. U-тәрізді ұстағышты, егер әлі орнатылмаған болса, су төгетін түтіктің соңына орнатыңыз.

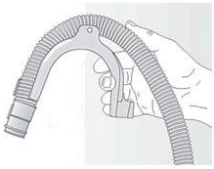

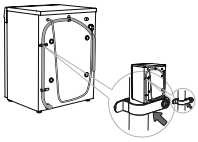

⚠ ***Маңызды! Су төгетін түтік құрылғының артқы жағында орналасқан қысқыштарға мықтап бекітілуі керек. Бұл қысқыштар шлангты бекітуге арналған және оларды алып тастау мүмкін емес, себебі бұл құрылғының дұрыс жұмыс істемеуіне әкелуі мүмкін.***

- Егер кір жуғыш машина кіріктірілген дренаж жүйесіне қосылған болса, судың бір уақытта ағып кетуіне және ағып кетуіне жол бермеу үшін оның желдеткішпен жабдықталғанына көз жеткізіңіз (сифондау әсері).
- Су төгетін түтікте иілулердің жоқтығына көз жеткізіңіз.
- Шланг құлап кетпес үшін оны бекітіңіз. Жуу кезеңінен кейін машина ыстық суды ағызады.
- Шағын бассейндер су жинауға жарамайды.

⚠ ***НАЗАР АУДАРЫҢЫЗ! Суды ағызу кезінде кір жуғыш машинаның шлангісі корпустан түсіп кетсе, бөлмені су басу қаупі бар. Сондай-ақ, жоғары температурада жуу нәтижесінде күйіп қалу қаупі бар.***

ЭЛЕКТР ҚУАТЫН БЕРУ ЖЕЛІСІНЕ ҚОСУ

⚠ ***НАЗАР АУДАРЫҢЫЗ! Құрылғыны электр желісіне қосар алдында, оның бөлме температурасында қызуы үшін кемінде 2 сағат күтіңіз.***

⚠ ***НАЗАР АУДАРЫҢЫЗ! Машина дұрыс жерге тұйықталуы керек. Қысқа тұйықталу жағдайында жерге қосу электр тогының соғу қаупін азайтуы мүмкін. Кір жуғыш машина бөлек желіге қосылуы керек. Әйтпесе***

бұл жағдайда қауіпсіздік құрылғысы іске қосылуы немесе сақтандырғыш жанып кетуі мүмкін.

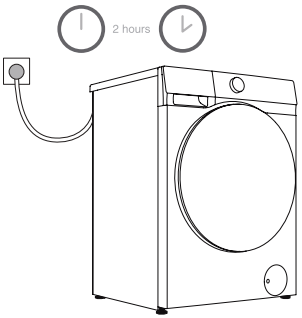

- Бұл жабдықты найзағайдан қорғау үшін кернеуден қорғау құрылғыларын пайдалану ұсынылады.
- Кір жуатын машинаны пайдаланған кезде максималды ток 16 А құрайды, үйіңіздегі электр жүйесі (ток, кернеу және сымдар) жұмыс істейтін кір жуатын машинаның талаптарына сәйкес келетініне көз жеткізіңіз. Желідегі қуат кернеуі машинаның номиналды кернеуіне сәйкес келетініне көз жеткізіңіз (220 В).
- Кір жуатын машинаны жерге дұрыстап тұйықталған розеткаға қосыңыз. Қысқа тұйықталу жағдайында жерге қосылу электр тогына соғылу қаупін азайтуы мүмкін. Қоректендіру ашасы жалғанатын розеткаға сәйкес болуы тиіс.
- Ашаны дымқыл қолдарыңызбен қоспаңыз немесе суырмаңыз.
- Ашаны шығарған кезде, оны розеткадан ұстап тұрып, абайлап суырып алыңыз. Электр қоректендіру бауын тартқыламаңыз.
- Егер электрмен қоректендіру бауы бұзылған болса, ол сервис орталығында ауыстырылуы тиіс.

ТАЗАЛАУ ЖӘНЕ ҚЫЗМЕТ КӨРСЕТУ

⚠ ***НАЗАР АУДАРЫҢЫЗ! Электр тогынан соғылмаудан сақ болыңыз! Техникалық қызмет көрсету басталар алдында қуат сымының штепселын розеткеден шығарыңыз немесе қуатты өшіріңіз.***

Химиялық еріткіштерді қолданбаңыз, себебі бұл жарылысқа әкелуі мүмкін.

⚠ ***Маңызды! Әр жуудан кейін есік резеңке тығыздағышын сүртіп тұру ұсынылады, бұл оның ерте тозуын алдын алу үшін қажет. Сондай-ақ, есікті сәл ашық қалдыру ауа айналымын қамтамасыз етеді және көгерудің алдын алады.***

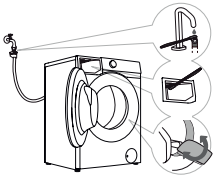

СЫРТҚЫ ПАНЕЛЬДІ ТАЗАЛАУ.

- Панельді дымқыл, жұмсақ шүберекпен сүртіңіз.
- Жуып болғаннан кейін қалған кір жуғыш затты жойыңыз.
- Тазалау кезінде машинаның үстіне су шашпаңыз.

БАРАБАНДЫ ТАЗАЛАУ

- Барабанды кептіру үшін кір жуғыш машинаның есігін ашыңыз.
- Егер барабанда тот пайда болса, оны хлорсыз құралмен уақтылы тазалаңыз.

КІР ЖУҒЫШ ЗАТ ПЕН КОНДИЦИОНЕР КОНТЕЙНЕРІН ТАЗАЛАУ.

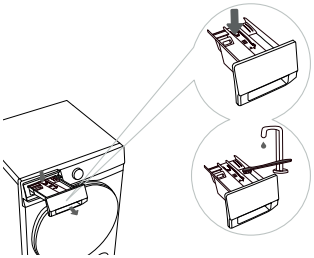

- Кір жуғыш зат контейнерін шығарыңыз. Ол үшін контейнерде орналасқан кішкентай тұтқаны басыңыз (суреттегі көрсеткіге қараңыз).
- Контейнер мен кондиционер бөлімін судың астында шайып немесе дымқыл шүберекпен сүртіңіз.
- Тазалау аяқталған соң контейнерді орнына қайта салыңыз.

СУ АҒЫЗАТЫН СҮЗГІНІ ТАЗАЛАУ

Су ағызу және су құю сүзгілерін тазалауды әр 6 ай сайын жүргізу керек:

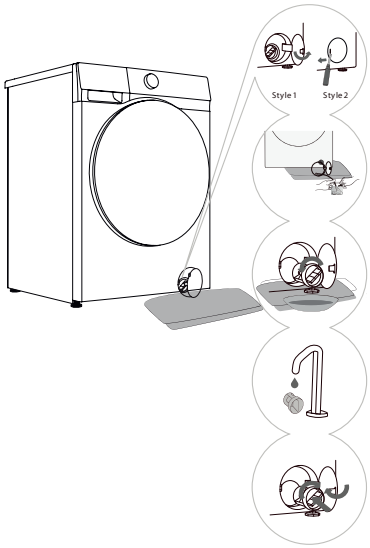

⚠ ***НАЗАР АУДАРЫҢЫЗ!***

- Су төгетін сорғы сүзгісін екі ай сайын тазалап отыру ұсынылады.
- Сондай-ақ, төгілуге бейім заттарды, мысалы, көрпелер мен түкті сүлгілерді жуғаннан кейін, су төгетін сорғының сүзгісін тазалау ұсынылады. .
- Егер айналдыру бағдарламасы іске қосылмаса немесе су төгетін сорғыда бөгде заттар (түймелер, монеталар, түйреуіштер және т.б.) табылса, сорғы сүзгісін тазалау қажет.
- Құрылғы жұмыс істеп тұрған кезде сорғы сүзгісін ашпаңыз. Судың ағып кетуіне немесе дұрыс жұмыс істемеуіне жол бермеу үшін сорғы сүзгісі орнына қойылғанша құрылғыны қоспаңыз.

Фильтр қақпағын ашыңыз. Модельге байланысты:

а) Қақпақты ашу үшін оны басыңыз.

б) Қақпақты ашу үшін сәйкес құралды (жалпақ бұрағыш немесе сол сияқты құралды) пайдаланыңыз.

- Сүлгіні сүзгі есігінің астына қойыңыз. Егер құрылғыда су төгетін түтік болса, оның ұшын контейнерге салыңыз, су төгетін түтіктің ашасын бұраңыз, оны босатқаннан кейін алыңыз, су толығымен ағып кеткенше күтіңіз, содан кейін су төгетін түтіктің ашасын қайта орнатыңыз. Егер құрылғыда су төгетін түтік болмаса, контейнерді сорғы сүзгісінің астына қойыңыз. (Пішін мен дизайн модельге байланысты).
- Фильтрді бұрап алыңыз, қалған суды төгіп, сүзгі насосынан барлық бөгде заттарды шығарыңыз. Фильтрді ағынды сумен шайыңыз.
- Фильтрді орнына қойып, сағат тілі бағытымен мықтап бұраңыз.

⚠ ***НАЗАР АУДАРЫҢЫЗ! Күйіп қалмас үшін кір жуатын машинаның ішінде қалған судың әбден суығанын күтіңіз! Су жіберетін кранды жауып тастаңыз!***

СУ БЕРУ СҮЗГІЛЕРІН ТАЗАЛАУ

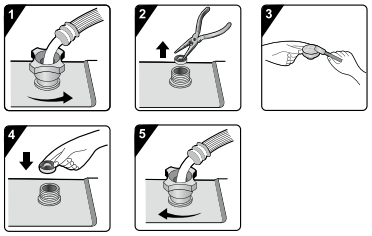

Сумен жабдықтау сүзгісін үнемі тексеріп, тазалаңыз. Егер судың жылдамдығы төмен болса, сүзгіні кіріс құбырында уақтылы тазалаңыз.

1. Су құбыры кранын жауып, су беру шлангін босату.
2. Сүзгіні алып тастаңыз.
3. Сүзгіні тазалаңыз.
4. Сүзгіні кері орнатыңыз. Құрылғыны сумен жабдықтауға қосыңыз. Су құбыры кранын ашыңыз және қосылу орындарында ағу жоқ екеніне көз жеткізіңіз.

ПАЙДАЛАНУ

ҚОСАР АЛДЫНДА

- Кір жуатын машина тек тұрмыстық мақсатта пайдалануға арналған, оны тек машинада жууға болатын маталарды жуу үшін ғана пайдалануға болады. Кір жуатын машина кілемдерді жууға арналмаған.
- Кір жуатын машинаңызды тек салқын суға қосуға болады. Тек машинада жуу үшін пайдалануға болатын, көбікті аз түзетін тұрмыстық кір жуғыш ұнтақты таңдаңыз.
- Су беру және электрмен жабдықтау кір жуу аяқталғаннан кейін тоқтатылуы тиіс.
- Кір жуатын машинаны пайдалануға арналған қоршаған орта шарттары:

  1. Қоршаған ауа температурасы: 5-40°C.

  2. Ауаның салыстырмалы ылғалдылығы 25°C кезінде кемінде 95%.

БІРІНШІ ЖУУ ЦИКЛЫНА ДЕЙІН

Зауыттық сынақтардан кейін машинада қалған суды кетіру үшін «барабанды тазалау» бағдарламасын немесе кірсіз басқа жоғары температуралы жуу бағдарламасын іске қосқан жөн.

1. Сумен жабдықтау шүмегін ашыңыз.
2. Есікті жабыңыз.
3. Негізгі бөлікке жуғыш затты (шамамен 30 мл) құйыңыз жуғыш зат үшін.
4. Жуу бағдарламасын таңдап, іске қосыңыз.

ЖУАР АЛДЫНДА

- Таңдалған бағдарлама үшін кірді жүктеу нормасынан асырмаңыз.
- Машина мен киімдерді бүлдірмес үшін киімдердің қалтасынан барлық бөгде нәрселерді, мысалы, монеталар және т.б.алып тастаңыз.
- Кішкене бұйымдарды (қол орамалдар, қолғаптар, шұлықтар және т.б.) кір жууға

арналған қапқа салыңыз.

- Үлкен және кіші заттарды тиісті пропорциямен жүктеңіз.
- Есікті жауып жатқанда есік пен тығыздағыш сақинаның арасына киім қысылып қалмағанын тексеріңіз.
- Киім жапсырмасында көрсетілген матаның түрі, жуу температурасы және т.б. сияқты өндіруші ұсынған ақпаратқа сәйкес киімді сұрыптаңыз

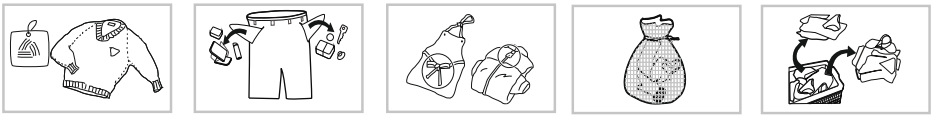

ЖУҒЫШ ҚҰРАЛДАРДЫ ҚОСУ

- Кір жуар алдында жуғыш құралды (ұнтақ, сұйықтық және т.б. түрінде) жуғыш зат контейнеріне құйып, оны жабыңыз.
- Сұйық жуғыш заттарды қолданған кезде олардың мөлшері жууға жеткілікті екеніне көз жеткізіңіз.

Жуғыш құралдарға арналған бөлім (сусымалы немесе сұйық жуғыш заттарды салуға арналған негізгі бөлім).

Жуғыш құралдарға арналған бөлім (алдын ала жуу). «Алдын ала жуу» бағдарламасын пайдалану кезінде жуғыш затты жүктеу үшін қолданылады.

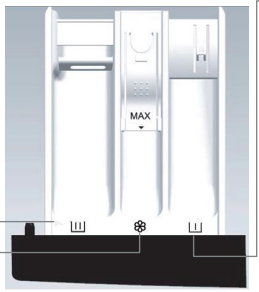

Киімге күтім жасауға арналған бөлім.

ЖУУЫШ ҚҰРАЛДАР ЖӘНЕ ҚОСЫМШАЛАР

Жуғыш затты таңдау мыналарға байланысты:

- Мата түрі (мақта, аз күтімді қажет ететін заттар / синтетика, нәзік маталар, жүн).
- Ескерту: жүнді жуу үшін тиісті арнайы жуғыш заттарды қолданыңыз.
- Цвета түстер
- Жуу температурасы
- Ластану дәрежесі мен түрі.

Ескерту:

Қара тіндерде ақшыл іздердің пайда болуы ерімейтіндердің болуынан болады қазіргі фосфатсыз кір жуғыш ұнтақтардағы компоненттер. Егер бұл орын алады, матаны

шайқаңыз немесе щеткамен тазалаңыз немесе қолданыңыз сұйық жуғыш заттар. Тек сол жуғыш заттар мен қоспаларды қолданыңыз, олар тұрмыстық кір жуғыш машиналарға арналған. Кезінде қақтан тазартқыштарды, бояғыштарды немесе ағартқыштарды қолдану олардың тұрмыстық кір жуғыш машиналарда қолдануға жарамды екеніне көз жеткізіңіз машиналар. Қақтан тазартқыштарда келесі заттар болуы мүмкін кір жуғыш машинаның бөліктерін зақымдауы мүмкін. Машинада еріткіштерді қолданбаңыз, мысалы, скипидар, бензин. Машинада өңделген маталарды жууға болмайды еріткіштермен немесе жанғыш сұйықтықтармен.

Жуғыш зат диспенсерінің науасы дезинфекциялау құралдарын қосуға арналмаған. Дезинфекциялау құралын қолдану ұсынылмайды. Егер дезинфекциялау құралын қолдану қажет болса, тоқыма бұйымдарын өңдеуге арналған өнімді таңдауды ұмытпаңыз, құрамында қатты коррозиялық немесе ағартқыш компоненттері бар дезинфекциялаушы заттарды қолданбаңыз, өнімді мұқият сұйылтқаннан кейін ғана қолданыңыз және құрылғыға немесе кірге зақым келтірмеу үшін концентрация мен пайдалану жиілігін қатаң бақылаңыз (айына бір реттен жиі емес ұсынылады).

Ескерту:

- Жуу құралының артық мөлшері тым күшті көбікке әкеледі. Бұл ретте жуу сапасы төмендейді. Егер құрал көбікті тым көп байқаса, ол көбікті жою бағдарламасын тоқтата алады.
- Жуғыш заттар жеткіліксіз болған жағдайда іш киім сұр түске боялады, сондай-ақ барабанда, жылыту элементінде және шлангілерде әкті шөгінділер пайда болады.
- Ұнтақты жуғыш затты қолданған кезде оны жуу бағдарламасын бастамас бұрын бірден толтыру ұсынылады. Егер сіз ұнтақты алдын-ала толтырсаңыз, жуғыш зат науасы толығымен құрғақ екеніне көз жеткізіңіз; әйтпесе, ұнтақ жуу басталғанға дейін қатып, түйіршіктелуі мүмкін.
- Егер «кешіктірілген Бастау» функциясы қолданылса (қол жетімді болса) немесе «алдын ала жуу» функциясы таңдалса (қол жетімді болса), сұйық жуғыш затты қолданбаңыз, себебі ол бірден диспенсер науасына немесе барабанға беріледі және сол жерде кеуіп, жабысып қалуы мүмкін.
- Жуғыш заттың қатаюына жол бермеңіз, себебі бұл бітелуге, нашар шаюға және жағымсыз иіске әкелуі мүмкін.
- Кондиционерді жуғыш зат науасындағы «❀» белгісімен белгіленген бөлікке құйыңыз және кондиционердің қаптамасындағы нұсқауларды орындаңыз. Кондиционерді кондиционер бөліміндегі MAX белгісінен артық құймаңыз, әйтпесе ол кірге тым ерте қосылады және жуу нәтижесін нашарлатады.
- Жуғыш зат пен кондиционерді балалардың қолы жетпейтін жерде сақтаңыз.

БАСҚАРУ ПАНЕЛІНІҢ СИПАТТАМАСЫ

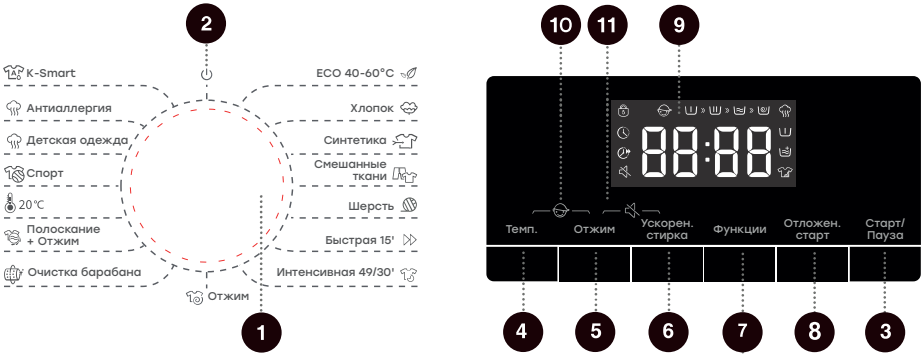

1. Бағдарлама реттегіші
2. Қосу / Өшіру
3. Бастау/Кідірту
4. Температура
5. Айналдыру
6. Жеделдетілген жуу
7. Опциялар
8. Кешіктірілген бастау
9. Дисплей
10. Балаларды қорғау
11. Дыбысты өшіру

1. **«Бағдарлама реттегіші»** - құрылғыны қосу және бағдарламаны таңдау үшін бұраңыз. Бағдарламашы ластану дәрежесіне, матаның түріне және жүктелген заттардың санына байланысты бағдарламаны таңдауға мүмкіндік береді, бұл жоғары сапалы жууға және құрылғының тиімдірек жұмысына мүмкіндік береді.
2. **«Қосу / Өшіру»** - бағдарламаны орындау кезінде құрылғыны өшіру қажет болса, негізгі реттегішті өшіру үшін “⏻” күйіне бұраңыз. Бағдарлама аяқталған кезде Күту режимінде, егер белгілі бір уақыт ішінде ешқандай әрекет жасалмаса, құрылғы автоматты түрде өшеді. Бұл жағдайда негізгі реттегішті бейтарап “⏻” күйіне бұру керек.
3. **«Бастау/Кідірту»** - батырманы басу арқылы бағдарламаның орындалуы басталады немесе тоқтатылады. Жуу кезінде осы батырманы басу сізге мүмкіндік береді кез келген уақытта бағдарламаның орындалуын уақытша тоқтатыңыз. Функция кідірту жууды сіңдіру үшін пайдалануға болады.

   * Егер есік жабық болмаса немесе есік құлпы құлыпталмаса, құрылғыны іске қосу мүмкін емес.
4. **«Температура»** - әр бағдарлама белгілі бір температураға сәйкес келеді әдепкі бойынша. Егер оны өзгерту қажет болса, “Температура”түймесін басыңыз. “--”- суық сумен жуу. Әр бағдарлама үшін орнатуға болатын жылу диапазоны әр түрлі.
5. **«Айналдыру»** - таңдалған бағдарламада айналдыру жылдамдығын өзгертуге мүмкіндік береді. Тиісті жылдамдықты таңдау үшін түймені басыңыз.
6. **«Жеделдетілген жуу»** ⏱ - қадамдардың ұзақтығын азайту арқылы, бірақ сапаны қатты жоғалтпай, таңдалған жуу бағдарламасының уақытын қысқартатын опция. Осы түймені басыңыз: белгіше жанған кезде жылдам жуу режимі қосылады. Бұл мүмкіндікті өшіру үшін белгіше сөнгенше түймені қайта басыңыз. Өшірілгеннен кейін

жуу уақыты мен рұқсат етілген жүктеме бастапқы мәндерге оралады. Қол жетімді жеделдету қадамдары модельге және таңдалған бағдарламаға байланысты өзгеруі мүмкін. Автоматты өлшеу бағдарламаларында бұл мүмкіндікті қосу автоматты өлшеуді тоқтатады; ол өшірілгеннен кейін автоматты өлшеу функциясы қайта басталады.

7. **«Опциялар»**. Бұл мүмкіндік ағымдағы бағдарлама іске қосылғанға дейін қосымша режимдерді таңдауға мүмкіндік береді. Әр түрту арқылы тек бір функцияны таңдауға болады. Қосымша функцияны таңдағаннан кейін сәйкес белгіше жыпылықтай бастайды. Бағдарламаны іске қосқаннан кейін таңдалған Функцияларды өзгерту мүмкін емес.
   - **Бу:** Бұл мүмкіндік жұмыс цикліне бумен жууды қосады. Кейбір бағдарламаларда ол әдепкі бойынша қосылады және оны жою мүмкін емес.
   - **Алдын ала жуу:** Бұл функция негізгі жууға дейін алдын ала жуу қадамын қосады, әдетте қатты ластанған кірлерде қолданылады. Алдын ала жуу функциясын таңдағанда, жуғыш затты науаны алдын ала жуу бөліміне салыңыз.
   - **Қосымша шаю:** Бұл функция бағдарламаның шаю санын көбейтеді. Қосымша шаюды қосқанда, бағдарлама кондиционерді қолдану кезеңіне дейін тағы бір шаю циклін орындайды, ал бағдарламаның жалпы орындалу уақыты сәйкесінше артады.
   - **Қарқынды жуу:** Бұл функция қарқынды жуу кезеңінің уақытын арттырады және бағдарламаның жуу қабілетін арттырады.
8. **«Кешіктірілген бастау»** – бұл кір жуғыш машинаны өзіңізге ыңғайлы уақытта, мысалы түнде қосуға мүмкіндік беретін функция. Бұл мүмкіндік жууды ыңғайлы уақытқа жоспарлауға мүмкіндік береді. Бағдарламаны және қажетті опцияларды таңдағаннан кейін кейінге қалдыруды орнату үшін осы түймені басыңыз. Әрбір келесі басу кейінге қалдыру уақытын 1 сағатқа арттырады. Кейінге қалдырудың ең көп белгіленген уақыты-24 сағат. Таңдалған кейінге қалдыру уақыты бағдарламаның аяқталу сәтін, соның ішінде оның барлық орындалу уақытын көрсетеді, сондықтан берілген уақыт бағдарламаның ұзақтығынан ұзағырақ болуы керек. Аяқталу уақытын таңдағаннан кейін кешіктірілген аяқталу процесін бастау үшін “бастау/кідірту” түймесін басыңыз. Кейінге қалдыру белгішесі «» кейінге қалдыру режимі жұмыс істеп тұрған кезде үнемі жанып тұрады немесе жыпылықтайды. Процесс аяқталғаннан кейін белгіше сөнеді. Егер бағдарламаны іске қоспас бұрын “кешіктірілген Бастау” функциясы таңдалса, оны басқа бағдарламаны немесе басқа мүмкіндікті таңдау арқылы жоюға болады. Егер бағдарлама қазірдің өзінде жұмыс істеп тұрса және “кешіктірілген бастау” функциясын болдырмау қажет болса, құрылғыны өшіріп, қайта қосу керек.
9. **«Дисплей»**. Бағдарламаның қалған уақытын, ақаулық кодын және басқа да қажетті ақпаратты көрсетуге арналған.
10. **«Балаларды қорғау»** - балалардың құрылғыны кездейсоқ пайдалануын болдырмау және олардың қауіпсіздігін қамтамасыз ету үшін құрылғыда “балаларды блоктау”функциясы бар. “Температура” + “Айналдыру” батырмасын бір уақытта басып тұрыңыз. Балалардың құлыптау шамы жанады және функция қосылады. Дәл осындай комбинация балаларға арналған құлыпты өшіру үшін қолданылады.

    Функция қосылғаннан кейін, құрылғыны өшіру үшін негізгі бағдарламашыны айналдырудан және балалардан құлыпты өшіру үшін түймелер тіркесімін пайдаланудан басқа барлық түймелер мен реттегіштер құлыпталады. Бағдарламаны аяқтағаннан кейін немесе оны қайта іске қосқаннан кейін балаларды құлыптау

мүмкіндігі автоматты түрде жойылады.

11. **«Дыбысты өшіру»** - Бұл мүмкіндік дабылдан басқа барлық дыбыстық сигналдарды өшіруге мүмкіндік береді. Функцияны қосу үшін “Айналдыру” + “Желделдетілген жуу”батырмасын бір уақытта басып тұрыңыз. Дыбысты өшіру белгішесі жанады және функция іске қосылады. Құрылғының дабылдан басқа барлық дыбыстық сигналдары өшіріледі. Функцияны өшіру үшін бірдей түймелер тіркесімі қолданылады.

КІР ЖУАТЫН МАШИНАНЫ ІСКЕ ҚОСУ

1 Су құятын шлангыны жалғап, кранды ашыңыз

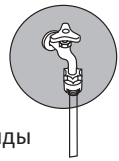

2 Ашаны розеткаға қыстырыңыз

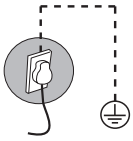

3 Су ағызатын шлангыны канализация жүйесіне

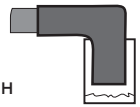

4 Есікті ашып, кір киімдерді барабанға салып, есікті жабыңыз. Жуғыш заттарға арналған бөлікті ашып, оған кір жуғыш затты салыңыз. Бөлікті жабыңыз

5 Тұтқаны бұрып, қажетті жуу бағдарламасын таңдаңыз

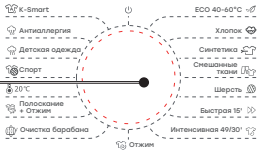

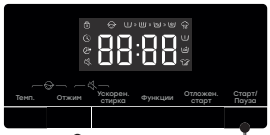

6 Қажет болған жағдайда қосымша опцияларды таңдаңыз.

7 **«Бастау / Кідірту»** батырмасын басыңыз

ЖУУ БАҒДАРЛАМАЛАРЫНЫҢ СИПАТТАМАСЫ

K-Smart — бағдарламасы аз ластанған кірді жууға арналған және жүктеме салмағын автоматты түрде анықтау функциясымен жабдықталған.

Антиаллергия — жоғары температураға төзімді киімдер үшін аллергендерді (тозаңды, шаң кенелерін және т.б.) жояды.

Балалар киімі — тіндердегі бактерияларды тиімді жою үшін. Ол терісі сезімтал балалардың киіміне жарамды.

Спорт — машинамен жууға жарамды спорт киімін жууға арналған.

20°C — 20 градус су температурасында әртүрлі маталардан жасалған заттарды жууға арналған бағдарлама.

Шаю+Айналдыру — егер сіз кірді бөлек шаюды қаласаңыз, бағдарлама қолданылады,

содан кейін әдепкі бойынша ұсынылған айналымдарда айналдырыңыз.

Барабанды тазалау — машинада оны ұзақ уақыт пайдаланғаннан кейін, әсіресе төмен температурада үнемі жуу кезінде көбеюі мүмкін кірді және бактериялар қалдықтарын жоюға арналған бағдарлама. Жуу құралдарын пайдалануға болмайды.

Айналдыру — бұл жеке айналдыру бағдарламасы. Кір жуғыш машинаның резервуарынан суды ағызу, содан кейін айналдыру іске қосылады.

Қарқынды 49/30'— қысқа уақыт ішінде қарқынды жуу циклі бар қатты ластанған киім-кешекті аздап жүктеу үшін.

Жылдам 15' — күнделікті киімдерден әлсіз ластанған заттарды жылдам жууға мүмкіндік беретін бағдарлама. Параметрлер өзгергенде жуу уақыты артады.

Жүн — машинамен жууға жол беретін жүннен жасалған бұйымдарды жууға арналған бағдарлама (күтім жөніндегі заттаңбадағы ұсынымдарды қараңыз).

Аралас маталар — жеңіл және орташа ластанған мақта және синтетикалық маталар үшін.

Синтетика — ластануы орташа синтетикалық және мақта маталары үшін жарамды.

Мақта — АҚ және түрлі-түсті мақта маталарын жууға арналған (төсек-орын, пижама, көйлек, іш киім және т.б.). Температуралық режим зығырдың ластану дәрежесіне байланысты таңдалуы керек. Ластану неғұрлым күшті болса, соғұрлым жоғары температура режимін таңдау керек.

ECO 40-60°C — 40°C немесе 60°C жууға болатын мақта киімдерін жуу бағдарламасы.

ЖУУ БАҒДАРЛАМАЛАРЫНЫҢ КЕСТЕСІ

Бағдарлама	KF-EN7106W / KF-MDH6306W			
	Жуу температурасы (°C)	Макс. жүктеме (кг)	Әдепкі уақыт (сағ)	Max (rpm)
ECO 40-60°C	-	6	3:18	1200
Мақта	--, 20, 30, 40, 60, 90	6	3:38	1200
Синтетика	--, 20, 30, 40, 60	3	2:19	1200
Аралас маталар	--, 20, 30, 40, 60	3	0:58	1200
Жүн	--, 20, 30, 40	2	0:55	600
Жылдам 15'	--, 20, 30, 40	1	0:15	800
Қарқынды 49/30'	--, 20, 30, 40	2	0:49	1200
Айналдыру	-	6	0:11	1200
Барабанды тазалау	90	-	1:10	800
Шаю + Айналдыру	-	6	0:30	1200
20°C	20	6	1:50	1200
Спорт	--, 20, 30, 40	2	0:58	1000
Балалар киімі	40, 60, 90	2	2:30	1200
Антиаллергия	60	2	2:11	1200

K-Smart	--, 20, 30, 40	3,5	0:58	1200

ҚОСЫМША ФУНКЦИЯЛАР

Бағдарлама	KF-EN7106W / KF-MDH6306W								
	Айналдыру	Жеделдетілген жуу	Алдын ала жуу	Қосымша шаю	Қарқынды жуу	Бу	Кешіктірілген бастау	Бала құлпы	Дыбыс жоқ
ECO 40-60°C	*	-	-	-	-	-	*	*	*
Мақта	*	*	*	*	*	*	*	*	*
Синтетика	*	*	*	*	*	*	*	*	*
Аралас маталар	*	*	*	*	*	-	*	*	*
Жүн	*	-	-	*	-	-	*	*	*
Жылдам 15’	*	-	-	*	-	-	*	*	*
Қарқынды 49/30'	*	*	*	*	-	-	*	*	*
Айналдыру	*	-	-	-	-	-	*	*	*
Барабанды тазалау	-	-	-	-	-	-	*	*	*
Шаю + Айналдыру	*	-	-	*	-	-	*	*	*
20°C	*	-	*	*	*	-	*	*	*
Спорт	*	-	*	*	*	-	*	*	*
Балалар киімі	*	*	*	*	*	#	*	*	*
Антиаллергия	*	-	*	*	*	#	*	*	*
K-Smart	*	-	*	*	-	-	*	*	*

* Бағдарламалардың орындалу уақыты шамамен көрсетілген. Нақты орындалу уақыты шарттарға байланысты бағдарламалар қысқа/ұзағырақ болуы мүмкін жуу (судың қысымы, кірдің мөлшері және т.б.).

Бағдарламалар әдепкі параметрлермен жабдықталған, бірақ пайдаланушы олардың кейбіреулеріне өзгертулер енгізе алады. Параметрлерді реттеу үшін тиісті «Опциялар» түймесін басыңыз («бастау/кідірту»түймесін баспас бұрын).

Кейбір бағдарламаларда кейбір параметрлерді таңдау немесе өзгерту мүмкін емес. Мұндай жағдайларда тиісті индикаторлар жанбайды және түймелер белсенді емес болып қалады. Көптеген мүмкіндіктерді тек күту режимінде, яғни бағдарламаны іске қоспас бұрын конфигурациялауға болады.

Жады функциясы. Электр энергиясы өшіп қалған кезде кір жуатын машина жуудың қай кезеңінде өшірілгенін және қалпына келтірілгенін есте сақтайды, электр энергиясы қайта берілген тоқтаған жерінен бастап жууды жалғастырады.

КИІМДІ ҚОСЫМША ЖҮКТЕУ.

Жуу кезінде киімді қосымша жүктеу үшін «Бастау/Үзіліс» батырмасын басыңыз. Бағдарламаның қалған уақыты дисплейде жыпылықтаған кезде, бағдарлама кідіртіледі. Егер келесі шарттар орындалса, есік құлпы ашылады және кір жуғыш машинаның есігін ашуға болады:

1. Барабан ішіндегі температура рұқсат етілген шектерде болуы керек.
2. Барабандағы су деңгейі белгілі бір төмен мәннен төмен болуы керек.

Бағдарламаны жалғастыру үшін келесі әрекеттерді орындаңыз:

1. Есікті жабыңыз.
2. «Бастау/кідірту» түймесін басыңыз.

⚠ ***Басқару тақтасындағы құлыптау индикаторы сөнсе, сіз киімді қосу үшін есікті аша аласыз. Кейбір модельдерде «киім қосу» белгішесі жанады.***

Егер есіктің құлпы сөнбесе, есік ашу шарттары орындалмаған және циклдің ортасында киім қосу мүмкін емес.

ЖҰМЫС КЕЗІНДЕ БАҒДАРЛАМАНЫ НЕМЕСЕ ҚОСЫМША ФУНКЦИЯНЫ ӨЗГЕРТУ.

- Бағдарламалар таңдау тұтқасын 3 секунд ұстап «Өшіру» күйіне аударыңыз, машинаны өшіріңіз.
- Құрылғыны қайта іске қосып, жаңа бағдарламаны және параметрлерді таңдаңыз. Қажет болса, орамалау жылдамдығын таңдаңыз.
- «Бастау / Кідірту» батырмасын қайта басып, жаңа бағдарламаны іске қосыңыз. Жаңа кір жуғыш зат нұсқасын қоспаңыз.

Бағдарламаны аяқтау

Бағдарламаның соңында құрылғы дыбыстық сигнал береді, ал дисплейде «End» («соңы») жазуы пайда болады. Егер белгілі бір уақыт ішінде ешқандай әрекет жасалмаса, құрылғы автоматты түрде өшеді.

- Бағдарламалар таңдау тұтқасын 3 секунд ұстап «Өшіру» күйіне аударыңыз, машинаны өшіріңіз.
- Кранды жабыңыз.
- Қуат сымын розеткадан алыңыз.
- Есікті ашып, жуылған кірді алыңыз;
- Барабандағы ылғалды кетіру үшін есікті сәл ашыңыз.

⚠ ***МАҢЫЗДЫ! Кір жуғыш машинада PTG есік құлпы (электр құлпы бар жабу блогы), 2~3 минут күтіңіз, құлыптың құлпын ашуды күтіңіз және тек осыдан кейін есікті ашыңыз! Есікті қолдана отырып ашуға қатаң тыйым салынады күштер!***

АҚАУЛАРДЫ ТҮЗЕТУ

Пайдалану барысында тұтынушы өз күшімен жоя алмайтын ақаулықтар анықталған кезде кір жуатын машиналарды жөндеу жөніндегі сервис орталығына жүгіну қажет.

Жөндеу қызметіне хабарласпас бұрын осы бөлімді оқып шығыңыз. Бұл тізімге сапасыз құрастырудың немесе осы аспапта сапасыз материалдарды пайдаланудың нәтижесі болып табылмайтын ең жиі кездесетін жағдайлар кіргізілген.

⚠ ***НАЗАР АУДАРЫҢЫЗ! Ақаулықтарды түзету алдында бұйымды желіден ажырату керек. Осы нұсқаулықта көрсетілмеген ақаулықтарды түзетуді білікті электрик немесе құзыретті маман ғана жүзеге асыруы тиіс.***

Мәселе	Мүмкін себеп / Шешу жолы
Машина жұмысын бастамайды	Қуат сымы розеткаға қосылғанын және розетка дұрыс жұмыс істейтінін тексеріңіз (басқа құрылғымен сынап көріңіз).
	Қақпағының қатты жабылғанына көз жеткізіңіз.
	«Старт/Пауза» батырмасы басылғанын тексеріңіз.
Машина жұмыс кезінде тоқтайды	Қақпағы тығыз жабылғанын тексеріңіз. Қақпақты жабыңыз да, «Старт/Пауза» батырмасын басыңыз.
	Көп мөлшерде көбік пайда болмағанын тексеріңіз. Егер көп көбік болса, бағдарлама оны жою үшін уақытша тоқтап, содан кейін стирка автоматты түрде жалғастырылады.
	Қауіпсіздік қорғауы іске қосылған жоқ па, тексеріңіз.
Бағдарлама басталған кездегі уақыттың өзгеруі (артуы немесе азаюы)	Бұл машинадағы жуудың ұзақтығына әсер ететін факторларға бейімделу реттеуі:
	Көп мөлшердегі көбік;
	Теңгерімсіз жүктеме (жұмыстың көп болуы);
	Су температурасының төмендігіне байланысты қыздыру уақытының ұзаруы.
	Осы факторлардың нәтижесінде қалған уақыт қайта есептеледі және жаңартылады (машина теңгерімдеу жүргізген жағдайда уақыт өзгермейді).
	Сонымен қатар, машина су толтыру кезінде жүктемені анықтап, бағдарламаның уақытын реттейді (белгісіз басқару).
Жуғыш ұнтақ лотогында жуғыш зат немесе қосымша қалдықтары қалады	Жуғыш ұнтақ лотогы дұрыс орнатылғанын және таза екенін тексеріңіз.
	Су қысымы қалыпты және кіріс сүзгісі бітелмегенін тексеріңіз.
Машина ішінде жағымсыз иіс пайда болуы	Иіс машинадағы резеңке бөлшектерден пайда болуы мүмкін. Бұл «резеңке иісі», бірнеше рет қолданғаннан кейін жоғалады.
Жуудың кезінде бөтен шуылдар/дауыс пайда болуы	Барабанға кілттер, тиындар, инелер сияқты бөтен заттар түскен болуы ықтимал. Машинаны тоқтатып, барабанды тексеріңіз. Егер шуыл қайта іске қосқаннан кейін де сақталса, сервистік қызметке хабарласыңыз.
	Барабандағы киім дұрыс бөлінбеген болуы мүмкін. Бағдарламаны тоқтатып, қақпақты ашып, киімді теңестіріп қайта орналастырыңыз.
Отжим кезінде күшті діріл пайда болуы	Машинаның тегіс тұрғанын және төрт аяғының да қатты еденге тигенін тексеріңіз.
	Тасымалдау бұрандалары/болттары алынды ма, тексеріңіз. Оларды қолданар алдында міндетті түрде алып тастау қажет.
	Машинаның астында көбік табандары қалмады ма, тексеріңіз және алып тастаңыз.

Отжимның нашар болуы	Машина дисбалансты анықтау және түзету жүйесімен жабдықталған. Егер киім көп және ауыр болса (мысалы, халаттар), бірнеше отжимнан кейін бағдарламаның жылдамдығы төмендетіліп немесе отжим тоқтатылуы мүмкін.
	Егер отжимнан кейін киім тым ылғалды болса, оны барабаннан шығарып, қоса жиналған жерлерін тарқатып, отжим бағдарламасын қайта іске қосыңыз.
	Көп мөлшердегі көбік отжимға кері әсер етеді. Аз көбік түзетін жуғыш затты қажетті мөлшерде қолданыңыз.
	Отжим режимінің дұрыс орнатылғанын тексеріңіз.
Судың ағып кетуі	Судың келу шлангынан ағып кетуі мүмкін. Кран мен су беру шлангының қосылымын тексеріңіз. Ағып жатса — кранының жіп бөлігін тығыздағыш таспамен ораңыз немесе кранды ауыстырыңыз.
	Су беру шлангы мен кіріс клапанының қосылымын тексеріп, қажет болса қатайтыңыз.
	Сырттан құю моделі үшін, ағызу шлангының қыстырғыштарының алынбағанына көз жеткізіңіз; олар алынса, су үнемі ағып тұрады.
	Жуғыш ұнтақ лотогынан ағу. Лотоктың мықтап жабылғанын тексеріңіз. Қол тұтқасын басып, лотокты жауып қойыңыз.
	Қақпақтың резеңке тығыздағышынан су ағып тұруы мүмкін. Тығыздағышта бөтен заттар жоқтығын тексеріп, қажет болса тазартыңыз.
Жуылғаннан кейінгі киім жыртылып немесе мүжілген сияқты болғанда	Киім жуылым аяқталған соң дереу барабаннан шығарылмаған. Жуылым аяқталған соң киімді тезірек алып тастаңыз.
	Машина тым толық жүктелген. Барабан толы болмауы керек және қақпақ оңай жабылуы тиіс.

⚠ ***НАЗАР АУДАРЫҢЫЗ! Осы нұсқаулықта көрсетілмеген ақауларды іздеуді және жоюды тек білікті маман жүргізе алады.***

Ақаулар туындаған жағдайда кір жуатын машинаңыздың моделін және пайда болған ақаулық түрін көрсете отырып, дереу автормзацияланған сервис орталығына жүгініңіз. Жөндеу үшін тек түпнұсқа қосалқы бөлшектер пайдаланылады. Білікті түрде жасалмаған жөндеу аспапқа берілетін кепілді қызмет көрсетудің күшін жояды.

ӨЗІН-ӨЗІ ДИАГНОСТИКАЛАУ

Кір жуатын машинада ішкі диагностика жүйесі бар, егер дұрыс пайдаланылмауына байланысты ұсақ ақаулықтары пайда болса, солардың себептерін анықтауға көмектеседі.

Код	Сипаттама	Шешужолы
F01	Судың келмеуі қатесі	Келесі жағдайларды тексеріңіз:
		1. Су құбыры краны ашық па? Су қысымы тым төмен бе?
		2. Су беру шлангы қысылып қалмады ма?
		3. Кіріс сүзгісі бітелмеген бе?
		Су беру шлангының мұздап қалмады ма? Мәселе шешілгеннен кейін «Старт/ Пауза» батырмасын басып, жұмысты жалғастырыңыз.
F03	Суды ағызу қатесі	Келесі жағдайларды тексеріңіз:
		1. Су төгетін түтік қысылмайды ма? Шланг арқылы су ағып жатыр ма?
		2. Сүзгі су төгетін түтікте бітеліп қалған жоқ па?
		3. Шланг не обледенел?
		Су беру шлангының мұздап қалмады ма? Мәселе шешілгеннен кейін «Старт/ Пауза» батырмасын басып, жұмысты жалғастырыңыз.
F24	Артық толуы	Бағдарламаны тоқтатып қайта іске қосыңыз. Егер құрылғы шекті асып су төгіп жатса, су беру кранын жабыңыз да, техникалық қызмет көрсету маманына хабарласыңыз.
F13	Есікті құлыптау қатесі	Есік жабық, бірақ оны құлыптау мүмкін емес. Құрылғыны өшіріп, қайта қосыңыз, содан кейін іске қосыңыз жуу бағдарламасы қайта. Егер ақаулық жойылмаса, техникалық қызмет көрсету маманына хабарласыңыз.
F14	Есіктің құлпын ашу сәтсіз аяқталды	Есік жабық және оның құлпын ашу мүмкін емес. Құрылғыны өшіріп, қайта қосыңыз. Егер ақаулық жойылмаса, техникалық қызмет көрсету маманына хабарласыңыз.
Other	Электрондық модуль қатесі	Құрылғыны өшіріп, қайта қосыңыз. Жуу бағдарламасын қайта іске қосыңыз. Егер ақаулық жойылмаса, техникалық қызмет көрсету маманына хабарласыңыз.

Unb	Теңгерімсіздік сигналы	1. Іш киім барабанның ішінде шатасып кетті: машинаны өшіріңіз, есікті ашыңыз, іш киімді тегістеңіз, содан кейін оны барабанға қайта салыңыз, есікті жауып, жеке «Сығыңыз» бағдарламасын таңдаңыз. 2. іш киім тым аз: машинаны өшіріңіз, есікті ашыңыз, іш киімді қосыңыз, есікті жабыңыз, жеке «Сығыңыз» циклін таңдаңыз.

КӘДЕГЕ ЖАРАТУ



Кір жуатын машинаны кәдеге жаратпас бұрын, қауіпсіздік үшін толық жарамсыз күйге келтіру қажет. Электрмен қуаттандыру бауының ашасын розеткадан суырып алыңыз, кабельді құрылғы қабырғасына мүмкіндігінше жақын жерден кесіңіз, сондай-ақ балалар ойнап жатқанда кілттеніп қалмауы үшін немесе ток соқпауы үшін есікті шешіп алыңыз. Бұл аспапты қарапайым тұрмыстық қалдықтармен бірге кәдеге жаратуға болмайды. Денсаулыққа және қоршаған ортаға ықтимал қаупінің алдын алу үшін аспап электр жабдығын кәдеге жаратудың бекітілген процесі шеңберінде кәдеге жаратылуы тиіс. Кез-келген жағдайда бұдан әрі қалдықтар мен қоқыстарды кәдеге жаратуға қатысты жергілікті нұсқамалармен қамтамасыз етіледі.

ЕРЕКШЕЛІГІ / ЖИЫНТЫҚТАМАСЫ

Моделі	KF-EN7106W / KF-MDH6306W
Құрғақ кірдің максималды жүктемесі (кг)	6
Қозғалтқыш түрі	инвертор
Сығу кезіндегі максималды айналым саны (айн/мин)	1200
Номиналды тұтыну қуаты (Вт)	1600
Кернеуі (В) / Ток жиілігі (Гц)	220-240/50
Индикация	дисплей
Дисплей	LED
Жуу аяқталғанда берілетін дыбыстық сигнал	иә
Энергия тиімділігі сыныбы	A+++
Жуу сыныбы / Сығу сыныбы	A / B
Жылдық қуат тұтынуы (КВт*сағ/жыл)	153
Жылдық су шығыны (л/жылына)	8800
Жуу циклындағы ең үлкен су шығыны (л/цикл)	48
Киімнің қалдық ылғалдылығы	53
Жуу/сығу кезіндегі шудың деңгейі (дБ)	56/72
Электрмен қоректендіру бауының ұзындығы (м)	1,5
Су құятын/ ағызатын шлангының ұзындығы (м)	1,5/1,93
Барабанның көлемі, кемінде (л)	38
Жүктеу саңылауының өлшемі (мм)	300
Есіктің ашылу бұрышы	135
Корпусының түсі	сұр / ақ
Негізгі жуу бағдарламалары	
Бағдарламалар саны	15
Бағдарламалар тізімі	K-Smart; Антиаллергия; Балалар киімі; Спорт; 20°C; Шаю + Айналдыру; Барабанды тазалау; Айналдыру; Қарқынды 49/30'; Жылдам 15'; Жүн; Аралас маталар; Синтетика; Мақта; ECO 40-60°C
Қосымша функциялар	
Алдын ала жуу	иә
Кейінге қалдырылған бастау (сағ)	0-24
Алдын ала жуу	иә
Киім қосу үшін жұмысын кідірту	иә
Барабанды автотазарту	иә
Ерекшеліктері	
Балаларды қорғау	иә
Автобаланс	иә
Антипена	иә
Қызып кетуді басқару	иә
Толып кетуді басқару	иә
Габариттік өлшемдер	
Таза /жалпы салмағы (кг)	51/53
Қаптамасыз габариттері (ЕхСхБ) (мм)	595x415x845
Қаптамадағы габариттері (ЕхСхБ) (мм)	625×463×880
Жиынтықтамасы	
Кір жуатын машина (дана)	1
Кепілдік талоны бар пайдалану жөніндегі нұсқаулық (дана)	1
Пластикалық штепсельдер (дана)	4
Суық сумен жабдықтау шлангісі (дана)	1
Суық сумен жабдықтауға арналған Шланг (дана)	1
Қаптама (дана)	1

* Өндіруші мен импорттаушы тұтынушыға алдын ала ескертусіз тауардың дизайнын, техникалық сипаттамаларын, функцияларын, сыртқы түрін және конфигурациясын өзгерту құқығын өзіне қалдырады.
* Нұсқаулықта конфигурацияға, техникалық сипаттамаларға, функциялар мен түстерге қатысты барлық ақпарат тек ақпараттық сипатта болады және ешқандай жағдайда жария оферта болып табылмайды.

КЕПІЛДІК ЖӨНДЕУГЕ № 1 ТАЛОННЫҢ ТҮБІРТЕГІ
автоматты кір жуғыш машина KRAFT

моделі_____ **сериялық №**_____

Алынды «_____» _____ 20_____ жыл

Орындаушы _____ _____
Т.А.Ә. қолы

Орындалған жұмыстардың түрі мен мазмұны_____

_____

Сервистік қызметтің атауы_____

Кесу сызығы

KRAFT автоматты кір жуғыш машина кепілдік жөндеуге арналған № 1 талон ТҮБІРТЕГІ

моделі_____

сериялық № _____

Сатылды_____
(сауда кәсіпорнының атауы мен мекенжайы)

_____

_____

_____

_____тел.: _____

Сатылған күні «____» _____ _____жыл.

Дүкен мөртабаны _____
(сатушының өз қолы)

Сервистік кәсіпорынның атауы және мекенжайы*

_____
(* сауда кәсіпорны толтырады)

_____

_____

КЕПІЛДІК ЖӨНДЕУГЕ № 2 ТАЛОННЫҢ ТҮБІРТЕГІ
автоматты кір жуғыш машина KRAFT

моделі_____ **сериялық №**_____

Алынды «_____» _____ 20_____ жыл

Орындаушы _____ _____
Т.А.Ә. қолы

Орындалған жұмыстардың түрі мен мазмұны_____

_____

Сервистік қызметтің атауы_____

Кесу сызығы

KRAFT автоматты кір жуғыш машина кепілдік жөндеуге арналған № 2 талон ТҮБІРТЕГІ

моделі_____

сериялық № _____

Сатылды_____
(сауда кәсіпорнының атауы мен мекенжайы)

_____

_____

_____

_____тел.: _____

Сатылған күні «____» _____ _____жыл.

Дүкен мөртабаны _____
(сатушының өз қолы)

Сервистік кәсіпорынның атауы және мекенжайы*

_____
(* сауда кәсіпорны толтырады)

_____

_____

Автоматты кір жуғыш машина KRAFT
моделі _____
сериялық № _____
Иесі, оның мекенжайы_____
_____
_____
Иесінің телефоны_____
Істен шығу (ақаулық) себебі _____
_____
_____
_____
Иесі: _____
қолы
Механик: _____
Т.А.Ә.
Орындалған жұмыстар: _____
_____
Күні «_____» _____ _____жыл
Механик: _____ Иесі: _____
қолы қолы
Бекітемін _____
сервистік кәсіпорынның атауы және мекенжайы
_____
_____
қызмет көрсеткен кәсіпорын, басшысының лауазымы Мөр орны(МО) қолы

Автоматты кір жуғыш машина KRAFT
моделі _____
сериялық № _____
Иесі, оның мекенжайы_____
_____
_____
Иесінің телефоны_____
Істен шығу (ақаулық) себебі _____
_____
_____
_____
Иесі: _____
қолы
Механик: _____
Т.А.Ә.
Орындалған жұмыстар: _____
_____
Күні «_____» _____ _____жыл
Механик: _____ Иесі: _____
қолы қолы
Бекітемін _____
сервистік кәсіпорынның атауы және мекенжайы
_____
_____
қызмет көрсеткен кәсіпорын, басшысының лауазымы Мөр орны(МО) қолы

КЕПІЛДІК ЖӨНДЕУГЕ № 1 ТАЛОННЫҢ ТҮБІРТЕГІ
автоматты кір жуғыш машина KRAFT

моделі_____ **сериялық №**_____

Алынды «_____» _____ 20_____ жыл

Орындаушы _____ _____ қолы
Т.А.Ә.

Орындалған жұмыстардың түрі мен мазмұны_____

_____

Сервистік қызметтің атауы_____

Кесу сызығы

KRAFT автоматты кір жуғыш машина кепілдік жөндеуге арналған № 1 талон ТҮБІРТЕГІ

моделі_____

сериялық № _____

Сатылды_____
(сауда кәсіпорнының атауы мен мекенжайы)

_____

_____

_____

_____тел.: _____

Сатылған күні «____» _____ _____жыл.

Дүкен мөртабаны _____
(сатушының өз қолы)

Сервистік кәсіпорынның атауы және мекенжайы*

_____
(* сауда кәсіпорны толтырады)

_____

_____

КЕПІЛДІК ЖӨНДЕУГЕ № 2 ТАЛОННЫҢ ТҮБІРТЕГІ
автоматты кір жуғыш машина KRAFT

моделі_____ **сериялық №**_____

Алынды «_____» _____ 20_____ жыл

Орындаушы _____ _____ қолы
Т.А.Ә.

Орындалған жұмыстардың түрі мен мазмұны_____

_____

Сервистік қызметтің атауы_____

Кесу сызығы

KRAFT автоматты кір жуғыш машина кепілдік жөндеуге арналған № 2 талон ТҮБІРТЕГІ

моделі_____

сериялық № _____

Сатылды_____
(сауда кәсіпорнының атауы мен мекенжайы)

_____

_____

_____

_____тел.: _____

Сатылған күні «____» _____ _____жыл.

Дүкен мөртабаны _____
(сатушының өз қолы)

Сервистік кәсіпорынның атауы және мекенжайы*

_____
(* сауда кәсіпорны толтырады)

_____

_____

Автоматты кір жуғыш машина KRAFT
моделі _____
сериялық № _____
Иесі, оның мекенжайы_____
_____
_____
Иесінің телефоны_____
Істен шығу (ақаулық) себебі _____
_____
_____
_____
Иесі: _____
қолы
Механик: _____
Т.А.Ә.
Орындалған жұмыстар: _____
_____
Күні «_____» _____ _____жыл
Механик: _____ Иесі: _____
қолы қолы
Бекітемін _____
сервистік кәсіпорынның атауы және мекенжайы
_____
_____
қызмет көрсеткен кәсіпорын, басшысының лауазымы Мөр орны(МО) қолы

Автоматты кір жуғыш машина KRAFT
моделі _____
сериялық № _____
Иесі, оның мекенжайы_____
_____
_____
Иесінің телефоны_____
Істен шығу (ақаулық) себебі _____
_____
_____
_____
Иесі: _____
қолы
Механик: _____
Т.А.Ә.
Орындалған жұмыстар: _____
_____
Күні «_____» _____ _____жыл
Механик: _____ Иесі: _____
қолы қолы
Бекітемін _____
сервистік кәсіпорынның атауы және мекенжайы
_____
_____
қызмет көрсеткен кәсіпорын, басшысының лауазымы Мөр орны(МО) қолы

КЕПІЛДІК ТАЛОНЫ

Сату күні

«____» _____ 20___ жыл

Дүкеннің мөртаңбасы

Сату кезінде сатушы кепілдік талондарын толтыруға міндетті. Шығарылған күні мен сериялық нөмірі қаптамада және тауардың артқы жағында көрсетілген.

Шығарушының кепілдік міндеттемелері KRAFT сауда маркасындағы автоматты кір жуғыш машина үшін ғана қолданылады. **Кепілдік мерзімі: сатып алу күнінен бастап 1 жыл. Бұйымның қызмет ету мерзімі: 5 жыл.**

Авторландырылған сервис орталықтары турал ақпарат http://kraftltd.com сайтында немесе +7(800)200-79-97 қолдау қызметінің тегін телефон байланысы арқылы қолжетімді. KRAFT өніміне қатысты сұрақтар немесе мәселелер туындаған жағдайда, келесі мекенжай бойынша жазбаша хабарласуыңызды сұраймыз: «САРМАТ» ЖШҚ Мекен-жай: Днепропетровская көшесі, 50 В, 2- кеңсе, Ростов-на-Дону қ., 344093, Ресей., немесе электрондық пошта: service@lbtd.ru.

1. Сатып алушы кепілдік қызмет көрсету қағидалары мен шарттарын сақтаған кезде, шығарушы зауыттық ақаулықтарды немесе техникалық ақаулықтарды пайдаланудың кепілдіктік мерзімі ішінде тегін жоюға кепілдік береді. Сыртқы түріне байланысты барлық кінәрат-талаптарды тауарды сатып алу кезінде сатушыға қойыңыз. Тауарды сатып алғаннан кейін, барлық сыртқы бұзылулар үшін жауапкершілік тұтынушыға жүктеледі.
2. Кепілдік коммерциялық емес жеке, отбасылық мақсаттарда немесе үйде пайдаланылатын бұйымдарға ғана қолданылады. Өйтпеген жағдайда, кепілдік мерзімі сатып алған сәттен бастап 3 айды құрайды.
3. Сатып алушы заңнамамен белгіленген мерзімде бұйым сапасына техникалық сараптама жүргізу құқығын өзіне қалдырады.
4. Кепілдік жөндеу келесі жағдайларда жүргізілмейді:
   – кепілдік талонының жарамсыздығы;
   – пайдаланушының немесе сатушы ұйымның бұйымды пайдалану, орнату және тасымалдау қағидаларын бұза отырып, техниканы дұрыс пайдаланбауы нәтижесінде пайда болған бұзылулар мен ақаулықтар болуы;
   – үшінші тұлғалардың немесе бой бермейтін күштің әсері, ішіне бөгде заттардың және шыбын-шіркейлердің кіруі, жануарлардың аспапты бүлдіруі нәтижесінде бұзылулар мен ақаулықтардың болуы;
   – қуат беруші электрлік және кабельдік желілердің Мемлекеттік техникалық стандарттардан ауытқу фактісін анықтау, шығарушы қарастырғаннан көп қуатты беру;
   – техникалық тұрғыда өз бетімен немесе бөгде адамдардың жөндеу жүргізу (жөндеуге тырысу) фактісінің анықталуы;
   – өнеркәсіптік немесе коммерциялық мақсаттарда бұйымды пайдалану.
5. Кепілдік талоны келесі жағдайларда жарамсыз:
   – дүкеннің және шебердің талонды дұрыс немесе толық толтырмауы;
   – сатылған күнінің және дүкен мөртаңбасының болмауы.
6. Шығарушы қауіпсіздік техникасы, аспапты тасымалдау және пайдалану қағидаларын сақтамау себебінен адамдар мен жануарларға және орынжайларға келтірілген залал үшін жауапкершілік алмайды.
7. Кепілдік қызмет көрсету аспапты орнатуға, тазалауға және оны күтуге қолданылмайды.

ОРНАТУ ТАЛОНЫ

Автоматты кір жуғыш машина_____ қ.

_____к-сі, №_____үй, _____

пәтерде орнатылған және оны _____
(ұйымның атауы)

_____механигі қосқан.

Механик _____
(қолы, күні)

Автоматты кір жуғыш машина жиынтықталған және жұмыс істеп тұр.

Пайдалану жөніндегі нұсқаулықпен, қолдану қағидаларымен және кепілдік міндеттемелермен таныстым.

Иесі _____
(қолы, күні)

* Изготовитель оставляет за собой право вносить изменения конструкций, технических характеристик, внешнего вида, комплектации товара, не ухудшающие его потребительских качеств, без предварительного уведомления потребителя.

Вся представленная в руководстве информация, касающаяся комплектации, технических характеристик, функций и цветовых решений, носит сугубо информационный характер и ни при каких условиях не является публичной офертой.

* The manufacturer reserves the right to change designs, specifications, appearance, configuration of the product without impairing its consumer qualities, without prior notice to the customer.

All information provided in the manual concerning the configuration, technical characteristics, functions, and colors is purely informational in nature and under no circumstances is a public offer.

* Шығарушы мен импорттаушы тауардың құрылысына, техникалық сипатталарына, функцияларына, сыртқы түріне және жиынтықталуына аспаптың тұтынушылық сапаларын нашарлатпайтын өзгертулерді алдын ала хабарламай енгізу құқығын өзіне қалдырады.

Жиынтықтылыққа, техникалық сипаттамаларға, фунцияларына және түсіне қатысты нұсқаулықта көрсетілген барлық ақпарат тек ақпараттық сипатқа ие және ешбір жағдайда жария оферт болып табылмайды.

Manufacturer:
Hisense Refrigerator Co., Ltd
Address: No.8, Hisense Avenue, Nancun Town, Pingdu City, Qingdao, Shandong Province, P.R.China

Importer:
SARMAT LLC.
Address:
No. 50 V, Dnepropetrovskaya Str., apt. 2, Rostov-on-Don, PC 344093, Russia.
Tel.: +7 (800) 200-79-97

Made in China

Изготовитель:
Хайсенс Рэфриджерейтор Ко., Лтд
Адрес: № 8, Хайсенс Авеню, Наньцунь Таун, Пинду Сити, Циндао, Шаньдун Прови́нс, Китай

Импортер:
ООО «САРМАТ»
Адрес:
ул. Днепропетровская, 50 В, офис 2, г. Ростов-на-Дону, 344093, Россия.
Тел.: +7 (800) 200-79-97

Сделано в Китае

Дайындаушы:
Хайсенс Рафриджерейтор Ко., Лтд
Мекен-Жай: № 8, Хайсенс Даңғылы, Нанцун Таун, Пинду Қаласы, Циндао, Шаньдун Провинциясы, Қытай

Импорттаушы:
«САРМАТ» ЖШҚ
Мекен-жай:
Днепропетровская көшесі, 50 В, 2-кеңсе,
Ростов-на-Дону қ., 344093, Ресей
Тел.: +7 (800) 200-79-97

Қытайда жасалған

KRAFT

WWW.KRAFTLTD.COM

Телефон службы поддержки клиентов

Phone customer service

Клиенттерге қызмет көрсету телефоны

+7(800) 200-79-97

EAC