SCANDILUX

Встраиваемый холодильник комбинированного типа

RBI388

Перед использованием устройства внимательно прочтите это руководство по эксплуатации и сохраните его для дальнейшего использования.

Важное указание по технике безопасности 3
Первое использование изделия 5

Инструкция по эксплуатации 6
Важные указания перед установкой 6
Список деталей для установки 6
Размеры изделия и шкафа 7
Подготовка к установке 8
Пошаговая инструкция по установке холодильника внутри шкафа 9
Пошаговая инструкция по установке дверцы шкафа 10
Инструкция по регулировке дверцы шкафа 13
Пошаговая инструкция по первому использованию изделия 15

Описание основных функций 15
Наименование компонентов холодильника 15
Панель управления 16
1. Кнопка питания 16
2. Регулировка температуры в отделении для свежих продуктов 17
3. Функция быстрого охлаждения 17
4. Функция сигнализации об открытой дверце 17

Указания и меры предосторожности при использовании холодильного отделения 18
Рекомендуемое место для хранения различных продуктов 18
Использование контейнера для фруктов и овощей 18
Использование полки для бутылок 18
Меры предосторожности при хранении продуктов в холодильном отделении 19

Ежедневное обслуживание холодильника 20
Очистка холодильника 20
Транспортировка холодильника 20
Прекращение эксплуатации холодильника 21

Уважаемый покупатель!

Благодарим вас за выбор нашей продукции. Чтобы гарантировать правильную эксплуатацию холодильника и не допустить получения травм, внимательно ознакомьтесь с содержанием настоящего руководства, а также предупредительными символами, приведенными ниже.



Нарушение правил эксплуатации может привести к получению травмы



Нарушение правил эксплуатации может привести к повреждению имущества



Строго запрещенное поведение или действия



Указания по поведению или действиям, которые необходимо соблюдать

Электричество

Мощность

Данный холодильник работает от переменного тока 220 В / 50 Гц. Если колебания напряжения слишком велики (превышение диапазона 187–242 В), холодильник может не начать работать. Компрессор термостата перегорит и начнет издавать нехарактерные звуки. Он должен быть оснащен автоматическим стабилизатором напряжения мощностью более 750 Вт.

Заземление

Питание холодильника должно осуществляться от специальной независимой и надежно заземленной розетки.

Шнур и вилка питания

- Не извлекайте вилку питания рывком. Плотно зажмите вилку питания в руке, а затем извлеките ее из розетки прямым движением. Убедитесь, что шнур питания не защемлен холодильником или пользователем. Не допускайте повреждения шнура питания при перемещении холодильника от стены.
- Не используйте поврежденный шнур питания или изношенную вилку питания. Для замены поврежденного шнура питания обратитесь к авторизованному сервисному персоналу.
- Отключите холодильник от электропитания перед чисткой, обслуживанием и заменой светодиодных ламп.

Утечка горючего газа

В случае утечки горючего газа откройте двери и окна, не вставляйте и не извлекайте вилку питания.

Назначение

Хранение продуктов

- Данный бытовой холодильник может использоваться только для хранения пищевых продуктов и не предназначен для хранения крови, лекарственных или биологических препаратов. В холодильнике воспрещается хранение легковоспламеняющихся и взрывоопасных продуктов, а также кислот или щелочей.
- Не кладите бутылочное пиво или напитки в морозильное отделение во избежание образования трещин в таре продукта в процессе заморозки.
- При включенном холодильнике не прикасайтесь к поверхности замораживания в морозильном отделении влажными руками во избежание прилипания кожи к поверхности замораживания.

Среда использования

- Холодильник должен встраиваться в шкаф; со спецификациями шкафа можно ознакомиться в разделе «Указания по установке».
- Холодильник должен находиться на безопасном расстоянии от источников тепла. Не допускайте попадания прямых солнечных лучей на холодильник во избежание снижения его эксплуатационных характеристик.
- Не держите холодильник при отрицательной температуре окружающей среды, на открытом воздухе или под дождем.
- Не допускайте попадания влаги на холодильник. Если на холодильник прольется вода, немедленно вытрите ее во избежание образования ржавчины или повреждения электрической изоляции.
- Не ставьте тяжелые предметы или емкости с водой на холодильник во избежание получения травм или утечки электричества, вызванных падением тяжелых предметов или емкостей.
- Не устанавливайте и не используйте электрические приборы, такие как вилка питания, источник стабилизированного напряжения, микроволновая печь, сверху или внутри холодильника во избежание возникновения электромагнитных помех.
- Не храните и не используйте бензин или другие легковоспламеняющиеся вещества рядом с холодильником во избежание возгорания.

Обслуживание

Чистка

- Не используйте воду для опрыскивания холодильника. Убедитесь, что холодильник не находится во влажной среде, во избежание повреждения электрической изоляции.
- При чистке холодильника извлеките вилку питания из розетки. Убедитесь, что холодильник выключен в течение как минимум 5 минут, прежде чем снова подключить его к источнику питания, поскольку в противном случае компрессор может выйти из строя вследствие последовательной работы.

Техническая поддержка

Разбирать или ремонтировать холодильник может только квалифицированный специалист.
Опасно: риск закрытия ребенка внутри холодильника.
Действия перед утилизацией старого холодильника:
- снимите дверцы;
- оставьте полки на месте, чтобы исключить возможность попадания детей внутрь холодильника.

Подготовка холодильника перед эксплуатацией

1. Снимите все упаковочные материалы, включая основание из пенопласта и клейкую ленту, используемую для комплектующих деталей.

2. **Проверьте комплектующие детали и материалы.**
   Проверьте детали внутри пакета согласно описи комплекта поставки.
   При несоответствии обратитесь к продавцу.

3. **Поставьте холодильник в правильное положение.**

4. Очистите холодильник перед использованием (см. раздел «Очистка холодильника» на стр. 20).

5. После того как холодильник будет выровнен и очищен, подождите 2 часа перед подключением его к источнику питания.

6. **Снимите защитную пленку.**
   Перед началом эксплуатации снимите защитную пленку для гарантированного вывода остаточного тепла из холодильника.

Пошаговая инструкция по первому использованию изделия

1 Подключение к источнику питания

После первого подключения к источнику питания потребуется несколько часов, чтобы завершить охлаждение в холодильнике.

Заданная по умолчанию температура: 5 °C в холодильном отделении.

2 Помещение продуктов в холодильник

Продукты можно поместить в холодильник через 2–3 часа после его подключения к источнику питания. Не храните чрезмерно большое количество продуктов в холодильнике. Общий вес продуктов, хранящихся на каждой полке, не должен превышать 24 кг.

3 Использование холодильника

После помещения продуктов в холодильник он должен поработать в течение 24 часов для достижения устойчивого состояния. После этого можно изменить настройки температуры.

Совет: после изменения настроек температуры потребуется некоторое время, чтобы температура в холодильнике стабилизировалась. Продолжительность зависит от температуры окружающей среды, частоты открывания дверец холодильника и свойств продуктов, хранящихся в холодильнике.

Для исправной работы холодильника соблюдайте приведенные ниже указания по установке.

Важные указания перед установкой

Установочное положение

Установите холодильник в месте, недоступном для попадания прямых солнечных лучей, а также на безопасном расстоянии от нагревательных приборов, таких как плиты, посудомоечные машины и т. д.

Электропитание

- При установке холодильника убедитесь, что вилка питания легко вставляется и извлекается.
- Вилка питания должна быть вставлена в специальную розетку во избежание внезапного отключения питания холодильника. Не используйте удлинитель или многорозеточный адаптер.
- Требования к источнику питания указаны на табличке, расположенной на левой стороне холодильника.
- Холодильник должен быть заземлен надлежащим образом.

Перечень деталей для установки

1. Передняя верхняя пластина	2. компонент рельса	3.Уплотнительная полоса	4. Винтовая крышка
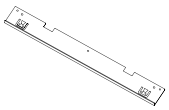	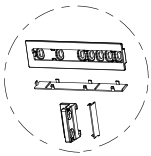		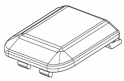
1 шт.	3 дана	1 дана	2 дана

5. Неподвижная мелкая пластина	6. Винт с потайной головкой	7. Анкерный винт	8.Витн 6 шт.
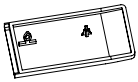	A 	B 	C 
1 дана	12 дана	6 дана	2 дана

9. Винт
D 
3 дана

Основные размеры

Размер шкафа (мм)		Размер изделия (мм)	
Чистая ширина в пустом состоянии	573 ± 3	Ширина	540
Чистая глубина в пустом состоянии	≥ 560 (рекомендуется 600)	Глубина	545
Чистая высота в пустом состоянии	1782 ± 3	Высота	1770

Рекомендуемый размер шкафа

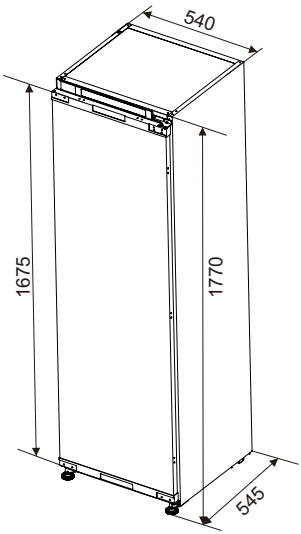

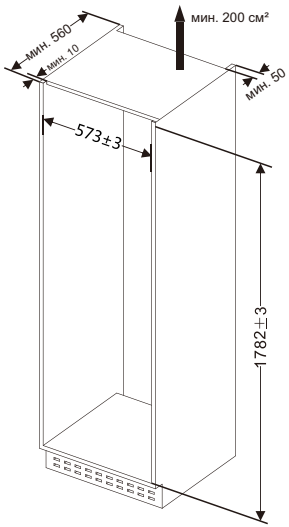

Подготовка морозильника перед установкой

1. Определитесь с направлением открывания двери

Дверца холодильника открывается с левой стороны. Чтобы произвести изменение, позволяющее открывать дверцу с правой стороны, поменяйте верхнюю и нижнюю петли местами и установите на левой стороне. Направление перестановки на схеме показано стрелкой. Установите крепежную пластину петли, снимите небольшую крепежную пластину с левой стороны, затем установите небольшую крепежную пластину с правой стороны после изменения направления открывания дверцы.

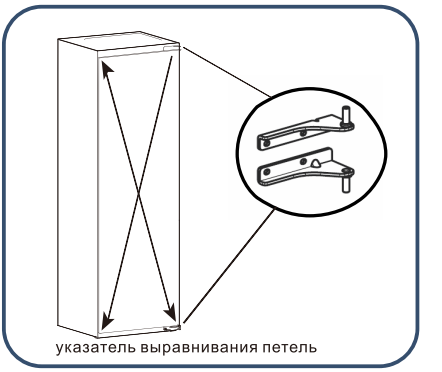

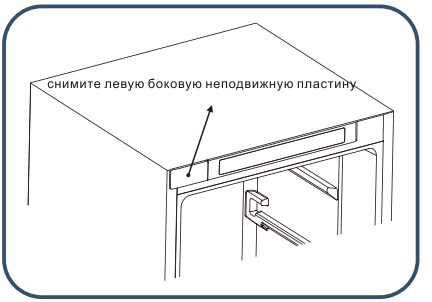



2. Установите переднюю верхнюю пластину

Закрепите переднюю верхнюю пластину в передней верхней части холодильника с помощью винтов.

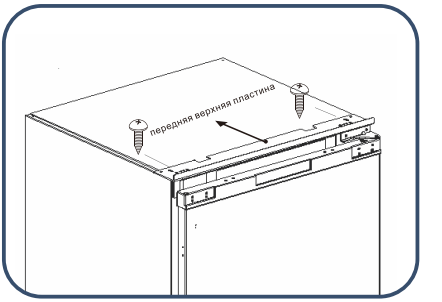

Пошаговая инструкция по установке морозильника внутри шкафа

1. Пропустите шнур питания через отверстие на задней панели шкафа. Если розетка находится внутри шкафа, сначала вставьте вилку в розетку, затем поместите холодильник в шкаф.
2. Поместите холодильник в шкаф, отрегулируйте положение холодильника в продольном направлении, чтобы передняя верхняя пластина столкнулась с верхней частей шкафа; Отрегулируйте положение холодильника справа и слева , чтобы растояние между открытой дверцы холодильника и боковой стенкой шкафа достигло 5-10 мм.

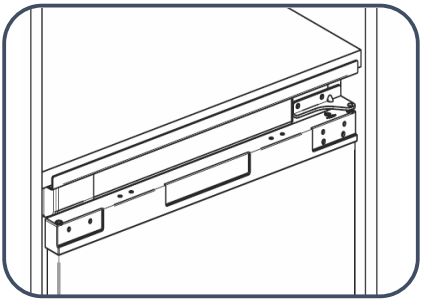

ОСТОРОЖНО

Не допускайте защемления шнура питания. В случае обрыва шнура питания может произойти возгорание.

3. Вдавливайте уплотнительную полосу в щель между открытой дверцей холодильника и боковой стенкой шкафа (не на сторону без дверной петли). Открывайте дверцу холодильника на сторону без дверной петли вплоть до стенки шкафа.



4. Прикрепите ножки на дне к шкафу с помощью винтов, затем прикрепите переднюю верхнюю пластину холодильника к верхней пластине шкафа.

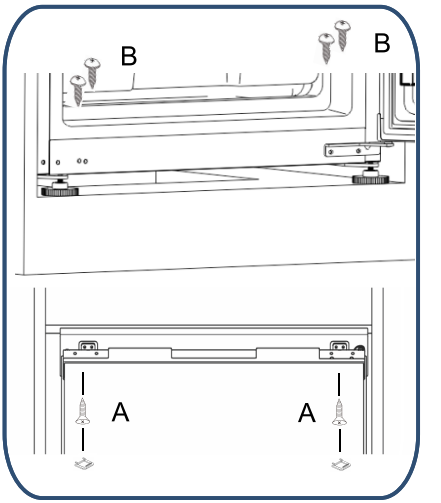

5.Классифицируйте компонент рельса по рисунке.

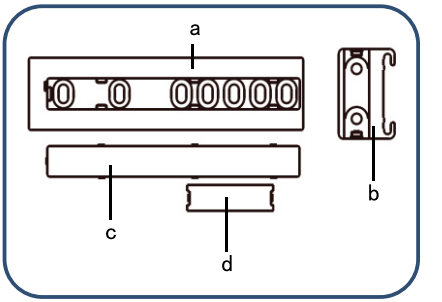

6.Как показано на рисунке, разместите три направляющие рельсы (a) на верхней, сре дней и нижней позициях внутренней стенк и дверцы шкафа (см. рисунок ниже) и посл едовательно закрепите их на дверной пан ели с помощью винтов.

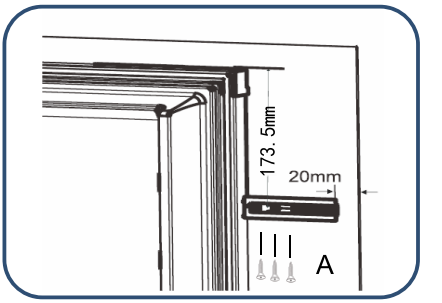

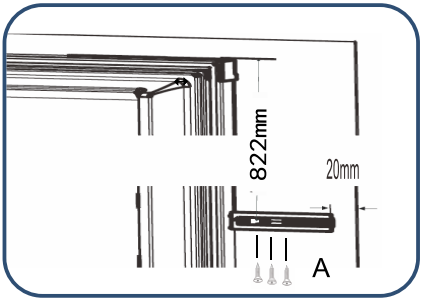

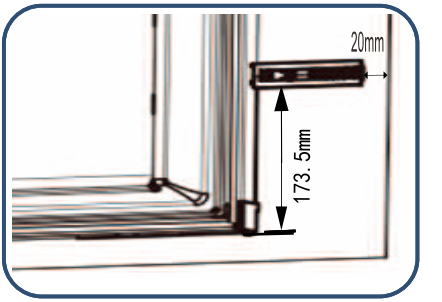

7. Закрепите крышку рельса (c) в рельс (a).

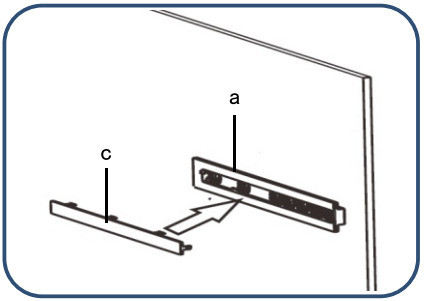

8. Открывайте дверцу холодильника и дверцу шкафа до 90 градусов, кладете ползун (b) на рельс (a), затем расположите дверцу холодильника рядом с дверью шкафа, и закрепите ползун (b) на дверцу холодильника винтом d (уже установленным на дверце) .

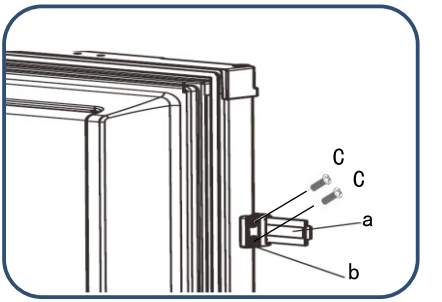

9.Установите крышку ползуна (c) на полз ун (b)

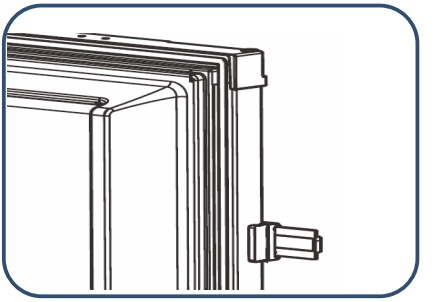

10.Аналогичным образом соедините две рцу холодильника с корпусом дверцы шк афа при помощи оставшихся 2 комплектов направляющих (среднее и нижнее положение)

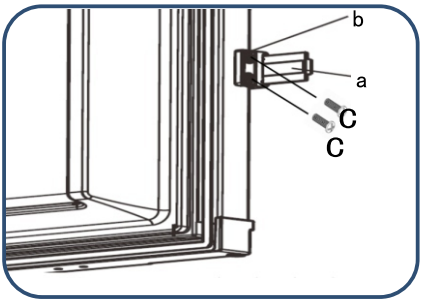

Советы по энергосбережению

Процесс установки

- Установите холодильник в месте с самой низкой температурой в помещении, вдали от прямых солнечных лучей, труб системы отопления, устройств регулировки вентиляции и других нагревательных приборов.
- Убедитесь, что холодильник хорошо проветривается.

Процесс эксплуатации

- Не заполняйте чрезмерно холодильник продуктами, чтобы обеспечить циркуляцию воздуха.
- Не накрывайте полки каким-либо материалом, например алюминиевой фольгой, вощеной бумагой или тканью.
- Не помещайте в холодильник слишком много горячих продуктов, оставьте достаточно места для обеспечения циркуляции воздуха.
- Сократите время открытия дверцы до минимально необходимого.

Подготовка продуктов к помещению в холодильник

- Снимите все пакеты.
- Очистите шкаф теплым средством для мытья посуды, чтобы удалить пыль, образовавшуюся во время производства и транспортировки.
- При первом использовании холодильника присутствует запах, но он исчезнет сразу после того, как температура внутри холодильника станет достаточно низкой.
- Холодильник должен поработать 2–3 часа без размещения в нем еды, чтобы в каждом отделении была достигнута приемлемая для него температура.

Внутренняя подсветка

- Изделие оснащено светодиодной подсветкой внутри. Когда дверца открыта, светодиодная подсветка включается для облегчения помещения и извлечения продуктов.

Процесс эксплуатации

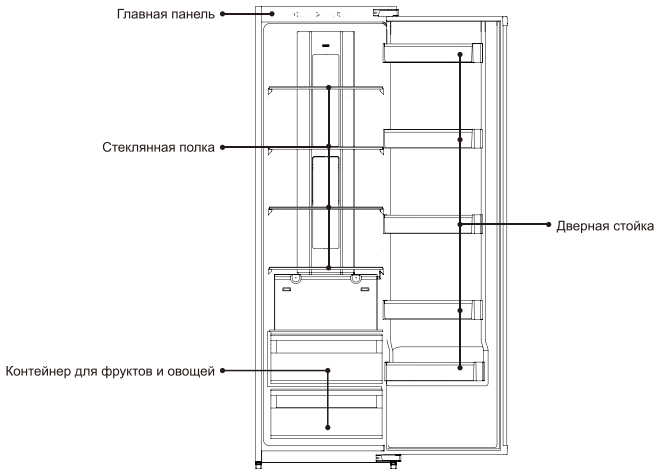

Панель управления

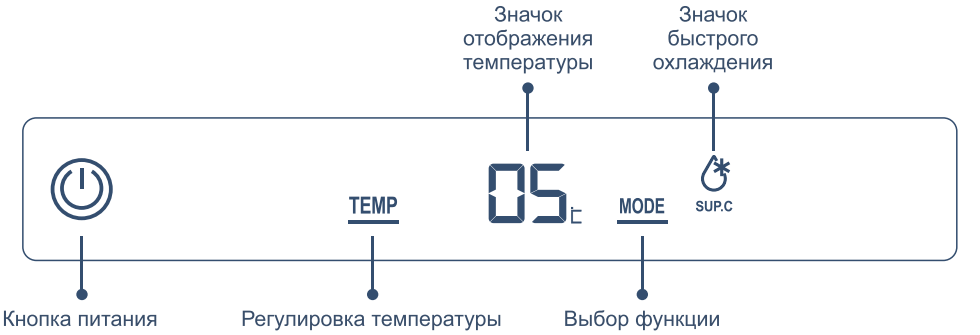

Кнопка питания:	Включение/выключение питания холодильника
Регулировка температуры:	Выбор температурной зоны холодильного отделения
Выбор функции:	Настройка параметров температуры в выбранной температурной зоне
Значок отображения температурной зоны:	Отображение текущей температурной зоны
Значок быстрого охлаждения:	Указание на работу режима быстрого охлаждения

1. Выключатель питания

Включение холодильника

Когда холодильник находится в выключенном состоянии, нажмите и удерживайте кнопку «Выключение питания» в течение 3 секунд, индикатор включится, и холодильник начнет работать.

Выключение холодильника

Нажмите кнопку «Выключение питания» и удерживайте ее в течение 3 секунд, индикатор погаснет, и холодильник перестанет работать.



2. Отрегулируйте температуру в холодильном отделении

1. Нажмите кнопку «Регулировка температуры», дисплей отображает текущую заданную температуру и мигает.
2. Нажмите кнопку «Регулировка температуры» еще раз, установка температуры холодильного отделения будет изменяться по очереди: «02» — «03» — «04» — «05» — «06» — «07» — «08» — «02».

Если в течение 5 секунд не будет нажата кнопка, подтвердится текущая настройка.

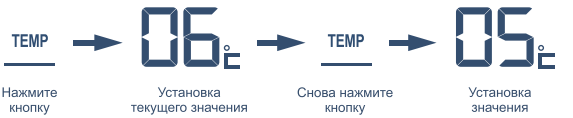

3. Функция быстрого охлаждения

Включение функции быстрого охлаждения

Нажмите кнопку «Выбор режима», начнет мигать значок «Быстрое охлаждение». Через 5 секунд загорится значок «Быстрое охлаждение», и включится функция быстрого охлаждения.



Выключение функции быстрого охлаждения

В режиме быстрого охлаждения нажмите кнопку «Выбор режима», начнет мигать значок «Быстрое охлаждение».
Через 5 секунд значок «Быстрое охлаждение» погаснет, и холодильник выйдет из режима быстрого охлаждения.



4. Функция сигнализации об открытой дверце

Если дверца холодильника остается открытой в течение 180 секунд, 3 раза раздастся сигнал тревоги с интервалом 0,5 секунды.
Если дверца холодильника все еще остается открытой через 30 секунд, звуковой сигнал будет повторно раздаваться 3 раза с интервалом 0,5 секунды до тех пор, пока дверца холодильника не будет закрыта.

Средняя температура в холодильном отделении составляет 0–10 °C, поэтому его можно использовать только для кратковременного хранения продуктов.

Рекомендуемое место для хранения различных продуктов

Температура в различных зонах холодильника различна, поэтому продукты следует хранить в рекомендуемой зоне, как показано на рисунке ниже.

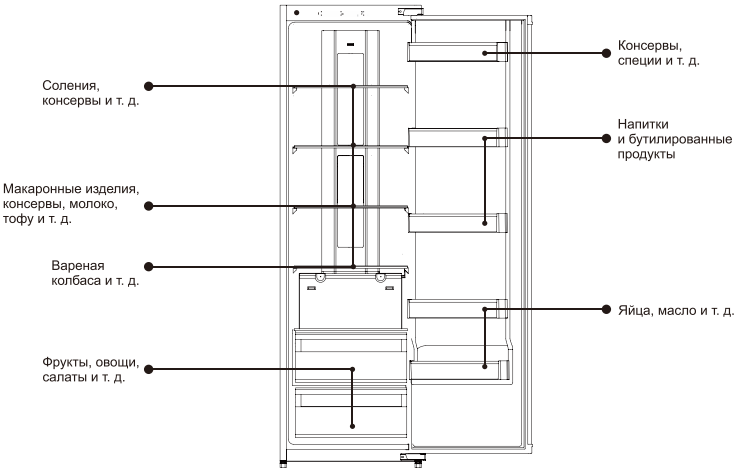

Использование контейнера для фруктов и овощей

Овощи и другие продукты, хранящиеся в холодильном отделении, быстро теряют влагу. Поддерживайте влажность в контейнере для фруктов и овощей, чтобы сохранить больше влаги в овощах и других продуктах. Свежие овощи и другие продукты полезны для здоровья.

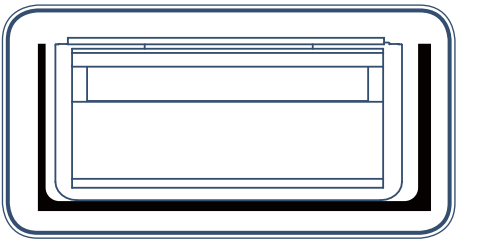

Использование полки для бутылок

- Положение полки для бутылок можно изменить в соответствии с требованиями к хранению. Полку для бутылок можно извлечь, подняв ее вверх.
- При сборке полки для бутылок сначала поместите ее в ограничитель дверного желоба, а затем опустите на место.

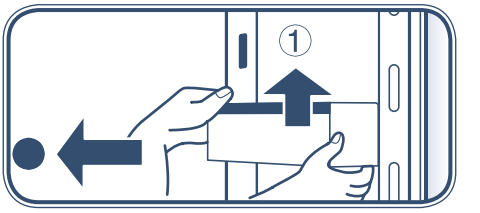

Меры предосторожности при хранении продуктов в холодильном отделении

Не помещайте горячие продукты в холодильник



Перед тем как поместить горячие продукты в холодильник, охладите их до комнатной температуры. Непосредственное размещение горячих продуктов приведет не только к повышению температуры внутри холодильника, но и к снижению свежести других продуктов.

Продукты должны быть очищены перед помещением в холодильник



Для поддержания санитарных условий в холодильнике очистите и высушите продукты перед помещением их в холодильник.

Герметично упакуйте продукты перед их помещением в холодильник

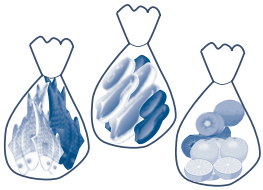

Храните продукты отдельно в соответствии с их классом, чтобы не только сохранить свежесть продуктов, но и не допустить их загрязнения посторонними запахами.

Не помещайте слишком много продуктов в холодильник

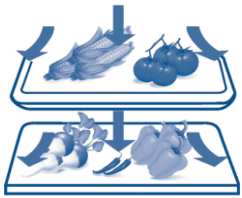

При хранении между продуктами следует оставлять промежутки, чтобы обеспечить наличие достаточного места для циркуляции воздуха и, соответственно, повышение эффективности охлаждения.

Не допускайте контакта жирных продуктов с поверхностью желоба

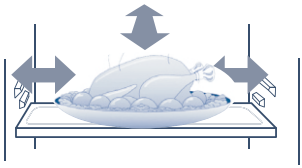

Контакт продуктов, особенно жирных, с поверхностью желоба приведет к коррозии желоба. Следы жира следует немедленно удалить с поверхности желоба.

Не размещайте продукты слишком близко к желобу

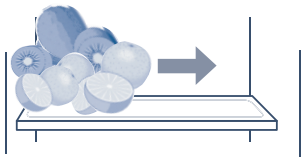

Размещайте продукты на небольшом расстоянии от желоба во избежание их примерзания.

Очистка холодильника

При наличии остатков продуктов внутри холодильника могут появиться неприятные запахи, поэтому необходимо проводить регулярную чистку холодильника.

Пошаговая инструкция по очистке

1. Извлеките вилку питания из розетки, чтобы отключить холодильник от источника питания.
2. Очистите холодильник мягкой тканью или губкой, смоченной в теплой воде или нейтральном моющем средстве.

   Осторожно — Для чистки холодильника не используйте жесткие щетки, стальные проволочные щетки, органические растворители, такие как дезактивирующий порошок, бензин, банановое масло, ацетон, горячая вода, кислота или сода.
3. Используйте сухую ткань для очистки воды на поверхности холодильника.

   Внимание! — При чистке холодильника не используйте воду для распыления над холодильником во избежание утечки. Используйте сухую ткань для очистки электрических компонентов, таких как выключатель и светодиод.

   Совет: уплотнитель дверцы быстро загрязняется, поэтому старайтесь поддерживать его чистоту.

   Внимание! — В процессе ручного размораживания, обслуживания или очистки повышение температуры замороженных продуктов может привести к сокращению срока хранения.

   Морозильное отделение размораживается автоматически. Размораживание в ручном режиме не требуется.

   Внимание! — Не используйте механические устройства или другие способы для ускорения процесса размораживания.

Транспортировка холодильника

1. Для отключения питания нажмите кнопку «Выключение питания» и удерживайте ее в течение 3 секунд, а затем извлеките вилку питания из розетки.
2. Извлеките все продукты из холодильника.
3. Используйте клейкую ленту для фиксации подвижных частей холодильника, таких как ящики, полки, контейнеры для фруктов и овощей и т. д.
4. Закройте дверцу холодильника и зафиксируйте ее с помощью клейкой ленты во избежание открытия дверцы при транспортировке.
5. При транспортировке угол наклона между холодильником и вертикальным направлением не должен превышать 45 градусов во избежание сбоя в работе холодильной системы.

Осторожно — Не допускается класть холодильник на бок.



Прекращение работы холодильника

Решение проблем, связанных с отключением электроэнергии

- Даже в летний период не возникнет проблем с хранением продуктов в течение 10 часов после отключения электроэнергии.
- Не загружайте новые продукты после отключения электроэнергии. Старайтесь не открывать дверцу холодильника.
- Если известно о предстоящем отключении электроэнергии, можно приготовить большее количество льда в герметичном контейнере и поместить его в верхнюю часть холодильного отделения.



Повышение температуры в холодильнике вследствие перебоев в подаче электроэнергии или других сбоев может привести к сокращению срока хранения и снижению качества продуктов.

Эксплуатация холодильника во время отпуска

- На время короткого отпуска извлеките скоропортящиеся продукты, установите требуемую температуру и закройте дверцу холодильника.

Период прекращения эксплуатации

- Если необходимо прекратить эксплуатацию холодильника на длительное время, извлеките вилку питания из розетки, отключите питание и почистите холодильник, как описано выше.
- Во время прекращения эксплуатации открывайте дверцу холодильника во избежание появления неприятного запаха в холодильнике.



- При отключении питания должно пройти не менее 5 минут перед повторным включением.
- В целом во избежание сокращения срока службы холодильника старайтесь не прекращать его эксплуатацию.



- Утилизация изделия должна происходить в соответствии с должной процедурой или выполняться профессиональными компаниями. Ни при каких условиях не допускается утилизировать изделие вместе с бытовым мусором во избежание причинения вреда окружающей среде или причинения другого вреда.

SCANDILUX

Встраиваемый морозильник комбинированного типа

FNBI350

Перед использованием устройства внимательно прочтите это руководство по эксплуатации и сохраните его для дальнейшего использования.

Важное указание по технике безопасности 3
Первое использование изделия 5

Инструкция по эксплуатации 6
Важные указания перед установкой 6
Список деталей для установки 6
Размеры изделия и шкафа 7
Подготовка к установке 8
Пошаговая инструкция по установке морозильника внутри шкафа 9
Пошаговая инструкция по первому использованию изделия.....12

Описание основных функций 12
Наименование компонентов морозильника 12
Панель управления 13
1. Кнопка питания 13
2. Регулировка температуры 14
3. Функция быстрой заморозки.....14

Указания и меры предосторожности при использовании морозильного отделения 15
Рекомендуемый срок хранения и срок гарантии качества для различных пищевых продуктов 15
Меры предосторожности при хранении продуктов в морозильном отделении 16

Ежедневное обслуживание морозильника 17
Очистка морозильника 17
Транспортировка морозильника 17
Прекращение эксплуатации морозильника.....18

Уважаемый покупатель!

Благодарим вас за выбор нашей продукции. Чтобы гарантировать правильную эксплуатацию морозильника и не допустить получения травм, внимательно ознакомьтесь с содержанием настоящего руководства, а также предупредительными символами, приведенными ниже.



Нарушение правил эксплуатации может привести к получению травмы



Нарушение правил эксплуатации может привести к повреждению имущества



Строго запрещенное поведение или действия



Указания по поведению или действиям, которые необходимо соблюдать

Электричество

Мощность



Данный морозильник работает от переменного тока 220 В / 50 Гц. Если колебания напряжения слишком велики (превышение диапазона 187–242 В), морозильник может не начать работать. Компрессор термостата перегорит и начнет издавать нехарактерные звуки. Он должен быть оснащен автоматическим стабилизатором напряжения мощностью более 750 Вт.

Заземление



Питание морозильника должно осуществляться от специальной независимой и надежно заземленной розетки.

Шнур и вилка питания



- Не извлекайте вилку питания рывком. Плотно зажмите вилку питания в руке, а затем извлеките ее из розетки прямым движением. Убедитесь, что шнур питания не защемлен морозильником или пользователем. Не допускайте повреждения шнура питания при перемещении морозильника от стены.
- Не используйте поврежденный шнур питания или изношенную вилку питания. Для замены поврежденного шнура питания обратитесь к авторизованному сервисному персоналу.
- Отключите морозильник от электропитания перед чисткой, обслуживанием и заменой светодиодных ламп.

Утечка горючего газа



В случае утечки горючего газа откройте двери и окна, не вставляйте и не извлекайте вилку питания.

Назначение

Хранение продуктов

- Данный бытовой морозильник может использоваться только для хранения пищевых продуктов и не предназначен для хранения крови, лекарственных или биологических препаратов. В морозильнике воспрещается хранение легковоспламеняющихся и взрывоопасных продуктов, а также кислот или щелочей.
- Не кладите бутылочное пиво или напитки в морозильник во избежание образования трещин в таре продукта в процессе заморозки.
- При включенном морозильнике не прикасайтесь к поверхности замораживания в морозильном отделении влажными руками во избежание прилипания кожи к поверхности замораживания.

Среда использования

- Морозильник должен встраиваться в шкаф; со спецификациями шкафа можно ознакомиться в разделе «Указания по установке».
- Морозильник должен находиться на безопасном расстоянии от источников тепла. Не допускайте попадания прямых солнечных лучей на морозильник во избежание снижения его эксплуатационных характеристик.
- Не держите морозильник при отрицательной температуре окружающей среды, на открытом воздухе или под дождем.
- Не допускайте попадания влаги на морозильник. Если на морозильник прольется вода, немедленно вытрите ее во избежание образования ржавчины или повреждения электрической изоляции.
- Не ставьте тяжелые предметы или емкости с водой на морозильник во избежание получения травм или утечки электричества, вызванных падением тяжелых предметов или емкостей.
- Не устанавливайте и не используйте электрические приборы, такие как вилка питания, источник стабилизированного напряжения, микроволновая печь, сверху или внутри морозильника во избежание возникновения электромагнитных помех.
- Не храните и не используйте бензин или другие легковоспламеняющиеся вещества рядом с морозильником во избежание возгорания.

Обслуживание

Чистка

- Не используйте воду для опрыскивания морозильника. Убедитесь, что морозильник не находится во влажной среде, во избежание повреждения электрической изоляции.
- При чистке морозильника извлеките вилку питания из розетки. Убедитесь, что морозильник выключен в течение как минимум 5 минут, прежде чем снова подключить его к источнику питания, поскольку в противном случае компрессор может выйти из строя вследствие последовательной работы.

Техническая поддержка

Разбирать или ремонтировать морозильник может только квалифицированный специалист.
Опасно: риск закрытия ребенка внутри морозильника.
Действия перед утилизацией старого морозильника:
- снимите дверцы;
- оставьте полки на месте, чтобы исключить возможность попадания детей внутрь морозильника.

Подготовка морозильника перед эксплуатацией

1. Снимите все упаковочные материалы, включая основание из пенопласта и клейкую ленту, используемую для комплектующих деталей.

2. **Проверьте комплектующие детали и материалы.**
Проверьте детали внутри пакета согласно описи комплекта поставки.
При несоответствии обратитесь к продавцу.

3. **Поставьте морозильник в правильное положение.**

4. Очистите морозильник перед использованием (см. раздел «Очистка морозильника» на стр. 17).

5. После того как морозильник будет выровнен и очищен, подождите 2 часа перед подключением его к источнику питания.

6. **Снимите защитную пленку.**
Перед началом эксплуатации снимите защитную пленку для гарантированного вывода остаточного тепла из морозильника.

Пошаговая инструкция по первому использованию изделия

1 Подключение к источнику питания

После первого подключения к источнику питания потребуется несколько часов, чтобы завершить заморозку в морозильнике.

Заданная по умолчанию температура: –18 °C в морозильном отделении

2 Помещение продуктов в морозильник

Продукты можно поместить в морозильник через 2–3 часа после его подключения к источнику питания. Не храните чрезмерно большое количество продуктов в морозильнике. Общий вес продуктов, хранящихся на каждой полке, не должен превышать 24 кг.

3 Использование морозильника

После помещения продуктов в морозильник он должен поработать в течение 24 часов для достижения устойчивого состояния. После этого можно изменить настройки температуры.

Совет: после изменения настроек температуры потребуется некоторое время, чтобы температура в морозильнике стабилизировалась. Продолжительность зависит от температуры окружающей среды, частоты открывания дверец морозильника и свойств продуктов, хранящихся в морозильнике.

Для исправной работы морозильника соблюдайте приведенные ниже указания по установке.

Важные указания перед установкой

Установочное положение

Установите морозильник в месте, недоступном для попадания прямых солнечных лучей, а также на безопасном расстоянии от нагревательных приборов, таких как плиты, посудомоечные машины и т. д.

Электропитание

- При установке морозильника убедитесь, что вилка питания легко вставляется и извлекается.
- Вилка питания должна быть вставлена в специальную розетку во избежание внезапного отключения питания морозильника. Не используйте удлинитель или многорозеточный адаптер.
- Требования к источнику питания указаны на табличке, расположенной на левой стороне морозильника.
- Морозильник должен быть заземлен надлежащим образом.

Перечень деталей для установки

1. Передняя верхняя пластина	2. компонент рельса	3.Уплотнительная полоса	4. Винтовая крышка
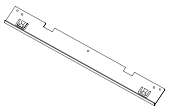	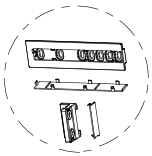		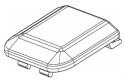
1 шт.	3 дана	1 дана	2 дана
5. Неподвижная мелкая пластина	**6. Винт с потайной головкой**	**7. Анкерный винт**	**8.Витн 6 шт.**
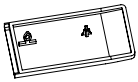	A 	B 	C 
1 дана	12 дана	6 дана	2 дана
9. Винт			
D 			
3 дана			

Основные размеры

Размер шкафа (мм)		Размер изделия (мм)	
Чистая ширина в пустом состоянии	573 ± 3	Ширина	540
Чистая глубина в пустом состоянии	≥ 560 (рекомендуется 600)	Глубина	545
Чистая высота в пустом состоянии	1782 ± 3	Высота	1770

Рекомендуемый размер шкафа

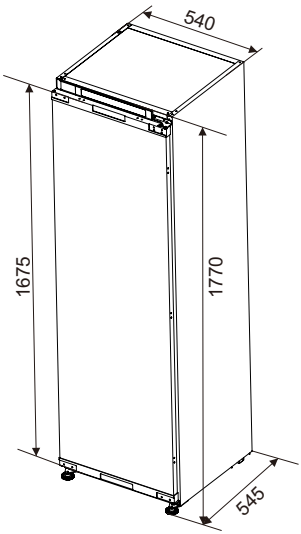

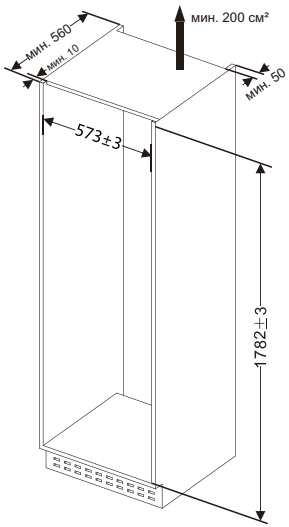

Подготовка морозильника перед установкой

1. Определитесь с направлением открывания двери

Дверца холодильника открывается с левой стороны. Чтобы произвести изменение, позволяющее открывать дверцу с правой стороны, поменяйте верхнюю и нижнюю петли местами и установите на левой стороне. Направление перестановки на схеме показано стрелкой. Установите крепежную пластину петли, снимите небольшую крепежную пластину с левой стороны, затем установите небольшую крепежную пластину с правой стороны после изменения направления открывания дверцы.

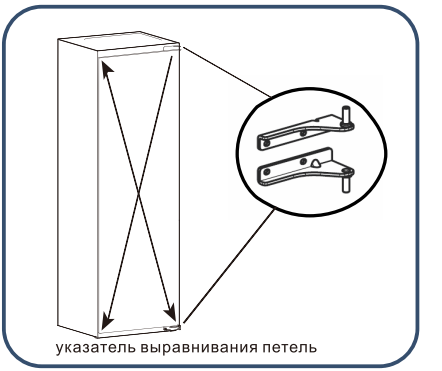

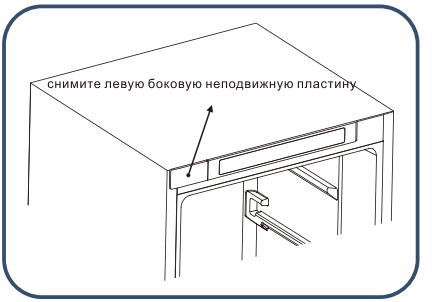



2. Установите переднюю верхнюю пластину

Закрепите переднюю верхнюю пластину в передней верхней части холодильника с помощью винтов.

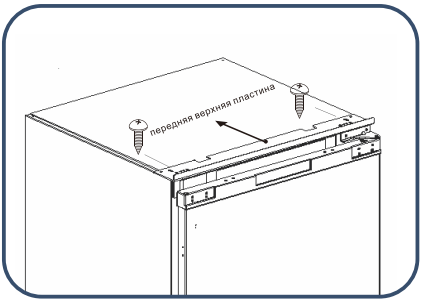

Пошаговая инструкция по установке морозильника внутри шкафа

1. Пропустите шнур питания через отверстие на задней панели шкафа. Если розетка находится внутри шкафа, сначала вставьте вилку в розетку, затем поместите холодильник в шкаф.
2. Поместите холодильник в шкаф, отрегулируйте положение холодильника в продольном направлении, чтобы передняя верхняя пластина столкнулась с верхней частей шкафа; Отрегулируйте положение холодильника справа и слева , чтобы растояние между открытой дверцы холодильника и боковой стенкой шкафа достигло 5-10 мм.

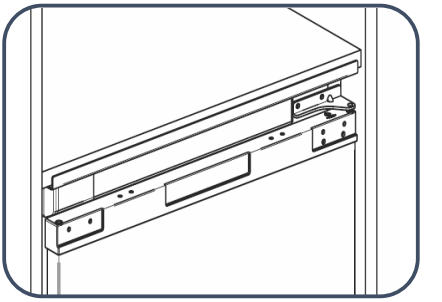

ОСТОРОЖНО

Не допускайте защемления шнура питания. В случае обрыва шнура питания может произойти возгорание.

3. Вдавливайте уплотнительную полосу в щель между открытой дверцей холодильника и боковой стенкой шкафа (не на сторону без дверной петли). Открывайте дверцу холодильника на сторону без дверной петли вплоть до стенки шкафа.



4. Прикрепите ножки на дне к шкафу с помощью винтов, затем прикрепите переднюю верхнюю пластину холодильника к верхней пластине шкафа.

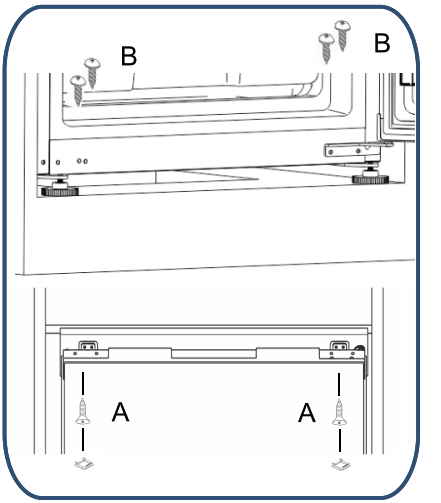

5.Классифицируйте компонент рельса по рисунке.

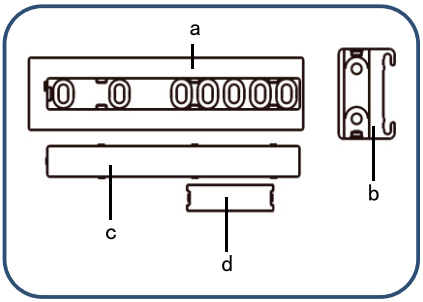

6.Как показано на рисунке, разместите три направляющие рельсы (a) на верхней, средней и нижней позициях внутренней стенки и дверцы шкафа (см. рисунок ниже) и последовательно закрепите их на дверной панели с помощью винтов.

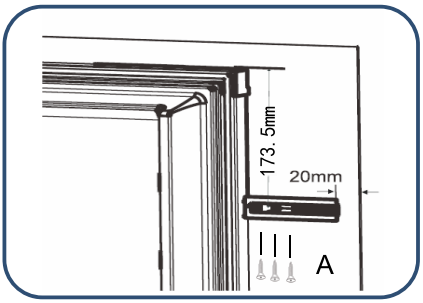

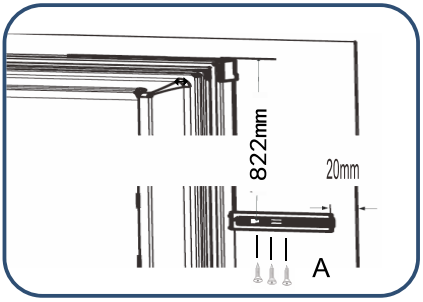

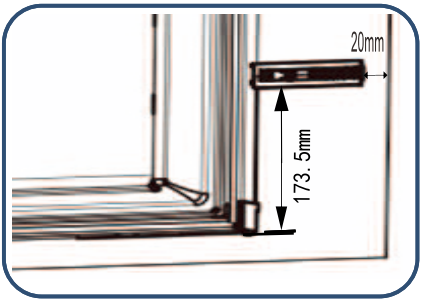

7. Закрепите крышку рельса (c) в рельс (a).

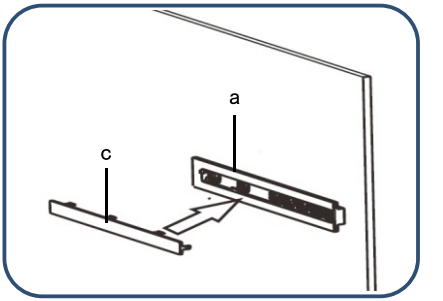

8. Открывайте дверцу холодильника и дверцу шкафа до 90 градусов, кладете ползун (b) на рельс (a), затем расположите дверцу холодильника рядом с дверью шкафа, и закрепите ползун (b) на дверцу холодильника винтом d (уже установленным на дверце) .

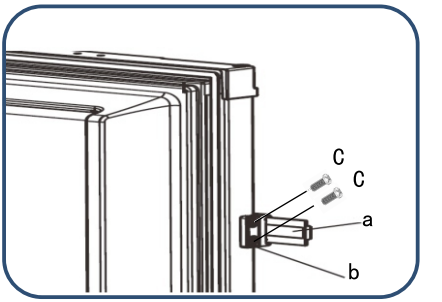

9.Установите крышку ползуна (c) на полз ун (b)

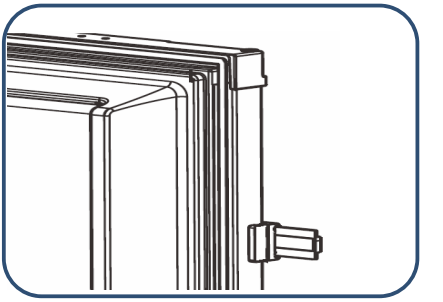

10.Аналогичным образом соедините две рцу холодильника с корпусом дверцы шк афа при помощи оставшихся 2 комплектов направляющих (среднее и нижнее положение)

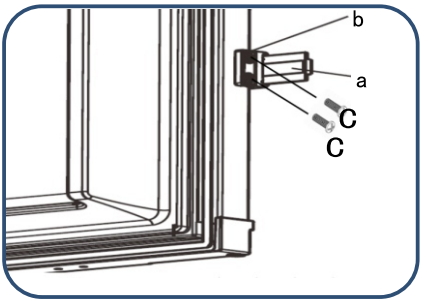

Советы по энергосбережению

Процесс установки

- Установите морозильник в месте с самой низкой температурой в помещении, вдали от прямых солнечных лучей, труб системы отопления, устройств регулировки вентиляции и других нагревательных приборов.
- Убедитесь, что морозильник хорошо проветривается.

Процесс эксплуатации

- Не заполняйте чрезмерно морозильник продуктами, чтобы обеспечить циркуляцию воздуха.
- Не накрывайте полки каким-либо материалом, например алюминиевой фольгой, вощеной бумагой или тканью.
- Не помещайте в морозильник слишком много горячих продуктов, оставьте достаточно места для обеспечения циркуляции воздуха.
- Сократите время открытия дверцы до минимально необходимого.

Подготовка продуктов к помещению в морозильник

- Снимите все пакеты.
- Очистите шкаф теплым средством для мытья посуды, чтобы удалить пыль, образовавшуюся во время производства и транспортировки.
- При первом использовании морозильника присутствует запах, но он исчезнет сразу после того, как температура внутри морозильника станет достаточно низкой.
- Морозильник должен поработать 2–3 часа без размещения в нем еды, чтобы в каждом отделении была достигнута приемлемая для него температура.
- Чтобы обеспечить максимальное использование пространства, можно снять ящик морозильника, но не рекомендуется снимать нижний ящик.

Процесс эксплуатации

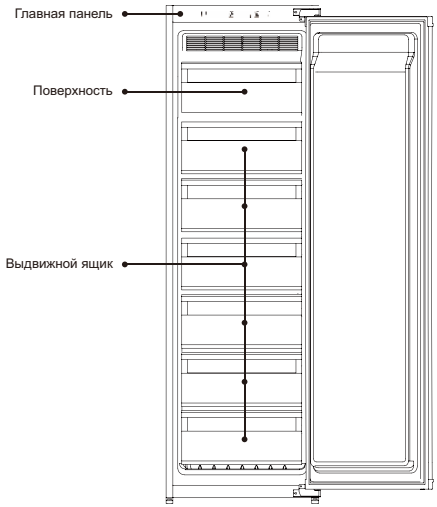

Панель управления

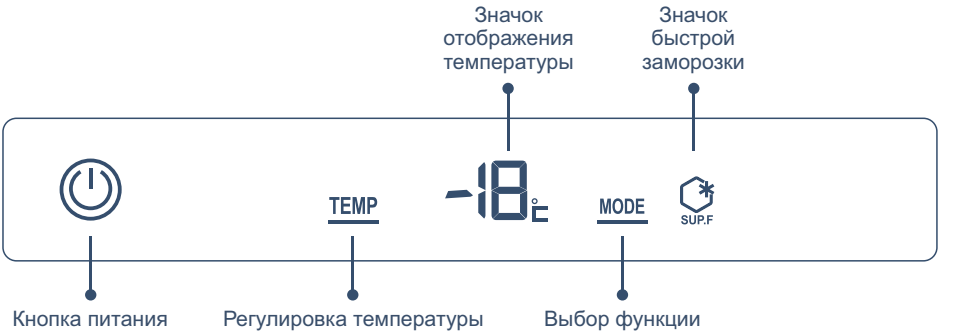

Кнопка питания:	включение/выключение морозильника
Регулировка температуры:	выбор температурного диапазона
Выбор функции:	выбор быстрого замораживания
Значок отображения температуры:	отображение текущей температурной зоны
Значок быстрой заморозки:	указание на быстрое замораживание

1. Выключатель питания

Включение морозильника

Когда морозильник находится в выключенном состоянии, нажмите и удерживайте кнопку «Выключение питания» в течение 3 секунд, индикатор включится, и морозильник начнет работать.

Выключение морозильника

Нажмите кнопку «Выключение питания» и удерживайте ее в течение 3 секунд, индикатор погаснет, и морозильник перестанет работать.



2. Отрегулируйте температуру в морозильном отделении

- Нажмите кнопку «Регулировка температуры», дисплей отображает текущую заданную температуру и мигает.
- Нажмите кнопку регулировки температуры еще раз, температура в морозильном отделении будет изменяться по очереди: «–12» — «–13» — «–14» — «–15» — «–16» — «–17» — «–18» — «–19» — «–20» — «–21» — «–22» — «–23» — «–24» — «–12».

Если в течение 5 секунд не будет нажата кнопка, подтвердится текущая настройка.



3. Функция быстрой заморозки

Включите функцию быстрой заморозки

Нажмите кнопку «Выбор режима», начнет мигать значок «Быстрая заморозка». Через 5 секунд загорится значок «Быстрая заморозка», и включится функция быстрой заморозки.



Выключение функции быстрой заморозки

В режиме быстрой заморозки нажмите кнопку «Выбор режима», начнет мигать значок «Быстрая заморозка». Через 5 секунд значок «Быстрая заморозка» погаснет, и морозильник выйдет из режима быстрой заморозки.



Низкая температура в морозильном отделении подходит для сохранения свежести продуктов, поэтому продукты, которые необходимо хранить в течение длительного времени, рекомендуется хранить в морозильном отделении, однако при этом следует учитывать рекомендуемый срок хранения, указанный на упаковке продуктов.

Рекомендуемый срок хранения и срок гарантии качества для различных пищевых продуктов

Пищевые продукты	Срок хранения (месяцы)	Гарантийный срок качества (месяцы)
Курица, говядина, баранина, креветки	4	9
Клецки, замороженные булочки, ребрышки, мороженое	4	6
Пироги, хлеб, нарезанное мясо, сыр	2	6
Крабы, морепродукты, колбаса, мороженое	1	3

Для получения подробной информации обратитесь к инструкции, приведенной на упаковке производителя пищевых продуктов, или к профессиональному руководству.
Конкретное время хранения зависит от качества продуктов, предварительной обработки перед замораживанием и различных требований каждой семьи к качеству продуктов.

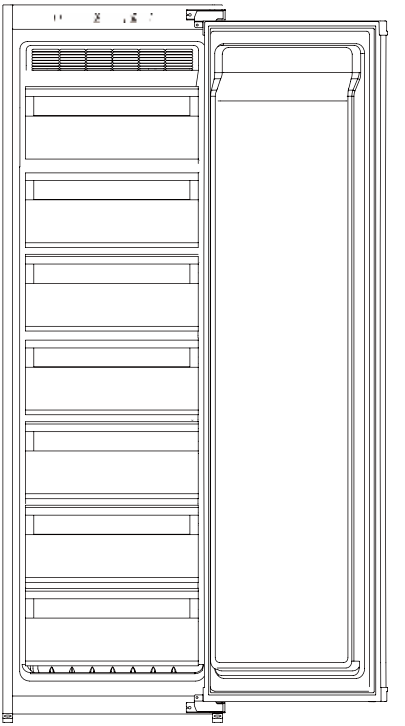

Меры предосторожности при хранении продуктов в морозильном отделении

Не помещайте горячие продукты в морозильник



Перед тем как поместить горячие продукты в морозильник, охладите их до комнатной температуры. Непосредственное размещение горячих продуктов приведет не только к повышению температуры внутри морозильника, но и к снижению свежести других продуктов.

Продукты должны быть очищены перед помещением в морозильник



Для поддержания санитарных условий в морозильнике очистите и высушите продукты перед их помещением в морозильник.

Герметично упакуйте продукты перед их помещением в морозильник



Храните продукты отдельно в соответствии с их классом, чтобы не только сохранить свежесть продуктов, но и не допустить их загрязнения посторонними запахами.

Не помещайте слишком много продуктов в морозильник

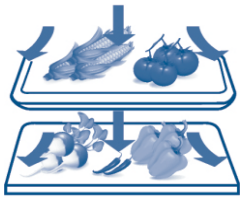

При хранении между продуктами следует оставлять промежутки, чтобы обеспечить наличие достаточного места для циркуляции воздуха и, соответственно, повышение эффективности заморозки.

Не допускайте контакта жирных продуктов с поверхностью желоба

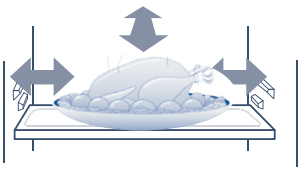

Контакт продуктов, особенно жирных, с поверхностью желоба приведет к коррозии желоба. Следы жира следует немедленно удалить с поверхности желоба.

Не размещайте продукты слишком близко к желобу

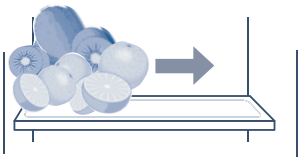

Размещайте продукты на небольшом расстоянии от желоба во избежание их примерзания.

Очистка морозильника

При наличии остатков продуктов внутри морозильника могут появиться неприятные запахи, поэтому необходимо проводить регулярную чистку морозильника.

Пошаговая инструкция по очистке

- Извлеките вилку питания из розетки, чтобы отключить морозильник от источника питания.
- Очистите морозильник мягкой тканью или губкой, смоченной в теплой воде или нейтральном моющем средстве.

Осторожно — Для чистки морозильника не используйте жесткие щетки, стальные проволочные щетки, органические растворители, такие как дезактивирующий порошок, бензин, банановое масло, ацетон, горячая вода, кислота или сода.

- Используйте сухую ткань для очистки воды на поверхности морозильника.

Внимание! — При чистке морозильника не используйте воду для распыления над морозильником во избежание утечки. Используйте сухую ткань для очистки электрических компонентов, таких как выключатель и светодиод.

Совет: уплотнитель дверцы быстро загрязняется, поэтому старайтесь поддерживать его чистоту.

Внимание! — В процессе ручного размораживания, обслуживания или очистки повышение температуры замороженных продуктов может привести к сокращению срока хранения.

Морозильное отделение размораживается автоматически. Размораживание в ручном режиме не требуется.

Внимание! — Не используйте механические устройства или другие способы для ускорения процесса размораживания.

Транспортировка морозильника

- Для отключения питания нажмите кнопку «Выключение питания» и удерживайте ее в течение 3 секунд, а затем извлеките вилку питания из розетки.
- Извлеките все продукты из морозильника.
- Используйте клейкую ленту для фиксации подвижных частей морозильника, таких как ящики, полки, контейнеры для фруктов и овощей и т. д.
- Закройте дверцу морозильника и зафиксируйте ее с помощью клейкой ленты во избежание открытия дверцы при транспортировке.
- При транспортировке угол наклона между морозильником и вертикальным направлением не должен превышать 45 градусов во избежание сбоя в работе морозильной системы.

Осторожно — Не допускается класть морозильник на бок.



Прекращение работы морозильника

Решение проблем, связанных с отключением электроэнергии

- Даже в летний период не возникнет проблем с хранением продуктов в течение 10 часов после отключения электроэнергии.
- Не загружайте новые продукты после отключения электроэнергии. Старайтесь не открывать дверцу морозильника.
- Если известно о предстоящем отключении электроэнергии, можно приготовить большее количество льда в герметичном контейнере и поместить его в верхнюю часть морозильного отделения.



Повышение температуры в морозильнике вследствие перебоев в подаче электроэнергии или других сбоев может привести к сокращению срока хранения и снижению качества продуктов.

Эксплуатация морозильника во время отпуска

- На время короткого отпуска извлеките скоропортящиеся продукты, установите требуемую температуру и закройте дверцу морозильника.

Период прекращения эксплуатации

- Если необходимо прекратить эксплуатацию морозильника на длительное время, извлеките вилку питания из розетки, отключите питание и почистите морозильник, как описано выше.
- Во время прекращения эксплуатации открывайте дверцу морозильника во избежание появления неприятного запаха в морозильнике.



- При отключении питания должно пройти не менее 5 минут перед повторным включением.
- В целом во избежание сокращения срока службы морозильника старайтесь не прекращать его эксплуатацию.



- Утилизация изделия должна происходить в соответствии с должной процедурой или выполняться профессиональными компаниями. Ни при каких условиях не допускается утилизировать изделие вместе с бытовым мусором во избежание причинения вреда окружающей среде или причинения другого вреда.