DUNAVOX

The Wine Cooling Experts

Построен в







DAB-28.65B



DAB-28.65SS



- B: полностью стеклянная дверь
- SS: рамка двери из нержавеющей стали
- Одно отделение
- Класс энергопотребления: A
- 28 бутылок (0,75 л Бордо)
- Деревянные полки
- Цифровое управление
- Светодиодная подсветка
- Перенавешиваемая дверь



DAB-28.65B & SS

Однозоновая встраиваемая компрессорная модель из серии Эксклюзив. DAB-28.65B и SS идеально подходит для современных кухонь, имеет элегантный дизайн и стильную ручку из нержавеющей стали. Бутылки располагаются на прочных деревянных полках, установленных в великолепном светло-голубом интерьере. Обратите внимание, что данная модель не предназначена для использования как отдельностоящий шкаф, но должна быть встроена в кухню наряду с кухонными шкафами и бытовой техникой.

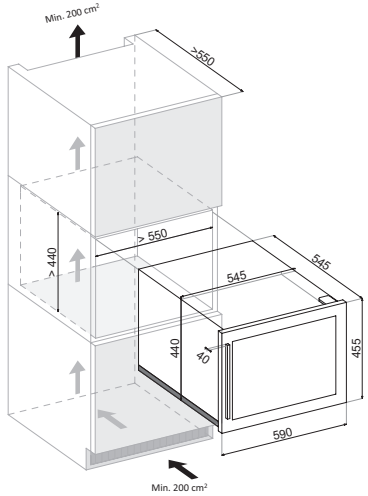

Kitchen_2016_235x160mm.indd 3 16/12/16 13:52



Kitchen_2016_235x160mm.indd 4 16/12/16 13:52



DAB-36.80DB



DAB-36.80DSS



- DB: полностью стеклянная дверь
- DSS: рамка двери из нержавеющей стали
- Два отделения
- Класс энергопотребления: A
- Верхнее: 22 бутылки (0,75 л Бордо)
- Нижнее: 12 бутылок (0,75 л Бордо)
- Деревянные полки
- Цифровое управление
- Светодиодная подсветка
- Перенавешиваемая дверь



DAB-36.80DB & DSS

Двухзоновая встраиваемая компрессорная модель из серии Эксклюзив. DAB-36.80DB и DSS идеально подходит для современных кухонь, имеет элегантный дизайн и стильную ручку из нержавеющей стали. Бутылки располагаются на прочных деревянных полках, установленных в великолепном светло-голубом интерьере. Обратите внимание, что данная модель не предназначена для использования как отдельностоящий шкаф, но должна быть встроена в кухню наряду с кухонными шкафами и бытовой техникой.

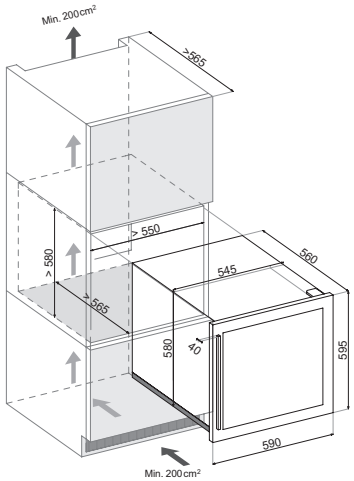

Kitchen_2016_235x160mm.indd 5 16/12/16 13:53





DX-57.146DBK



DX-57.146DSK



- DBK: полностью стеклянная дверь
- DSK: рамка двери из нержавеющей стали
- Два отделения
- Класс энергопотребления: B
- Верхнее: 22 бутылки (0,75 л Бордо)
- Нижнее: 35 бутылок (0,75 л Бордо)
- Деревянные полки
- Цифровое управление
- Светодиодная подсветка
- Перенавешиваемая дверь



DX-57.146DBK & DSK

Двухзоновая встраиваемая компрессорная модель из серии Эксклюзив. DX-57.146DBK и DSK идеально подходит для современных кухонь, имеет элегантный дизайн и стильную ручку из нержавеющей стали. Бутылки располагаются на прочных деревянных полках, установленных в великолепном светло-голубом интерьере. Обратите внимание, что данная модель не предназначена для использования как отдельностоящий шкаф, но должна быть встроена в кухню наряду с кухонными шкафами и бытовой техникой.

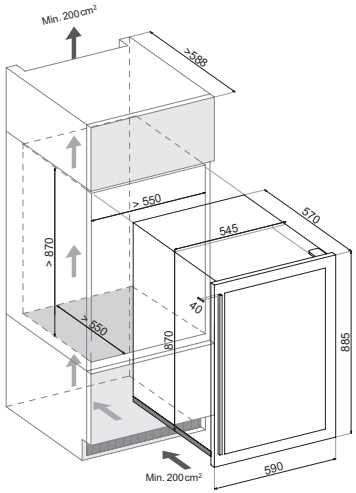

Kitchen_2016_235x160mm.indd 7 16/12/16 13:53





DAB-89.215DB



DAB-89.215DSS



- DB: полностью стеклянная дверь
- DSS: рамка двери из нержавеющей стали
- Два отделения
- Класс энергопотребления: A
- Верхнее: 30 бутылок (0,75 л Бордо)
- Нижнее: 57 бутылок (0,75 л Бордо)
- Деревянные полки
- Цифровое управление
- Светодиодная подсветка
- Перенавешиваемая дверь



DAB-89.215DB & DSS

Двухзоновая встраиваемая компрессорная модель из серии Эксклюзив. DAB-89.215DB и DSS идеально подходит для современных кухонь, имеет элегантный дизайн и стильную ручку из нержавеющей стали. Бутылки располагаются на прочных деревянных полках, установленных в великолепном светло-голубом интерьере. Обратите внимание, что данная модель не предназначена для использования как отдельностоящий шкаф, но должна быть встроена в кухню наряду с кухонными шкафами и бытовой техникой.

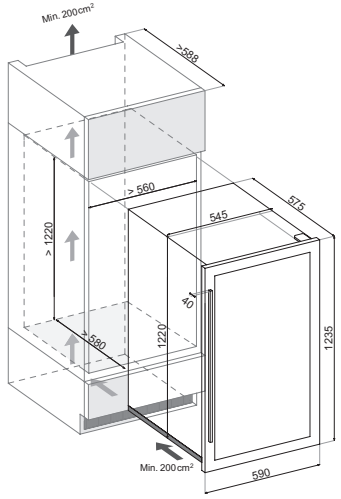

Kitchen_2016_235x160mm.indd 9 16/12/16 13:53





DX-7.20BK/DP



DX-7.20SSK/DP

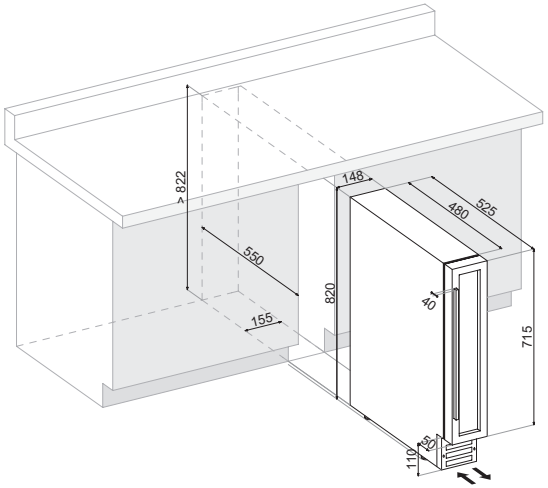



- BK: полностью стеклянная дверь
- SSK: рамка двери из нержавеющей стали
- Одно отделение
- Класс энергопотребления: B
- вместимость 7 бутылок (0,75 л Бордо)
- Цифровое управление
- Светодиодная подсветка
- Перенавешиваемая дверь



DX-7.20BK/DP & SSK/DP

Однозоновая встраиваемая под столешницу модель из серии Эксклюзив. DX-7.20BK/DP и SSK/DP идеально подходит для современных кухонь, имеет элегантный дизайн и стильную ручку из нержавеющей стали. Бутылки располагаются на держателях, установленных в великолепном светло-голубом интерьере. Обратите внимание, что данная модель предназначена для встраивания под столешницу.

Kitchen_2016_235x160mm.indd 11 16/12/16 13:54


DUNAVOX



DAU-17.57DB



DAU-17.57DSS



- DB: полностью стеклянная дверь
- DSS: рамка двери из нержавеющей стали
- Два отделения
- Класс энергопотребления: A
- Верхнее: 6 бутылок (0,75 л Бордо)
- Нижнее: 11 бутылок (0,75 л Бордо)
- Деревянные полки
- Цифровое управление
- Светодиодная подсветка
- Перенавешиваемая дверь



DAU-17.57DB & DSS

Двухзоновая встраиваемая под столешницу модель из серии Эксклюзив. DAU-17.5DB и DSS идеально подходит для современных кухонь, имеет элегантный дизайн и стильную ручку из нержавеющей стали. Бутылки располагаются на прочных деревянных полках, установленных в великолепном светло-голубом интерьере. Обратите внимание, что данная модель предназначена для встраивания под столешницу.

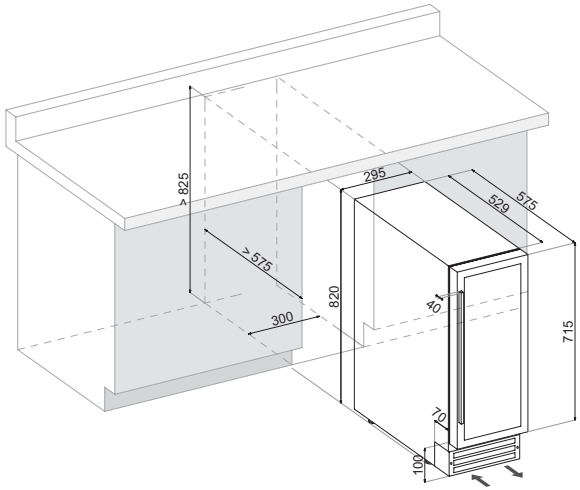

Kitchen_2016_235x160mm.indd 13 16/12/16 13:54





DX-19.58BK/DP



DX-19.58SSK/DP

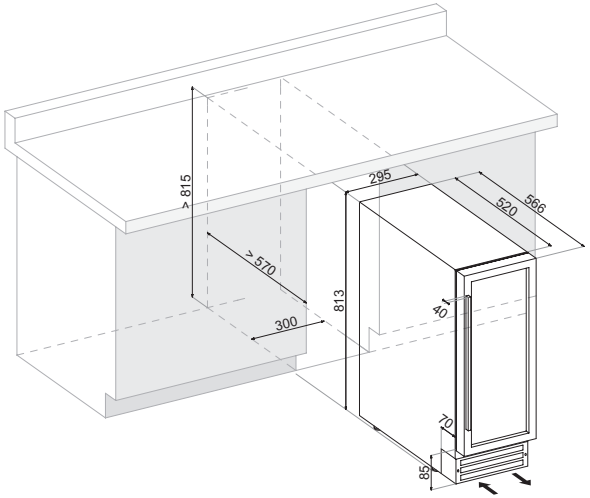



- BK: полностью стеклянная дверь
- SSK: рамка двери из нержавеющей стали
- Одно отделение
- Класс энергопотребления: B
- вместимость 19 бутылок (0,75 л Бордо)
- Деревянные полки
- Цифровое управление
- Светодиодная подсветка
- Перенавешиваемая дверь



DX-19.58BK/DP & SSK/DP

Однозоновая встраиваемая под столешницу модель из серии Эксклюзив. DX-19.58BK/DP и SSK/DP идеально подходит для современных кухонь, имеет элегантный дизайн и стильную ручку из нержавеющей стали. Бутылки располагаются на на прочных деревянных полках, установленных в великолепном светло-голубом интерьере. Обратите внимание, что данная модель предназначена для встраивания под столешницу.

Kitchen_2016_235x160mm.indd 15 16/12/16 13:54





DAU-32.81B



DAU-32.81SS

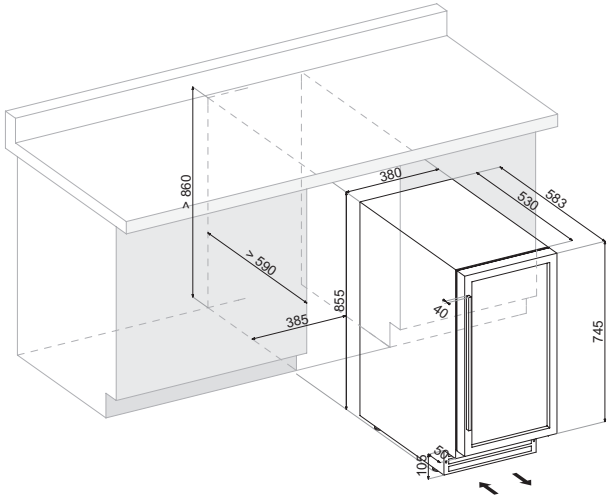



- B: полностью стеклянная дверь
- SS: рамка двери из нержавеющей стали
- Одно отделение
- Класс энергопотребления: A
- 32 бутылки (0,75 л Бордо)
- Деревянные полки
- Цифровое управление
- Светодиодная подсветка
- Перенавешиваемая дверь
- Угольный фильтр



DAU-32.81B & SS

Однозоновая встраиваемая под столешницу модель из серии Эксклюзив. DAU-32.81B и SS идеально подходит для современных кухонь, имеет элегантный дизайн и стильную ручку из нержавеющей стали. Бутылки располагаются на на прочных деревянных полках, установленных в великолепном светло-голубом интерьере. Обратите внимание, что данная модель предназначена для встраивания под столешницу.

Kitchen_2016_235x160mm.indd 17 16/12/16 13:55





DAU-32.81DB



DAU-32.81DSS

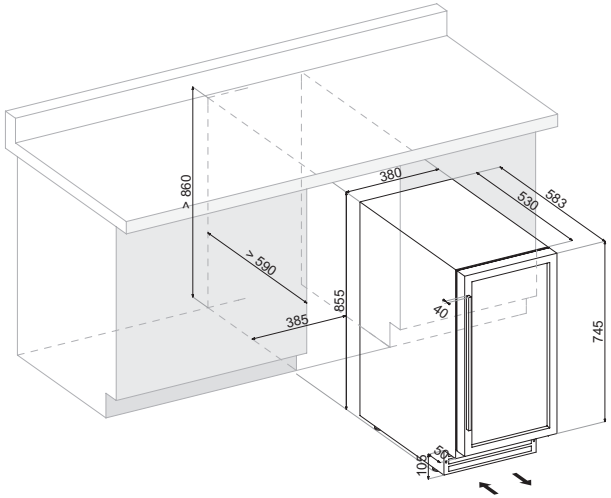

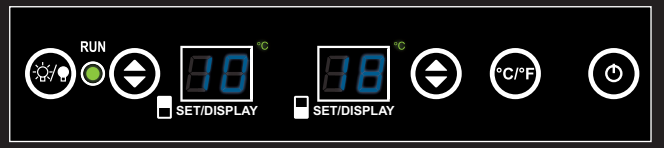

- DB: полностью стеклянная дверь
- DSS: рамка двери из нержавеющей стали
- Два отделения
- Класс энергопотребления: A
- Верхнее: 15 бутылок (0,75 л Бордо)
- Нижнее: 17 бутылок (0,75 л Бордо)
- Деревянные полки
- Цифровое управление
- Светодиодная подсветка
- Перенавешиваемая дверь
- Угольный фильтр



DAU-32.81DB & DSS

Двухзоновая встраиваемая под столешницу модель из серии Эксклюзив. DAU-32.81DB и DSS идеально подходит для современных кухонь, имеет элегантный дизайн и стильную ручку из нержавеющей стали. Бутылки располагаются на прочных деревянных полках, установленных в великолепном светло-голубом интерьере. Обратите внимание, что данная модель предназначена для встраивания под столешницу.

Kitchen_2016_235x160mm.indd 19 16/12/16 13:55





DAU-46.146DB



DAU-46.146DSS

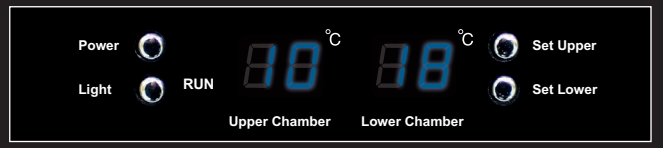

- DB: полностью стеклянная дверь
- DSS: рамка двери из нержавеющей стали
- Два отделения
- Класс энергопотребления: A
- Верхнее: 16 бутылок (0,75 л Бордо)
- Нижнее: 30 бутылок (0,75 л Бордо)
- Деревянные полки
- Цифровое управление
- Светодиодная подсветка
- Угольный фильтр
- Перенавешиваемая дверь



DAU-46.146DB & DSS

Двухзоновая встраиваемая под столешницу модель из серии Эксклюзив. DAU-46.146DB и DSS идеально подходит для современных кухонь, имеет элегантный дизайн и стильную ручку из нержавеющей стали. Бутылки располагаются на прочных деревянных полках, установленных в великолепном светло-голубом интерьере. Обратите внимание, что данная модель предназначена для встраивания под столешницу.

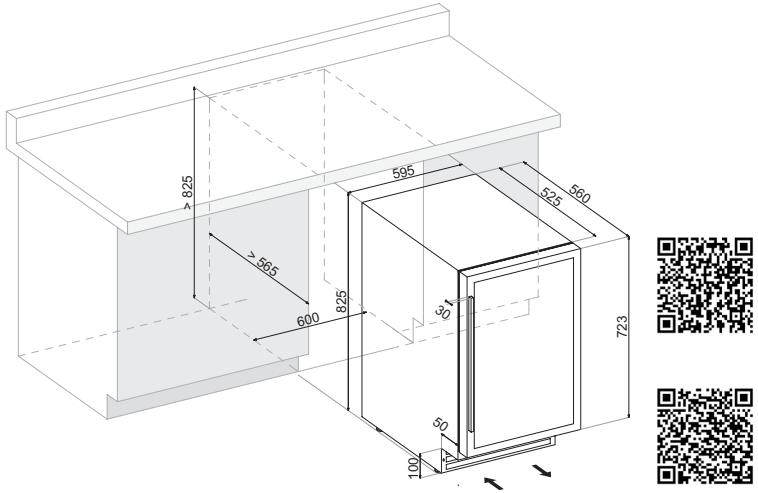

Kitchen_2016_235x160mm.indd 21 16/12/16 13:55



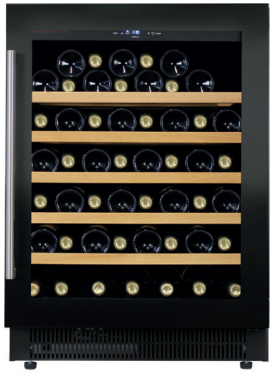

DAU-52.146B



DAU-52.146SS

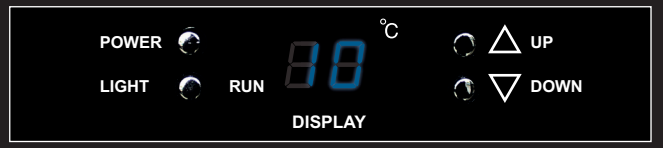

- B: полностью стеклянная дверь
- SS: рамка двери из нержавеющей стали
- Одно отделение
- Класс энергопотребления: A
- 52 бутылки (0,75 л Бордо)
- Деревянные полки
- Цифровое управление
- Светодиодная подсветка
- Угольный фильтр
- Перенавешиваемая дверь



DAU-52.146B & SS

Однозоновая встраиваемая под столешницу модель из серии Эксклюзив. DAU-52.146B и SS идеально подходит для современных кухонь, имеет элегантный дизайн и стильную ручку из нержавеющей стали. Бутылки располагаются на на прочных деревянных полках, установленных в великолепном светло-голубом интерьере. Обратите внимание, что данная модель предназначена для встраивания под столешницу.

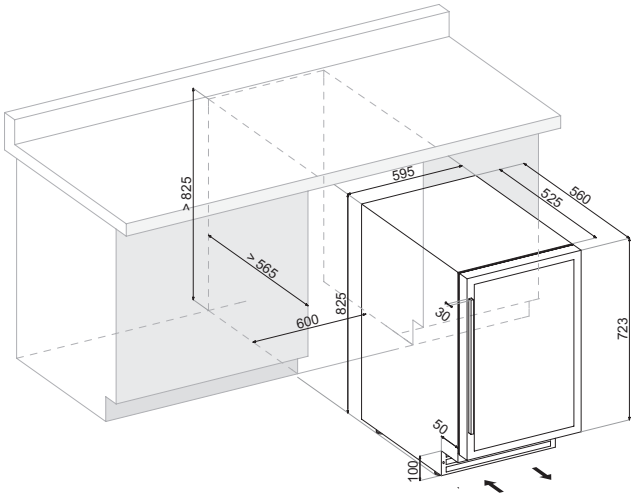

Kitchen_2016_235x160mm.indd 23 16/12/16 13:56



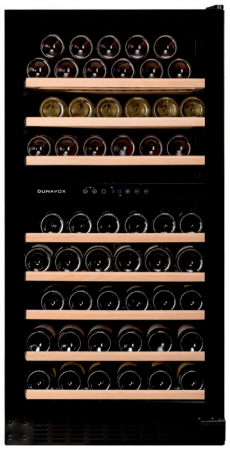

DX-94.270DBK



DX-94.270SDSK



- DBK: полностью стеклянная дверь
- SDSK: рамка двери из нержавеющей стали
- Два отделения
- Класс энергопотребления: D
- Верхнее: 46 бутылок (0,75 л Бордо)
- Нижнее: 48 бутылок (0,75 л Бордо)
- Деревянные полки
- Цифровое управление
- Светодиодная подсветка
- Угольный фильтр
- Перенавешиваемая дверь



DX-94.270DBK & SDSK

Двухзоновая отдельностоящая модель из серии Эксклюзив. DX-94.270DBK и SDSK идеально подходит для современных кухонь, имеет элегантный дизайн и стильную ручку из нержавеющей стали (только для версии SDSK). Бутылки располагаются на прочных деревянных полках, установленных в великолепном светло-голубом интерьере. Обратите внимание, что данная модель подходит для использования как отдельностоящая, так и для встраивания.

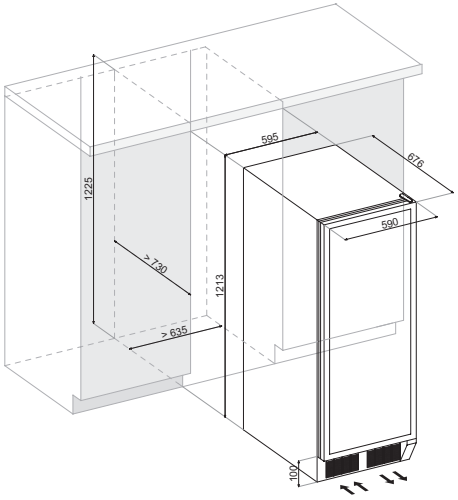

Kitchen_2016_235x160mm.indd 25 16/12/16 13:56



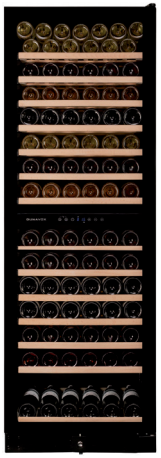

DX-166.428DBK



DX-166.428SDSK

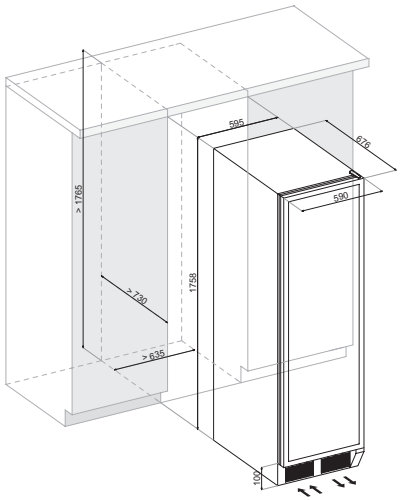



- DBK: полностью стеклянная дверь
- SDSK: рамка двери из нержавеющей стали
- Два отделения
- Класс энергопотребления: D
- Верхнее: 86 бутылок (0,75 л Бордо)
- Нижнее: 80 бутылок (0,75 л Бордо)
- Деревянные полки
- Цифровое управление
- Светодиодная подсветка
- Угольный фильтр
- Перенавешиваемая дверь



DX-166.428DBK & SDSK

Двухзоновая отдельностоящая модель из серии Эксклюзив. DX-166.428DBK и SDSK идеально подходит для современных кухонь, имеет элегантный дизайн и стильную ручку из нержавеющей стали (только для версии SDSK). Бутылки располагаются на проволочных/ деревянных полках, установленных в великолепном светло-голубом интерьере. Обратите внимание, что данная модель подходит для использования как отдельностоящая, так и для встраивания.

Kitchen_2016_235x160mm.indd 27 16/12/16 13:56





DX-170.490TBK



DX-170.490STSK

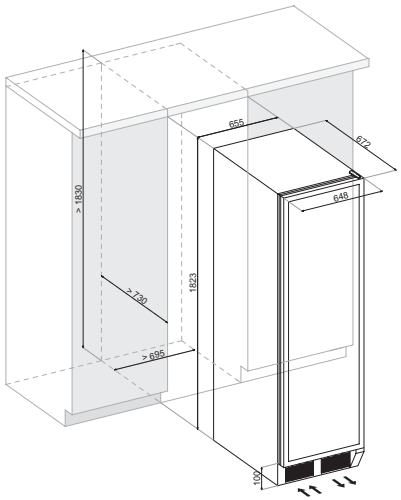



- TBK: полностью стеклянная дверь
- STSK: рамка двери из нержавеющей стали
- Три отделения
- Класс энергопотребления: D
- Верхнее: 37 бутылок (0,75 л Бордо)
- Среднее: 78 бутылок (0,75 л Бордо)
- Нижнее: 55 бутылок (0,75 л Бордо)
- Деревянные полки
- Цифровое управление
- Светодиодная подсветка
- Угольный фильтр
- Перенавешиваемая дверь



DX-170.490TBK & STSK

Трехзоновая отдельностоящая модель из серии Эксклюзив. DX-170.490TBK и STSK идеально подходит для современных кухонь, имеет элегантный дизайн и стильную ручку из нержавеющей стали (только для версии STSK). Бутылки располагаются на проволочных/ деревянных полках, установленных в великолепном светло-голубом интерьере. Обратите внимание, что данная модель подходит для использования как отдельностоящая, так и для встраивания.

Kitchen_2016_235x160mm.indd 29 16/12/16 13:57





DX-181.490DBK



DX-181.490SDSK

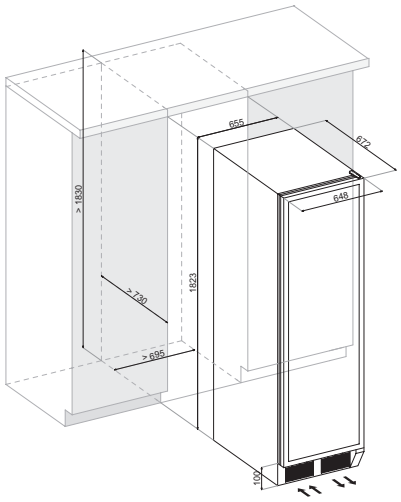



- DBK: полностью стеклянная дверь
- SDSK: рамка двери из нержавеющей стали
- Два отделения
- Класс энергопотребления: D
- Верхнее: 89 бутылок (0,75 л Бордо)
- Нижнее: 92 бутылки (0,75 л Бордо)
- Деревянные полки
- Цифровое управление
- Светодиодная подсветка
- Угольный фильтр
- Перенавешиваемая дверь



DX-181.490DBK & SDSK

Двухзоновая отдельностоящая модель из серии Эксклюзив. DX-181.490DBK и SDSK идеально подходит для современных кухонь, имеет элегантный дизайн и стильную ручку из нержавеющей стали (только для версии SDSK). Бутылки располагаются на проволочных/ деревянных полках, установленных в великолепном светло-голубом интерьере. Обратите внимание, что данная модель подходит для использования как отдельностоящая, так и для встраивания.

Kitchen_2016_235x160mm.indd 31 16/12/16 13:57





DX-194.490BK



DX-194.490SSK

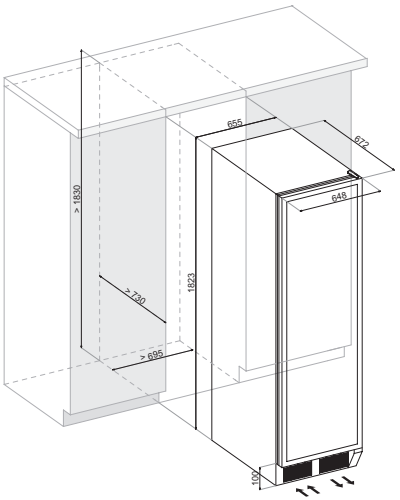



- BK: полностью стеклянная дверь
- SSK: рамка двери из нержавеющей стали
- Одно отделение
- Класс энергопотребления: D
- 194 бутылки (0,75 л Бордо)
- Деревянные полки
- Цифровое управление
- Светодиодная подсветка
- Угольный фильтр
- Перенавешиваемая дверь



DX-194.490BK & SSK

Однозоновая отдельностоящая модель из серии Эксклюзив. DX-194.490BK и SSK идеально подходит для современных кухонь, имеет элегантный дизайн и стильную ручку из нержавеющей стали (только для версии SSK). Бутылки располагаются на проволочных/ деревянных полках, установленных в великолепном светло-голубом интерьере. Обратите внимание, что данная модель подходит для использования как отдельностоящая, так и для встраивания.

Kitchen_2016_235x160mm.indd 33 16/12/16 13:58

Технические условия

Модель	DAB-28.65B & SS	DAB-36.80DB & DSS	DX-57.146DBK & DSK	DAB-89.215DB & DSS	DX-7.20BK/DP & SSK/DP	DAU-17.57DB & DSS	DX-19.58BK/DP & SSK/DP	DAU-32.81B & SS
Количество бутылок (0,75 л Бордо)	28	верхняя зона: 22 нижняя зона: 12	верхняя зона: 22 нижняя зона: 35	верхняя зона: 30 нижняя зона: 57	7	верхняя зона: 6 нижняя зона: 11	19	32
Рабочая температура	+5 °C to + 22 °C	верхняя зона: +5 °C to + 22 °C нижняя зона: +5 °C to + 22 °C	верхняя зона: +5 °C to + 22 °C нижняя зона: +5 °C to + 22 °C	верхняя зона: +5 °C to + 22 °C нижняя зона: +5 °C to + 22 °C	+5 °C to + 22 °C	верхняя зона: +5 °C to + 22 °C нижняя зона: +5 °C to + 22 °C	+5 °C to + 22 °C	+5 °C to + 22 °C
Тип дверного стекла	тонированное	тонированное	тонированное	с УФ фильтром	тонированное	тонированное	тонированное	тонированное
Рамка двери	нет/нержавеющая сталь	нет/нержавеющая сталь	нет/нержавеющая сталь	нет/нержавеющая сталь	нет/нержавеющая сталь	нет/нержавеющая сталь	нет/нержавеющая сталь	нет/нержавеющая сталь
Перенавешиваемая дверь	да	да	да	да	да	да	да	да
Замок двери	нет	нет	нет	нет	нет	нет	нет	нет
Полка	деревянная	деревянная	деревянная	деревянная	нет	деревянная	деревянная	деревянная
Подсветка	да	да	да	да	да	да	да	да
Разморозка	автоматическая	автоматическая	автоматическая	автоматическая	автоматическая	автоматическая	автоматическая	автоматическая
Угольный фильтр	нет	нет	нет	нет	нет	нет	нет	да
Объем	65 литров	75 литров	138 литров	203 литров	20 литров	57 литров	58 литров	81 литр
Высота	455 мм	595 мм	885 мм	1234 мм	825 мм	820 мм	820 мм	855 мм
Ширина	590 мм	590 мм	590 мм	590 мм	145 мм	295 мм	295 мм	380 мм
Глубина	545 мм	563 мм	545 мм	563 мм	525 мм	570 мм	564 мм	583 мм
Глубина плинтуса (включая дверь)	-	-	-	-	75 мм	110 мм	118 мм	95 мм
Энергопотребление	140 кВт/год	140 кВт/год	195 кВт/год	150 кВт/год	186 кВт/год	139 кВт/год	169 кВт/год	138 кВт/год
Класс энергопотребления	A	A	B	A	B	A	B	A
Уровень шума	39 дБ	39 дБ	42 дБ	40 дБ	43 дБ	40 дБ	39 дБ	40 дБ
Вес нетто	27 кг	32 кг	45 кг	59 кг	18 кг	27 кг	29 кг	32 кг

Kitchen_2016_235x160mm.indd 34 16/12/16 13:58

Технические условия

Модель	DAU-32.81DB & DSS	DAU-46.146DB & DSS	DAU-52.146B & SS	DX-94.270DBK & SDSK	DX-166.428DBK & SDSK	DX-170.490TBK & STSK	DX-181.490DBK & SDSK	DX-194.490BK & SSK
Количество бутылок (0,75 л Бордо)	верхняя зона: 15 нижняя зона: 17	верхняя зона: 16 нижняя зона: 30	52	верхняя зона: 46 нижняя зона: 48	верхняя зона: 86 нижняя зона: 80	верхняя зона: 37 средняя зона: 78 нижняя зона: 55	верхняя зона: 89 нижняя зона: 92	194
Рабочая температура	верхняя зона: +5 °C to + 12 °C нижняя зона: +12 °C to + 22 °C	верхняя зона: +5 °C to + 12 °C нижняя зона: +12 °C to + 18 °C	+5 °C to + 18 °C	верхняя зона: +5 °C to + 12 °C нижняя зона: +12 °C to + 22 °C	верхняя зона: +5 °C to + 12 °C нижняя зона: +12 °C to + 22 °C	верхняя зона: +12 °C to + 22 °C средняя зона: +5 °C to + 12 °C нижняя зона: +12 °C to + 22 °C	верхняя зона: +5 °C to + 12 °C нижняя зона: +12 °C to + 22 °C	+5 °C to + 22 °C
Тип дверного стекла	тонированное	тонированное	тонированное	с УФ фильтром	с УФ фильтром	с УФ фильтром	с УФ фильтром	с УФ фильтром
Рамка двери	нет/нержавеющая сталь	нет/нержавеющая сталь	нет/нержавеющая сталь	нет/нержавеющая сталь	нет/нержавеющая сталь	нет/нержавеющая сталь	нет/нержавеющая сталь	нет/нержавеющая сталь
Перенавешиваемая дверь	да	да	да	да	да	да	да	да
Замок двери	нет	нет	нет	да	да	да	да	да
Полка	деревянная	деревянная	деревянная	деревянная	деревянная	деревянная	деревянная	деревянная
Подсветка	да	да	да	да	да	да	да	да
Разморозка	автоматическая	автоматическая	автоматическая	автоматическая	автоматическая	автоматическая	автоматическая	автоматическая
Угольный фильтр	да	да	да	да	да	да	да	да
Объем	81 литр	146 литров	146 литров	270 литров	428 литров	490 литров	490 литров	490 литров
Высота	855 мм	820 мм	820 мм	1200 мм	1770 мм	1820 мм	1820 мм	1820 мм
Ширина	380 мм	595 мм	595 mm	595 мм	595 мм	655 мм	655 мм	655 мм
Глубина	583 мм	562 мм	562 мм	680 мм	680 мм	680 мм	680 мм	680 мм
Глубина плинтуса (включая дверь)	95 мм	90 мм	90 мм	45 мм	45 мм	45 мм	45 мм	45 мм
Энергопотребление	138 кВт/год	145 кВт/год	145 кВт/год	314 кВт/год	310 кВт/год	323 кВт/год	319 кВт/год	318 кВт/год
Класс энергопотребления	A	A	A	D	D	D	D	D
Уровень шума	40 дБ	43 дБ	44 дБ	39 дБ	40 дБ	40 дБ	40 дБ	40 дБ
Вес нетто	32 кг	50 кг	44 кг	72 кг	102 кг	108 кг	108 кг	108 кг

Kitchen_2016_235x160mm.indd 35 16/12/16 13:58

www.dunavox.com

