Instructions for use

WASHER-DRYER

! This symbol reminds you to read this instruction manual.

GB English,1

HU Magyar,13

CZ Česky,25

SK Slovensky,37

RO Română,49

UA Українська,61

CIS Русский,73

WDG 862

Contents

Installation, 2-3
Unpacking and levelling
Connecting the electricity and water supplies
The first wash cycle
Technical data

Care and maintenance, 4
Cutting off the water and electricity supplies
Cleaning the washer-dryer
Cleaning the detergent dispenser drawer
Caring for the door and drum of your appliance
Cleaning the pump
Checking the water inlet hose

Precautions and advice, 5
General safety
Disposal
Opening the porthole door manually

Description of the washer-dryer, 6-7
Control panel
Display

How to run a wash cycle or a drying cycle, 8

Wash cycles and options, 9
Table of programmes and wash cycles
Wash options

Detergents and laundry, 10
Detergent dispenser drawer
Preparing the laundry
Special wash cycles

Troubleshooting, 11

Service, 12

Installation

GB

! This instruction manual should be kept in a safe place for future reference. If the washer-dryer is sold, transferred or moved, make sure that the instruction manual remains with the machine so that the new owner is able to familiarise himself/herself with its operation and features.
! Read these instructions carefully: they contain vital information relating to the safe installation and operation of the appliance.

Unpacking and levelling

Unpacking

1. Remove the washer-dryer from its packaging.
2. Make sure that the washer-dryer has not been damaged during the transportation process. If it has been damaged, contact the retailer and do not proceed any further with the installation process.

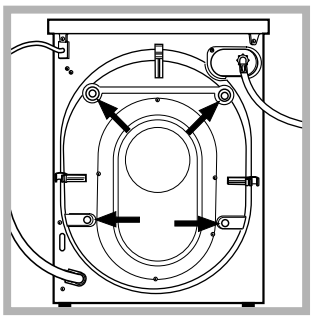

3. Remove the **4** protective screws (used during transportation) and the rubber washer with the corresponding spacer, located on the rear part of the appliance (*see figure*).

4. Close off the holes using the plastic plugs provided.
5. Keep all the parts in a safe place: you will need them again if the washer-dryer needs to be moved to another location.
! Packaging materials should not be used as toys for children.

Levelling

1. Install the washer-dryer on a flat sturdy floor, without resting it up against walls, furniture cabinets or anything else.

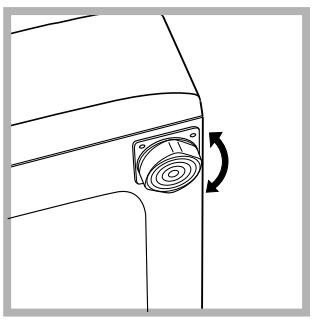

2. If the floor is not perfectly level, compensate for any unevenness by tightening or loosening the adjustable front feet (*see figure*); the angle of inclination, measured in relation to the worktop, must not exceed 2°.

Levelling the machine correctly will provide it with stability, help to avoid vibrations and excessive noise and prevent it from shifting while it is operating. If it is placed on carpet or a rug, adjust the feet in such a way as to allow a sufficient ventilation space underneath the washer-dryer.

Connecting the electricity and water supplies

Connecting the water inlet hose

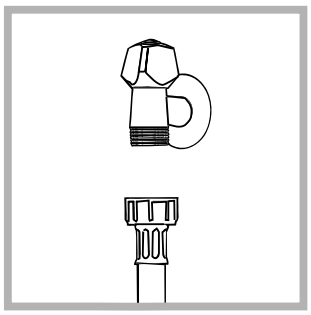

1. Connect the supply pipe by screwing it to a cold water tap using a ¾ gas threaded connection *(see figure).*
Before performing the connection, allow the water to run freely until it is perfectly clear.

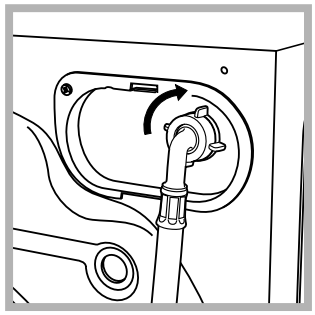

2. Connect the inlet hose to the washer-dryer by screwing it onto the corresponding water inlet of the appliance, which is situated on the top right-hand side of the rear part of the appliance *(see figure)*.

3. Make sure that the hose is not folded over or bent.

! The water pressure at the tap must fall within the values indicated in the Technical details table *(see page 3).*

! If the inlet hose is not long enough, contact a specialised shop or an authorised technician.

! Never use second-hand hoses.

! Use the ones supplied with the machine.

Connecting the drain hose

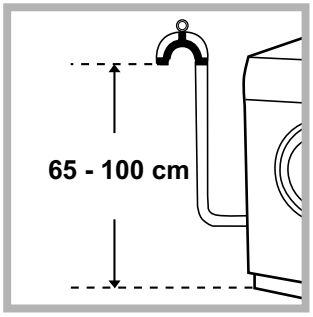

Connect the drain hose, without bending it, to a drainage duct or a wall drain located at a height between 65 and 100 cm from the floor;

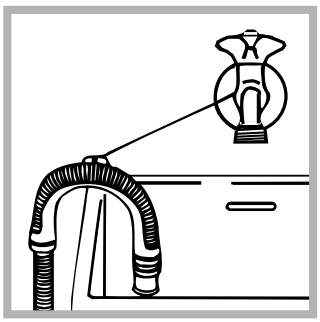

alternatively, rest it on the side of a washbasin or bathtub, fastening the duct supplied to the tap (*see figure*). The free end of the hose should not be underwater.

! We advise against the use of hose extensions; if it is absolutely necessary, the extension must have the same diameter as the original hose and must not exceed 150 cm in length.

Electrical connections

Before plugging the appliance into the electricity socket, make sure that:

- the socket is earthed and complies with all applicable laws;
- the socket is able to withstand the maximum power load of the appliance as indicated on the Technical Data Plate fixed on the machine*;*
- the power supply voltage falls within the values indicated on the Technical Data Plate fixed on the machine*;*
- the socket is compatible with the plug of the washer-dryer. If this is not the case, replace the socket or the plug.

! The washer-dryer must not be installed outdoors, even in covered areas. It is extremely dangerous to leave the appliance exposed to rain, storms and other weather conditions.

! When the washer-dryer has been installed, the electricity socket must be within easy reach.

! Do not use extension cords or multiple sockets.

! The cable should not be bent or compressed.

! The power supply cable must only be replaced by authorised technicians.

Warning! The company shall not be held responsible in the event that these regulations are not respected.

The first wash cycle

Once the appliance has been installed, and before you use it for the first time, run a wash cycle with detergent and no laundry, using the wash cycle “Auto Clean”.

Technical data	
Model	WDG 862
Dimensions	width 59.5 cm height 85 cm depth 60,5 cm
Capacity	from 1 to 8 kg for the wash programme from 1 to 6 kg for the drying programme
Electrical connections	please refer to the technical data plate fixed to the machine
Water connections	maximum pressure 1 MPa (10 bar) minimum pressure 0.05 MPa (0.5 bar) drum capacity 62 litres
Spin speed	up to 1200 rotations per minute
Energy rated programmes according to regulation EN 50229	**Wash**: programme 4; temperature 60°C; using a load of 8 kg. **Drying**: the smaller load must be dried by selecting the “A1” (IRON) dryness level. The load must consist of 2 sheets, 1 pillowcase and 1 hand towel; the remainder of the load must be dried by selecting the “A4” (EXTRA) dryness level.
CE	This appliance conforms to the following EC Directives: - 2004/108/EC (Electromagnetic Compatibility) - 2006/95/EC (Low Voltage) - 2002/96/EC

Care and maintenance

GB

Cutting off the water and electricity supplies

- Turn off the water tap after every wash cycle. This will limit wear on the hydraulic system inside the washer-dryer and help to prevent leaks.
- Unplug the washer-dryer when cleaning it and during all maintenance work.

Cleaning the washer-dryer

- The outer parts and rubber components of the appliance can be cleaned using a soft cloth soaked in lukewarm soapy water. Do not use solvents or abrasives.
- The washer-dryer has a “Auto Clean” programme for its internal parts that **must be run with no load in the drum**.

For maximum performance you may want to use either the detergent (i.e. a quantity 10% the quantity specified for lightly-soiled garments) or special additives to clean the washer-dryer. We recommend running a cleaning programme every 40 wash cycles.
To start the programme press button **A** for 5 seconds *(see figure).*
The programme will start automatically and will last approximately 70 minutes. To stop the cycle press the START/PAUSE button.

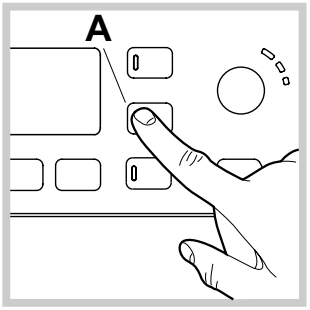

Cleaning the detergent dispenser drawer

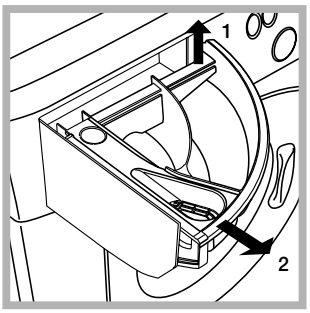

Remove the dispenser by raising it and pulling it out *(see figure).*
Wash it under running water; this operation should be repeated frequently.

Caring for the door and drum of your appliance

- Always leave the porthole door ajar in order to prevent unpleasant odours from forming.

Cleaning the pump

The washer-dryer is fitted with a self-cleaning pump which does not require any maintenance. Sometimes, small items (such as coins or buttons) may fall into the pre-chamber which protects the pump, situated in its bottom part.
! Make sure the wash cycle has finished and unplug the appliance.

To access the pre-chamber:

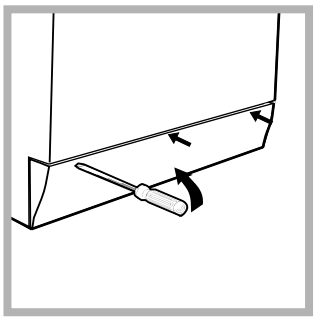

1. using a screwdriver, remove the cover panel on the lower front part of the washer-dryer *(see figure);*

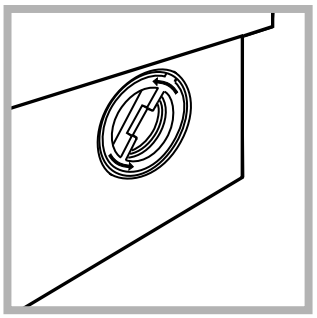

2. unscrew the lid by rotating it anti-clockwise *(see figure)*: a little water may trickle out. This is perfectly normal;

3. clean the inside thoroughly;
4. screw the lid back on;
5. reposition the panel, making sure the hooks are securely in place before you push it onto the appliance.

Checking the water inlet hose

Check the inlet hose at least once a year. If there are any cracks, it should be replaced immediately: during the wash cycles, water pressure is very strong and a cracked hose could easily split open.
! Never use second-hand hoses.

Precautions and tips

! This washer-dryer was designed and constructed in accordance with international safety regulations. The following information is provided for safety reasons and must therefore be read carefully.

General safety

- This appliance can be used by children aged from 8 years and above and persons with reduced physical, sensory or mental capabilities or lack of experience and knowledge if they have been given supervision or instruction concerning use of the appliance in a safe way and understand the hazards involved. Children shall not play with the appliance. Cleaning and user maintenance shall not be made by children without supervision.
  – Do not dry unwashed items in the tumble dryer.
  – Items that have been soiled with substances such as cooking oil, acetone, alcohol, petrol, kerosene, spot removers, turpentine, waxes and wax removers should be washed in hot water with an extra amount of detergent before being dried in the tumble dryer.
  – Items such as foam rubber (latex foam), shower caps, waterproof textiles, rubber backed articles and clothes or pillows fitted with foam rubber pads should not be dried in the tumble dryer.
  – Fabric softeners, or similar products, should be used as specified by the fabric softener instructions.
  – The final part of a tumble dryer cycle occurs without heat (cool down cycle) to ensure that the items are left at a temperature that ensures that the items will not be damaged.
  WARNING: Never stop a tumble dryer before the end of the drying cycle unless all items are quickly removed and spread out so that the heat is dissipated.
- This appliance was designed for domestic use only.
- Do not touch the machine when barefoot or with wet or damp hands or feet.
- Do not pull on the power supply cable when unplugging the appliance from the electricity socket. Hold the plug and pull.
- Do not touch the drained water as it may reach extremely high temperatures.
- Never force the porthole door. This could damage the safety lock mechanism designed to prevent accidental opening.
- If the appliance breaks down, do not under any circumstances access the internal mechanisms in an attempt to repair it yourself.
- Always keep children well away from the appliance while it is operating.
- If it must be moved, proceed with the help of two or three people and handle it with the utmost care. Never try to do this alone, because the appliance is very heavy.
- Before loading laundry into the washer dryer, make sure the drum is empty.
- During the drying phase, the door tends to get quite hot.
- Do not use the appliance to dry clothes that have been washed with flammable solvents (e.g. trichlorethylene).
- Do not use the appliance to dry foam rubber or similar elastomers.
- Make sure that the water tap is turned on during the drying cycles.

Disposal

- Disposing of the packaging materials: observe local regulations so that the packaging may be re-used.
- The European Directive 2002/96/EC on Waste Electrical and Electronic Equipment, requires that old household electrical appliances must not be disposed of in the normal unsorted municipal waste stream. Old appliances must be collected separately in order to optimise the recovery and recycling of the materials they contain and reduce the impact on human health and the environment. The crossed out “wheeled bin” symbol on the product reminds you of your obligation, that when you dispose of the appliance it must be separately collected. Consumers should contact their local authority or retailer for information concerning the correct disposal of their old appliance.

Opening the porthole door manually

In the event that it is not possible to open the porthole door due to a powercut, and if you wish to remove the laundry, proceed as follows:

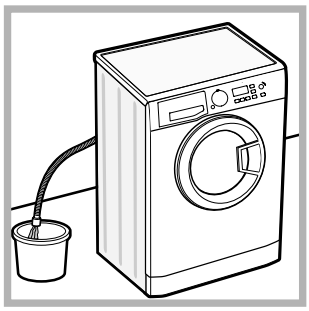

1. remove the plug from the electrical socket.
2. make sure the water level inside the machine is lower than the door opening; if it is not, remove excess water using the drain hose, collecting it in a bucket as indicated in the figure.

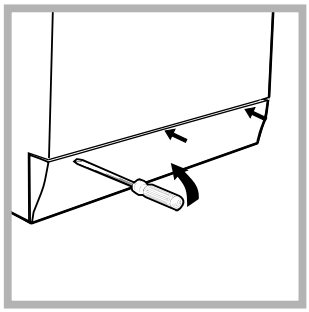

3. using a screwdriver, remove the cover panel on the lower front part of the washer-dryer *(see figure)*.

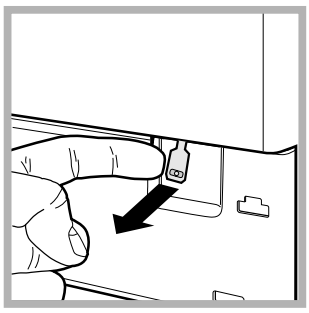

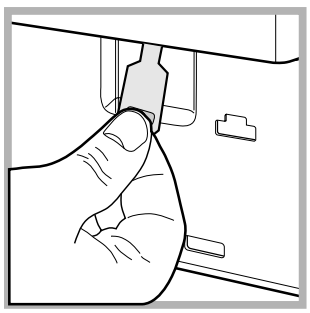

4. pull outwards using the tab as indicated in the figure, until the plastic tie-rod is freed from its stop position; pull downwards and open the door at the same time.
5. reposition the panel, making sure the hooks are securely in place before you push it onto the appliance.

Description of the washer-dryer

GB

Control panel

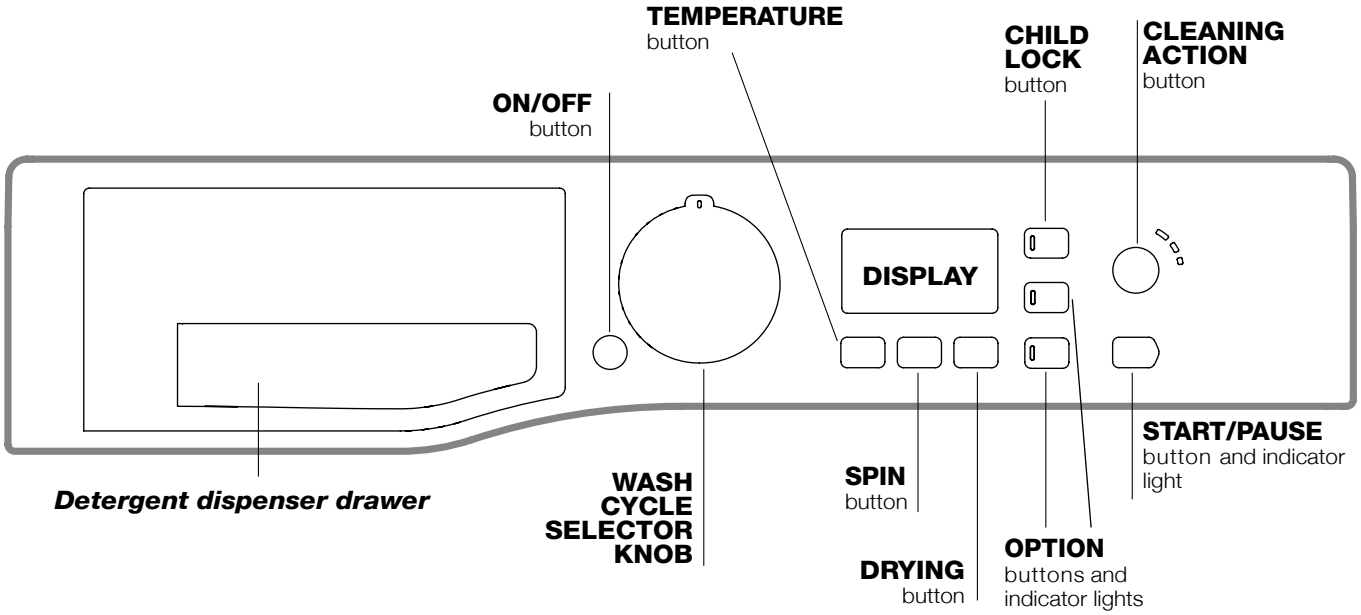

Detergent dispenser drawer: used to dispense detergents and washing additives *(see "Detergents and laundry").*

ON/OFF ⏻ button: press this briefly to switch the machine on or off. The START/PAUSE indicator light which flashes slowly in a green colour shows that the machine is switched on. To switch off the washer-dryer during the wash cycle, press and hold the button for approximately 3 seconds; if the button is pressed briefly or accidentally the machine will not switch off.
If the machine is switched off during a wash cycle, this wash cycle will be cancelled.

WASH CYCLE SELECTOR KNOB: used to set the desired wash cycle (see "*Table of programmes and wash cycles*").

OPTION buttons and indicator lights: press to select the available options. The indicator light corresponding to the selected option will remain lit.

CLEANING ACTION button **:** to select the desired wash intensity.

TEMPERATURE button: press to reduce or completely exclude the temperature; the value appears on the display.

SPIN button: press to reduce or completely exclude the spin cycle; the value appears on the display.

DRYING button**:** press to decrease or exclude drying; the selected drying level or time will appear on the display.

START/PAUSE button and indicator light: when the green indicator light flashes slowly, press the button to start a wash cycle. Once the cycle has begun the indicator light will remain lit in a fixed manner. To pause the wash cycle, press the button again; the indicator light will flash in an amber colour. If the symbol is not illuminated, the door may be opened. To start the wash cycle from the point at which it was interrupted, press the button again.

CHILD LOCK button : to activate the control panel lock, press and hold the button for approximately 2 seconds. When the symbol is illuminated, the control panel is locked (apart from the ON/OFF button). This means it is possible to prevent wash cycles from being modified accidentally, especially where there are children in the home. To deactivate the control panel lock, press and hold the button for approximately 2 seconds.

Standby mode
This washer-dryer, in compliance with new energy saving regulations, is fitted with an automatic standby system which is enabled after about 30 minutes if no activity is detected. Press the ON-OFF button briefly and wait for the machine to start up again.

Display

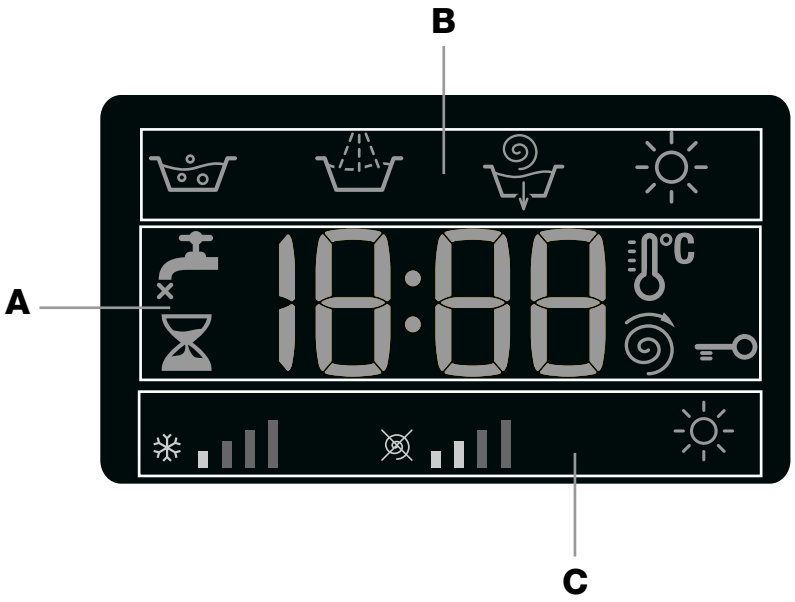

The display is useful when programming the machine and provides a great deal of information.

The duration of the available wash cycles and the remaining time of a running cycle appear in section **A**; if the DELAYED START option has been set, the countdown to the start of the selected wash cycle will appear.
Moreover, pressing the relative button allows for visualising the maximum values for the temperature, spin speed or type of drying relative to the selected programme or the most recently selected ones, if compatible with the selected programme.

The “wash cycle phases” corresponding to the selected wash cycle and the “wash cycle phase” of the running wash cycle appear in section **B**:
Main wash
Rinse
Spin/Pump out
Drying

The icons corresponding to “temperature”, “spin” and “drying” (working from the left) are displayed in section **C**.
The “temperature” bars indicate the maximum temperature level which may be selected for the set cycle.
The “spin” bars indicate the maximum spin level which may be selected for the set cycle.
The symbol lights up while the drying settings are being adjusted.

DOOR LOCKED indicator light:
The lit symbol indicates that the door is locked. To prevent any damage, wait until the symbol turns off before opening the door. To open the door while a cycle is in progress, press the START/PAUSE button; if the DOOR LOCKED symbol is switched off the door may be opened.

How to run a wash cycle or a drying cycle

GB

1. **SWITCH THE MACHINE ON.** Press the ⏻ button; the START/PAUSE indicator light will flash slowly in a green colour.
2. **LOAD THE LAUNDRY.** Open the porthole door. Load the laundry, making sure you do not exceed the maximum load value indicated in the table of programmes and wash cycles on the following page.
3. **MEASURE OUT THE DETERGENT.** Pull out the detergent dispenser drawer and pour the detergent into the relevant compartments as described in "*Detergents and laundry*".
4. **CLOSE THE DOOR.**
5. **SELECT THE WASH CYCLE.** Use the WASH CYCLE SELECTOR knob to select the desired wash cycle. A temperature and spin speed is set for each wash cycle; these values may be adjusted. The duration of the cycle will appear on the display.
6. **CUSTOMISE THE WASH CYCLE.** Use the relevant buttons:

   Modify the temperature and/or spin speed. The machine automatically displays the maximum temperature and spin speed values set for the selected cycle, or the most recently-used settings if they are compatible with the selected cycle. The temperature can be decreased by pressing the button, until the cold wash "OFF" setting is reached. The spin speed may be progressively reduced by pressing the button, until it is completely excluded (the "OFF" setting). If these buttons are pressed again, the maximum values are restored.
   ! Exception: if the **4** programme is selected, the temperature can be increased up to a value of 90°C.

   Setting the drying cycle
   The first time the button is pressed, the machine will automatically select the maximum drying cycle which is compatible with the selected wash cycle. Subsequent presses will decrease the drying level and then the drying time, until the cycle is excluded completely ("**OFF**").
   Drying may be set as follows:
   A- Based on the desired laundry dryness level:
   Iron "A1": suitable for clothes which will need ironing afterwards. the remaining dampness softens creases, making them easier to remove.
   Hanger "A2": ideal for clothes which do not need to be dried fully.
   Cupboard "A3": suitable for laundry which can be put back in a cupboard without being ironed.
   Extra "A4": suitable for garments which need to be dried completely, such as sponges and bathrobes.
   B - Based on a set time period: between **30** and **180** minutes.
   If your laundry load to be washed and dried is much greater than the maximum stated load, perform the wash cycle, and when the cycle is complete, divide the garments into groups and put some of them back in the drum. At this point, follow the instructions provided for a "**Drying only**" cycle. Repeat this procedure for the remainder of the load. A cooling-down period is always added to the end of each drying cycle.

   Drying only
   Use the cycle selector knob to select a drying cycle (**12**-**13**-**14**) in accordance with the type of fabric. The desired drying level or time may also be set using the DRYING button .
   Selecting the cotton drying cycle through the programme selector knob and pressing the "Eco" button activates an automatic drying cycle that allows for saving energy, thanks to an optimal combination of air temperature and cycle duration; the display will visualise the "**A2**" dryness level.

   Set the desired wash intensity.
   Option makes it possible to optimise washing based on the level of soil in the fabrics and on desired wash cycle intensity.
   Select the wash programme: the cycle will be automatically set to "**Normal**" as optimised for garments with an average level of soil (this setting is not applicable to the "Wool" cycle, which is automatically set to "**Delicate**").
   For heavily-soiled garments press button until the "**Intensive**" level is reached. This level ensures a high-performance wash due to a larger quantity of water used in the initial phase of the cycle and due to increased drum rotation. It is useful when removing the most stubborn stains. It can be used **with** or **without** bleach. If you desire bleaching, insert the extra tray compartment (**4**) into compartment **1**. When pouring in the bleach, be careful not to exceed the "max" level marked on the central pivot *(see figure pag. 10).*
   For lightly-soiled garments or a more delicate treatment of the fabrics, press button until the "**Delicate**" level is reached. The cycle will reduce drum rotation to ensure washing results that are perfect for delicate garments.

   Modify the cycle settings.
   - Press the button to enable the option; the indicator light corresponding to the button will switch on.
   - Press the button again to disable the option; the indicator light will switch off.

   ! If the selected option is not compatible with the set wash cycle, the indicator light will flash and the option will not be activated.
   ! If the selected option is not compatible with a previously selected one, the indicator light corresponding to the first function selected will flash and only the second option will be activated; the indicator light for the option which has been activated will be illuminated.
   ! The options may affect the recommended load value and/or the duration of the cycle.
7. **START THE WASH CYCLE.** Press the START/PAUSE button. The corresponding indicator light will turn green, remaining lit in a fixed manner, and the door will be locked (the DOOR LOCKED symbol will be lit). To change a wash cycle while it is in progress, **pause the washer-dryer** using the START/PAUSE button (the START/PAUSE indicator light will flash slowly in an amber colour); then select the desired cycle and press the START/PAUSE button again. To open the door while a cycle is in progress, press the START/PAUSE button; if the DOOR LOCKED symbol is switched off the door may be opened. Press the START/PAUSE button again to restart the wash cycle from the point at which it was interrupted.
8. **THE END OF THE WASH CYCLE.** This will be indicated by the text "**END**" on the display; when the DOOR LOCKED symbol switches off the door may be opened. Open the door, unload the laundry and switch off the machine.

! If you wish to cancel a cycle which has already begun, press and hold the ⏻ button. The cycle will be stopped and the machine will switch off.

Wash cycles and options

GB

Table of programmes and wash cycles

Wash cycles	Description of the wash cycle	Max. temp. (°C)	Max. speed (rpm)	Drying	Detergents				Max. load (kg)	Cycle duration
					Prewash	Wash	Bleach	Fabric softener		
1	**Anti Stain**	40°	1200	●	-	●	-	●	5	The duration of the wash cycles can be checked on the display.
2	**Whites**	60°	1200	●	-	●	-	●	5	
3	**Cotton + Prewash:** extremely soiled whites.	90°	1200	●	●	●	-	●	8	
4	**Cotton (1):** heavily soiled whites and resistant colours.	60° (Max. 90°C)	1200	●	-	●	●	●	8	
5	**Cotton (2):** lightly soiled resistant colours.	40°	1200	●	-	●	●	●	8	
6	**Synthetics:** heavily soiled resistant colours.	60°	800	●	-	●	●	●	4	
6	**Synthetics (3):** heavily soiled resistant colours.	40°	800	●	-	●	●	●	4	
7	**Anti allergy**	60°	1200	●	-	●	●	●	5	
8	**Wool:** for wool, cashmere, etc.	40°	800	●	-	●	-	●	2	
9	**Delicates**	30°	0	●	-	●	-	●	1	
10	**Fast Wash 30':** to refresh lightly soiled garments quickly (not suitable for wool, silk and clothes which require washing by hand).	30°	800	●	-	●	-	●	3,5	
11	**Wash&Dry**	30°	1200	●	-	●	-	●	1	
12	**Drying Cottons**	-	-	●	-	-	-	-	6	
13	**Drying Synthetics**	-	-	●	-	-	-	-	4	
14	**Drying Wool**	-	-	●	-	-	-	-	2	
	Rinse	-	1200	●	-	-	-	●	8	
	Spin and Pump out	-	1200	●	-	-	-	-	8	

The length of cycle shown on the display or in this booklet is an estimation only and is calculated assuming standard working conditions. The actual duration can vary according to factors such as water temperature and pressure, the amount of detergent used, the amount and type of load inserted, load balancing and any wash options selected.

For all Test Institutes:
1) Test wash cycle in compliance with regulation EN 50229: set wash cycle 4 with a temperature of 60°C.
2) Long wash cycle for cottons: set wash cycle 5 with a temperature of 40°C.

Wash options

Eco

The Eco option saves energy by not heating the water used to wash your laundry – an advantage both to the environment and to your energy bill. Instead, intensified wash action and water optimisation ensure great wash results in the same average time of a standard cycle.
For the best washing results we recommend the usage of a liquid detergent
! It cannot be used in conjunction with wash cycles 1, 2, 3, 7, 8, 9, 11, 13, 14, , .

By selecting the drying function as well, an automatic drying cycle automatically activates at the end of the wash cycle – it too allows for saving energy, thanks to the optimal combination of air temperature and cycle duration.
! It can be activated with programmes 4 and 5.

Delay Timer

To set a delayed start for the selected cycle, press the corresponding button repeatedly until the required delay period has been reached. When this option is enabled, the corresponding indicator light will remain lit. To remove the delayed start setting, press the button until the text "OFF" appears on the display.
! This option can be used in conjunction with all cycles.

Detergents and laundry

GB

Detergent dispenser drawer

Successful washing results also depend on the correct dose of detergent: adding too much detergent will not necessarily result in a more efficient wash, and may in fact cause build up on the inside of your appliance and contribute to environmental pollution.

! Do not use hand washing detergents; they create too much foam.

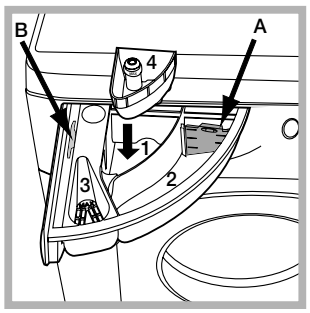

Open the detergent dispenser drawer and pour in the detergent or washing additive, as follows.

compartment 1: Pre-wash detergent (powder)
Before pouring in the detergent, make sure that extra compartment 4 has been removed.

compartment 2: Detergent for the wash cycle (powder or liquid)
If liquid detergent is used, it is recommended that the removable plastic partition **A** (supplied) be used for proper dosage. If powder detergent is used, place the partition into slot **B**.

compartment 3: Additives (fabric softeners, etc.)
The fabric softener should not overflow the grid.

extra compartment 4: Bleach

Preparing the laundry

- Divide the laundry according to:
  - the type of fabric/the symbol on the label
  - the colours: separate coloured garments from whites.
- Empty all garment pockets and check the buttons.
- Do not exceed the listed values, which refer to the weight of the laundry when dry: see *"Table of programmes and wash cycles".*

How much does your laundry weigh?

1 sheet 400-500 g
1 pillow case 150-200 g
1 tablecloth 400-500 g
1 bathrobe 900-1,200 g
1 towel 150-250 g

Special wash cycles

Anti Stain: the programme **1** is suitable to heavily-soiled garments with resistant colours. It ensures a washing class that is higher than the standard class (A class).
When running the programme, do not mix garments of different colours. We recommend the use of powder detergent. Pre-treatment with special additives is recommended if there are obstinate stains.
Whites: use this cycle **2** to wash white clothes. The programme is designed to maintain the brightness of white clothes over time. Use powder detergent for best results.
If the drying function is selected, a drying cycle automatically activates at the end of the wash cycle that resembles open-air drying, with the added advantages of preserving garments from yellowing due to sunlight exposure and preventing loss of whiteness caused by the possible presence of dust in the air. Drying cycles can only be selected on a level basis.
Anti allergy: use programme **7** to remove major allergens such as pollen, mites, cat's and dog's hair.
Wool: the wool wash cycle on this Hotpoint-Ariston machine has been tested and approved by The Woolmark Company for washing wool garments labelled as hand washable provided that the garments are washed according to the instructions on the garment label and those issued by the manufacturer of this washing machine. Hotpoint-Ariston is the first washing machine brand to be approved by The Woolmark Company for Apparel Care-Platinum for its washing performance and consumption of energy and water. (M1127)

Delicates: use programme **9** to wash very delicate garments having strasses or sequins.
To wash **silk** garments and **curtains** select the cycle **9** and set the "**Delicate**" level from option .
We recommend turning the garments inside out before washing and placing small items into the special bag for washing delicates. Use liquid detergent on delicate garments for best results.
When selecting an exclusively time-based drying function, a drying cycle is performed at the end of the wash cycle that is particularly delicate, thanks to light handling and appropriate temperature control of the water jet.
The recommended durations are:
1 kg of synthetic garments --> 150 min
1 kg of synthetic and cotton garments --> 180 min
1 kg of cotton garments --> 180 min
The degree of dryness depends on the load and fabric composition.
Wash&Dry select programme **11** for washing and drying lightly soiled garments (Cotton and Synthetic) in a short time. This cycle may be used to wash and dry a laundry load of up to 1 kg in just 45 minutes.
To achieve optimum results, use liquid detergent and pre-treat cuffs, collars and stains.

Load balancing system
Before every spin cycle, to avoid excessive vibrations before every spin and to distribute the load in a uniform manner, the drum rotates continuously at a speed which is slightly greater than the washing rotation speed. If, after several attempts, the load is not balanced correctly, the machine spins at a reduced spin speed. If the load is excessively unbalanced, the washer-dryer performs the distribution process instead of spinning. To encourage improved load distribution and balance, we recommend small and large garments are mixed in the load.

Troubleshooting

GB

Your washer-dryer could occasionally fail to work. Before contacting the Technical Assistance Service (*see " Service"*), make sure that the problem cannot be not solved easily using the following list.

Problem:	Possible causes / Solutions:
The washer-dryer does not switch on.	• The appliance is not plugged into the socket fully, or not enough to make contact. • There is no power in the house.
The wash cycle does not start.	• The washer-dryer door is not closed properly. • The ON/OFF button has not been pressed. • The START/PAUSE button has not been pressed. • The water tap has not been opened. • A delayed start has been set.
The washer-dryer does not fill with water (the text "H2O" flashes on the display).	• The water inlet hose is not connected to the tap. • The hose is bent. • The water tap has not been opened. • There is no water supply in the house. • The pressure is too low. • The START/PAUSE button has not been pressed.
The washer-dryer continuously takes in and drains water.	• The drain hose is not fitted at a height between 65 and 100 cm from the floor (*see "Installation")*. • The free end of the hose is under water (*see "Installation"*). • The wall drainage system is not fitted with a breather pipe. If the problem persists even after these checks, turn off the water tap, switch the appliance off and contact the Technical Assistance Service. If the dwelling is on one of the upper floors of a building, there may be problems relating to water drainage, causing the washer-dryer to fill with water and drain continuously. Special anti-draining valves are available in shops and help to prevent this inconvenience.
The washer-dryer does not drain or spin.	• The wash cycle does not include draining: some cycles require the draining process to be enabled manually. • The drain hose is bent (*see "Installation"*). • The drainage duct is clogged.
The washer-dryer vibrates a lot during the spin cycle.	• The drum was not unlocked correctly during installation (*see "Installation")*. • The washer-dryer is not level (*see "Installation")*. • The washer-dryer is trapped between cabinets and walls (*see "Installation")*.
The washer-dryer leaks.	• The water inlet hose is not screwed on properly (*see "Installation"*). • The detergent dispenser drawer is blocked (for cleaning instructions, *see "Care and maintenance")*. • The drain hose is not fixed properly (*see "Installation"*).
The "option" and START/PAUSE indicator lights flash rapidly and an error code appears on the display (e.g.: F-01, F-..).	• Switch off the machine and unplug it, wait for approximately 1 minute and then switch it back on again. If the problem persists, contact the Technical Assistance Service.
There is too much foam.	• The detergent is not suitable for machine washing (it should display the text "for washing machine" or "hand and machine wash", or the like). • Too much detergent was used.
The washer-dryer does not dry.	• The appliance is not plugged into the socket, or not enough to make contact. • There has been a power failure. • The appliance door is not shut properly. • A DELAY TIMER has been set. • DRYING is in the **OFF** position.

Service

GB

Before contacting the Technical Assistance Service:
- Check whether you can solve the problem alone *(see "Troubleshooting"*);
- Restart the wash cycle to check whether the problem has been solved;
- If this is not the case, contact an authorised Technical Assistance Centre.

! Always request the assistance of authorised technicians.

Have the following information to hand:
- the type of problem;
- the appliance model (Mod.);
- the serial number (S/N).

This information can be found on the data plate applied to the rear of the washer-dryer, and can also be found on the front of the appliance by opening the door.

Használati utasítás

MOSÓGÉP

!  Ez a szimbólum arra figyelmeztet, hogy olvassa el ezt a használati utasítást.

HU

Magyar

WDG 862

Összefoglalás

Üzembe helyezés, 14–15
Kicsomagolás és vízszintbe állítás
Víz- és elektromos csatlakozás
Első mosási ciklus
Műszaki adatok

Karbantartás és ápolás, 16
A víz elzárása és az elektromos áram kikapcsolása
A mosógép tisztítása
A mosószer-adagoló fiók tisztítása
Az ajtó és a forgódob ápolása
A szivattyú tisztítása
A vízbevezető cső ellenőrzése

Óvintézkedések és tanácsok, 17
Általános biztonság
Hulladékelhelyezés
Az ajtó kézi nyitása

A mosógép leírása, 18–19
Kezelőpanel
Kijelző

A mosási ciklusok, illetve a szárítás végrehajtása, 20

Programok és opciók, 21
Programtáblázat
Mosási opciók

Mosószerek és mosandók, 22
Mosószer-adagoló fiók
A mosandó ruhák előkészítése
Különleges programok

Rendellenességek és elhárításuk, 23

Szerviz, 24

Üzembe helyezés

HU

! Fontos, hogy megőrizze ezt a kézikönyvet, hogy mindig kéznél legyen. Ha a mosógépet eladná, átadná vagy másnál helyezné el, gondoskodjon arról, hogy e kézikönyv a mosógéppel együtt maradjon, hogy az új tulajdonos is megismerhesse a készülék funkcióit és az ezekre vonatkozó figyelmeztetéseket.
! Figyelmesen olvassa el az utasításokat: fontos információkat tartalmaznak az üzembe helyezésről, a használatról és a biztonságról.

Kicsomagolás és vízszintbe állítás

Kicsomagolás

1. Csomagolja ki a mosógépet.
2. Ellenőrizze, hogy a mosógép nem sérült-e meg a szállítás során. Ha a gépen sérülést talál, ne csatlakoztassa, és forduljon a viszonteladóhoz.

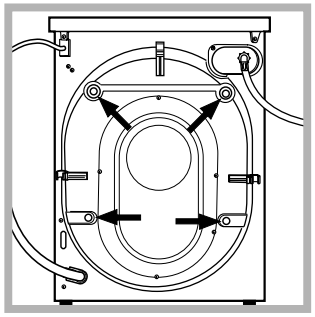

3. Csavarozza ki a gép hátsó részén található, a szállításhoz szükséges **4** védőcsavart, és távolítsa el a gumibakot (*lásd ábra*).

4. Zárja le a furatokat a mellékelt műanyag dugókkal.
5. Minden darabot őrizzen meg: ha a mosógépet szállítani kell, előtte ezeket vissza kell szerelni.
! A csomagolóanyag nem gyermekjáték!

Vízszintbe állítás

1. A mosógépet sík és kemény padlóra állítsa, úgy, hogy ne érjen falhoz, bútorhoz vagy máshoz.

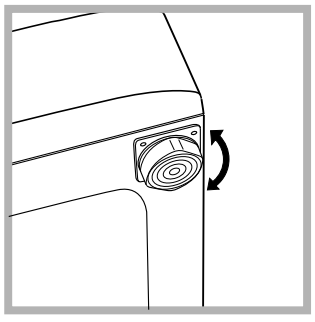

2. Ha a padló nem tökéletesen vízszintes, azt az első lábak be-, illetve kicsavarásával kompenzálhatja *(lásd ábra)*. A gép felső burkolatán mért dőlés nem haladhatja meg a 2°-ot.

A pontos vízszintezés biztosítja a gép stabilitását, így az a működés során nem fog rezegni, zajt okozni, illetve elmozdulni. Szőnyegpadló vagy szőnyeg esetén a lábakat úgy állítsa be, hogy a mosógép alatt elegendő hely maradjon a szellőzésre.

Víz- és elektromos csatlakozás

Vízbevezető cső csatlakoztatása

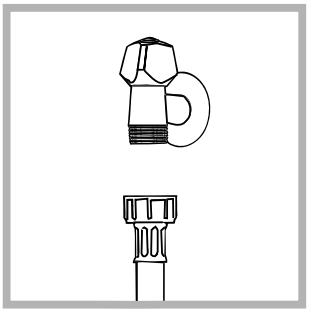

1. A vízbevezető cső csatlakoztatásához csavarozza fel a csövet egy 3/4”-os külső menettel rendelkező hidegvíz csapra *(lásd ábra)*. A csatlakoztatás előtt eressze meg a csapot addig, amíg a víz teljesen átlátszóvá nem válik.

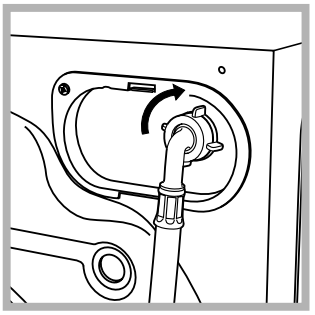

2. A vízbevezető cső csatlakoztatásához csavarozza a csövet a mosógép hátoldalán jobbra fent található vízbemeneti csonkra *(lásd ábra)*!

3. Ügyeljen arra, hogy a csövön ne legyen törés vagy szűkület!

! A csap víznyomásának a műszaki adatok táblázatában szereplő határértékek között kell lennie *(lásd a szemben lévő oldalt)*.

! Amennyiben a vízbevezető cső nem elég hosszú, forduljon szaküzlethez vagy engedéllyel rendelkező szakemberhez.

! Soha ne használjon korábban már használt csöveket.

! Használja a készülékhez mellékelteket.

A leeresztőcső csatlakoztatása

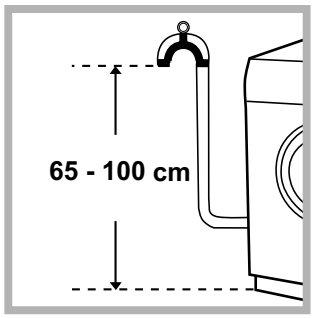

Csatlakoztassa a leeresztőcsövet a lefolyóhoz vagy a padlótól 65 és 100 cm közötti magasságban lévő fali szifonhoz anélkül, hogy megtörné;

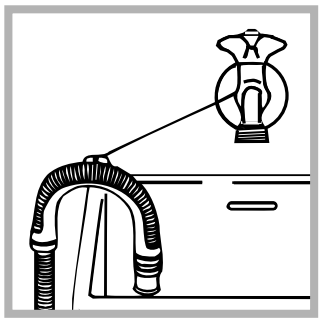

illetve akassza a mosdó vagy a kád szélére úgy, hogy a mellékelt csővezető ívet a csaphoz erősíti (*lásd ábra*). A leeresztőcső szabad végének nem szabad vízbe merülnie.

! Toldások használata nem javasolt. Amennyiben feltétlenül szükséges, a toldás átmérője egyezzen meg az eredeti csőével és semmiképpen se legyen 150 cm-nél hosszabb.

Elektromos csatlakoztatás

Mielőtt a csatlakozódugót az aljzatba dugná, bizonyosodjon meg arról, hogy:

• az aljzat földelése megfelel a törvény által előírtnak;

• az aljzat képes elviselni a készülék műszaki adatait tartalmazó táblázatban megadott maximális teljesítményfelvételt *(lásd zemben);*

• a hálózat feszültsége a műszaki adatokat tartalmazó táblázatban szereplő értékek közé esik (*lásd szemben*);

• az aljzat kompatibilis a mosógép csatlakozódugójával. Ellenkező esetben cserélje ki az aljzatot vagy a csatlakozódugót!

! A mosógép nem állítható fel nyílt téren, még akkor sem, ha tető van fölötte, mivel nagyon veszélyes, ha a gép esőnek vagy zivataroknak van kitéve.

! A csatlakozódugónak a mosógép üzembe helyezett állapotában is könnyen elérhető helyen kell lennie.

! Ne használjon hosszabbítót vagy elosztót.

! A kábel ne legyen se megtörve, se összenyomva.

! A tápkábelt csak engedéllyel rendelkező szakember cserélheti.

Figyelem! A fenti előírások figyelmen kívül hagyása esetén a gyártó elhárít minden felelősséget.

Első mosási ciklus

Üzembe helyezés után – mielőtt a mosógépet használni kezdené – mosószerrel, mosandó ruha nélkül futtassa le a „AUTOMATA TISSZTÍTÁS” mosási programot.

Műszaki adatok	
Modell	WDG 862
Méretek	szélesség 59,5 cm magasság 85 cm mélység 60,5 cm
Ruhatöltet:	mosáshoz 1-től 8 kg között szárításhoz 1-től 6 kg között
Elektromos csatlakozás	lásd a készüléken található, muszaki jellemzoket tartalmazó adattáblát!
Vízcsatlakozások	maximális nyomás 1 MPa (10 bar) minimális nyomás 0,05 MPa (0,5 bar) dob űrtartalma 62 lite
Centrifuga fordulatszám	1200 fordulat/perc-ig
Az EN 50229 rendelet szerinti vizsgálati programok	**mosáshoz**:4-as program; 60 C-os hőmérséklet; 8 kg ruhatöltettel végezve. **szárítás:** egy kis adag szárításához ki kell választani az ''**Vasalás**'' szárítási szintet, az ágyneműadag 2 lepedőből, 1 párnahuzatból és 1 törölközőből álljon; a maradandó szárítási adag végrehajtásához válassza ki az ''**Extra**'' szárítási szintet.
CE 	Ez a berendezés megfelel a következő Uniós Előírásoknak: - 2004/108/CE előírás (Elektromágneses összeférhetőség) - 2002/96/CE - 2006/95/CE (Alacsony feszültség

Karbantartás és ápolás

HU

A víz elzárása és az elektromos áram kikapcsolása

• Minden mosás után zárja el a vízcsapot. Így kíméli a mosógép vízrendszerét és megszünteti a vízszivárgás kockázatát.
• A mosógép tisztításakor, illetve karbantartásakor húzza ki a hálózati csatlakozódugót az aljzatból.

A mosógép tisztítása

• A külső részeket és a gumirészeket langyos, szappanos vizes ronggyal tisztíthatja. Ne használjon oldószert vagy súrolószert!
• A mosógép a belső részegységek tisztítása érdekében „AUTOMATA TISSZTÍTÁS” programmal rendelkezik, melyet **a dob üres állapotában** kell végrehajtani.
A mosószer (az enyhén szennyezett ruhadarabokhoz javasolt mennyiség 10%-ának megfelelő mennyiség) vagy a mosógéptisztító különleges adalékanyag a mosási program segédanyagaként használható. A tisztítási programot 40 mosási ciklusonként tanácsos lefuttatni.
A program bekapcsolásához nyomja meg 5 másodpercig az **A** gombot *(lásd ábra).*
A program automatikusan elindul, és nagyjából 70 percig tart. A ciklus leállításához nyomja meg az START/PAUSE gombot.

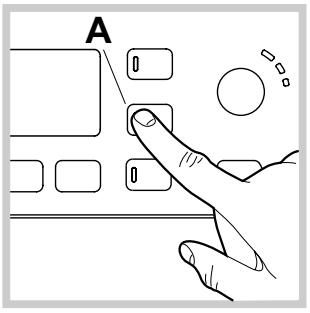

A mosószer-adagoló fiók tisztítása

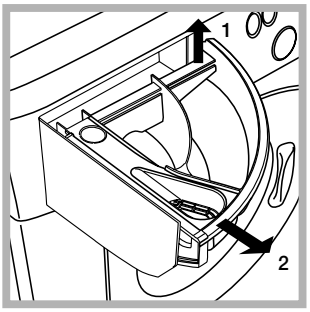

A fiók felemelésével és kifelé húzásával vegye ki a fiókot (*lásd ábra*).
Folyó víz alatt mossa ki! Ezt a tisztítást gyakran el kell végezni.

Az ajtó és a forgódob ápolása

• Az ajtót hagyja mindig résre nyitva, nehogy rossz szagok keletkezzenek.

A szivattyú tisztítása

A mosógép öntisztító szivattyúval van felszerelve, melynek nincs szüksége tisztítási és karbantartási műveletekre. Előfordulhat azonban, hogy apró tárgyak (aprópénz, gomb) esnek a szivattyú alsó részén található szivattyúvédő előkamrába.
! Győződjön meg róla, hogy a mosóprogram véget ért, és húzza ki a hálózati csatlakozót.

Az előkamrához való hozzáférés érdekében tegye a következőket:

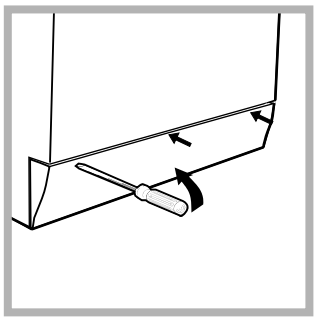

1. Egy csavarhúzó segítségével távolítsa el a burkolópanelt a készülék elejéről (*lásd ábra*)*;*

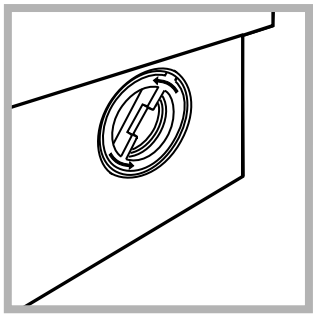

2. Órairánnyal ellentétesen forgatva csavarja le a fedelet (*lásd ábra*)*.* Természetes, hogy egy kevés víz kifolyik;

3. Gondosan tisztítsa ki az üreg belsejét;
4. Csavarja vissza a fedelet;
5. Szerelje vissza a panelt – mielőtt a gép felé nyomná, győződjön meg arról, hogy a horgok a hozzájuk tartozó furatokba illeszkednek.

A vízbevezető cső ellenőrzése

Évente legalább egyszer ellenőrizze a vízbevezető csövet. Ha repedezett vagy hasadozott, ki kell cserélni – a mosás során a nagy nyomás hirtelen szakadást okozhat.
! Soha ne használjon korábban már használt csöveket.

Óvintézkedések és tanácsok

! A mosógépet a nemzetközi biztonsági szabványoknak megfelelően tervezték és gyártották. Ezeket a figyelmeztetéseket biztonsági okokból írjuk le, és figyelmesen el kell olvasni őket!

Általános biztonság

• Ez a készüléket háztartási használatra lett tervezve.
• Ezt a készüléket a 8 éves kort betöltött gyermekek, valamint a testileg, érzékszervileg vagy szellemileg korlátozott, nem hozzáértő, illetve a terméket nem ismerő személyek csak megfelelő felügyelet mellett, vagy a készülék biztonságos használatával kapcsolatos alapvető utasítások és a kapcsolódó veszélyek ismeretében használhatják. A gyerekek nem játszhatnak a készülékkel. A karbantartási és tisztítási munkálatokat felügyelet nélkül hagyott gyerekek nem végezhetik.
– Ne szárítson nem mosott holmikat.
– A főzőolajjal, acetonnal, alkohollal, benzinnel, kerozinnal, folttisztítóval terpentinnel, viasszal és az azok eltávolítására használt anyagokkal bekoszolódott ruhadarabokat a szárítógépben való szárításuk előtt meleg vízben kell mosni, sok mosószerrel.
– Az olyan anyagokat, mint a habszivacs (polifoam szivacsok), a fürdősapka, a vízálló szövetek, az egy oldalon gumival bevont ruhaneműk, valamint a habszivacs részekkel rendelkező ruhadarabok, nem szabad szárítógépben szárítani.
– Az öblítőket és hasonló termékeket a gyártó által megadott utasításoknak megfelelően kell használni.
– A szárítógép ciklusainak a befejező részén nincs hőközlés (hűtési ciklus), hogy a ruhaneműket a rendszer ne károsítsa.
FIGYELEM: Soha ne állítsa le a szárítógépet a szárítási program vége előtt. Ilyen esetben gyorsan vegyen ki minden ruhadarabot, és teregesse ki őket, hogy gyorsan kihűlhessenek.
• Ne érjen a géphez mezítláb, illetve vizes vagy nedves kézzel vagy lábbal!
• A csatlakozódugót az aljzatból ne a kábelnél, hanem a csatlakozónál fogva húzza ki!
• Működés közben ne nyissa ki a mosószer-adagoló fiókot.
• Ne nyúljon a leeresztett vízbe, mert forró lehet!
• Semmiképpen ne feszegesse az ajtót: megsérülhet a véletlen nyitást megakadályozó biztonsági retesz.
• Hiba esetén semmiképpen se nyúljon a gép belső részeihez, és ne próbálja megjavítani!
• Mindig ügyeljen arra, hogy gyermekek ne mehessenek a működő gép közelébe.
• A mosás során az ajtó meleg lehet.
• Amennyiben a gépet át kell helyezni, az áthelyezést két vagy három személy végezze, maximális odafigyeléssel. Soha ne próbálja egyedül elmozdítani, mert a készülék nagyon nehéz.
• A mosandó berakása előtt ellenőrizze, hogy a forgódob üres-e.
• A szárítási folyamat közben a készülék ajtaja felmelegszik.
• A készüléket ne használja olyan ruhaneműk szárítására, melyek előzetesen nyúlékony adalékokkal lettek kezelve (például triklór-etilén, benzin).
• A mosószárítógépben tilos habszivacsot vagy gumírozott anyagokat szárítani.
• Ellenőrízze, hogy a szárítási programnál a vízcsap nyitva van-e.

Hulladékelhelyezés

• A csomagolóanyag megsemmisítése: tartsa be a helyi előírásokat, így a csomagolás újrahasznosítható.
• Az Európai Parlament és Tanács, elektromos és elektronikus berendezések hulladékairól (WEEE) szóló 2002/96/EK irányelve előírja, hogy e hulladékok nem kezelhetők háztartási hulladékként. A forgalomból kivont berendezéseket, az azokat alkotó anyagok hatékonyabb visszanyerése, illetve újrahasznosítása, valamint az emberi egészség és a környezet védelme érdekében szelektíven kell gyűjteni! Az összes terméken megtalálható áthúzott szemetes szimbólum a szelektív gyűjtési kötelezettségre emlékeztet. A tulajdonosok, elektromos háztartási gépük forgalomból történő helyes kivonásával kapcsolatban, további információért a megfelelő közszolgálathoz, illetve a forgalmazóhoz is fordulhatnak.

Az ajtó kézi nyitása

Amennyiben ki akarja teregetni a mosott ruhaneműt, de áramhiány miatt nem tudja kinyitni a mosógép ajtaját, tegye a következőket:

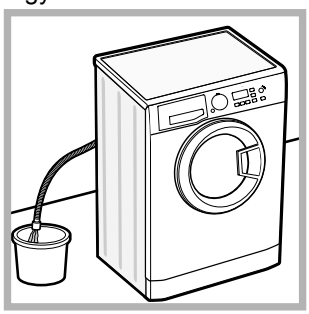

1. Húzza ki a dugót a konnektorból.
2. Győződjön meg arról, hogy a készülékben maradt víz szintje az ajtószint alatt van – ellenkező esetben eressze le a fölösleges vizet a leeresztőcsövön keresztül egy vödörbe, ahogy azt az ábra is mutatja.
3. Egy csavarhúzó segítségével távolítsa el a burkolópanelt a mosógép elejéről (lásd ábra).

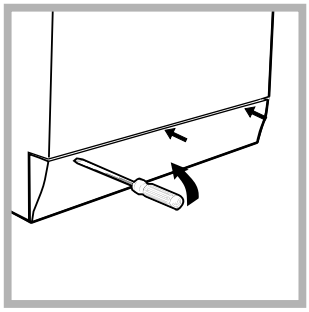

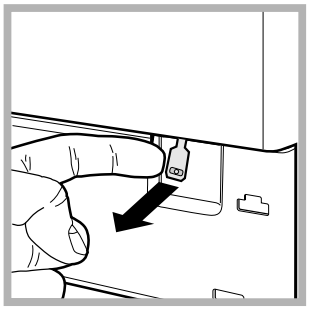

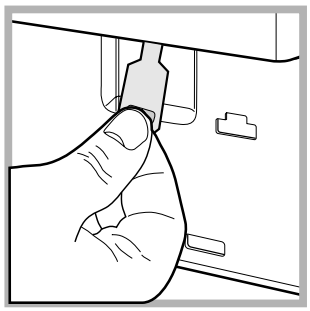

4. Az ábrán látható fülecske kihúzásával szabadítsa ki a műanyag húzókát; húzogassa lefelé, és ezzel egyidejűleg nyissa ki az ajtót.
5. Szerelje vissza a panelt – mielőtt a gép felé nyomná, győződjön meg arról, hogy a horgok a hozzájuk tartozó furatokba illeszkednek.

A mosógép leírása

HU

Kezelőpanel

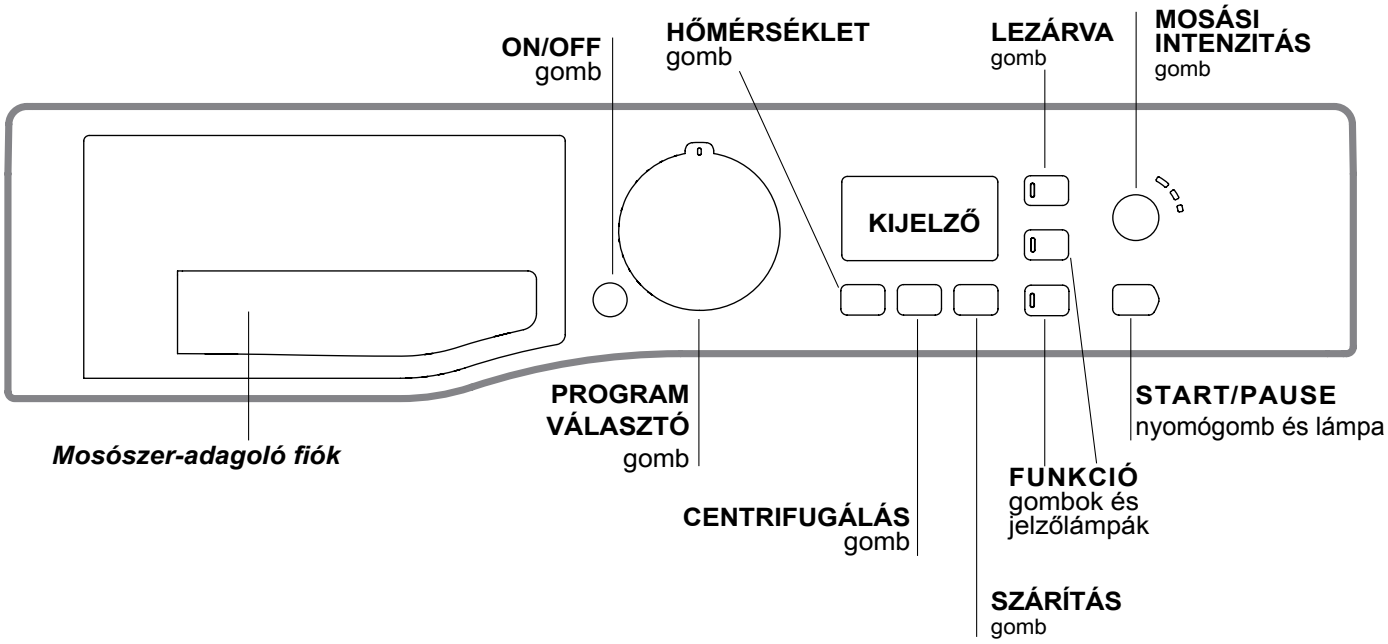

Mosószer-adagoló fiók: a mosószerek és adalékanyagok betöltésére szolgál *(lásd "Mosószerek és mosandók")*.

ON/OFF gomb ⏻**:** a készülék be-, vagy kikapcsolásához nyomja meg röviden ezt a gombot. Amennyiben az START/PAUSE lámpa zöld fénnyel lassan villog, a készülék be van kapcsolva. A mosógép mosás közben történő leállításához hosszan, kb. 3 másodpercig tartsa lenyomva a nyomógombot – a gomb rövid, vagy véletlen megnyomása nem kapcsolja le a készüléket. A mosógép mosás közben történő leállítása magát a mosás programot is törli. A kívánt programot újból be kell állítani.

PROGRAMOK TEKERŐGOMB: a kívánt program beállítására szolgálnak (lásd "*Programtáblázat"*).

FUNKCIÓ gombok és jelzolámpák: a lehetséges funkciók kiválasztására. A kiválasztott funkció jelzolámpája égve marad.

MOSÁSI INTENZITÁS gomb**:** A kívánt mosási intenzitás kiválasztására szolgál.

HOMÉRSÉKLET gomb : a hőmérséklet csökkentéséhez vagy mellőzéséhez nyomja meg ezt a gombot – az érték megjelenik a kijelzőn.

CENTRIFUGÁLÁS gomb **:** a centrifugálás sebességének csökkentéséhez, vagy annak teljes kikapcsolásához nyomja meg ezt a gombot – az érték megjelenik a kijelzőn.

SZÁRÍTÁS gomb **:** a szárítási beállítások módosításához nyomja meg ezt a gombot – a szárítási szint, illetve szárítási idő kiválasztott értéke megjelenik a kijelzőn.

START/PAUSE jelzolámpás gomb**:** ha a zöld jelzőlámpa lassan villog, a mosás indításához nyomja meg ezt a gombot. A ciklus elindításával a jelzőlámpa állandó fénnyel kezd világítani. A mosás szüneteltetéséhez ismételten nyomja meg ezt a gombot; a jelzőlámpa narancssárga fénnyel kezd el villogni. Amennyiben a szimbólum nem világít, az ajtót ki lehet nyitni. A mosásnak a megszakítás időpontjától való folytatásához nyomja meg ismét ezt a gombot.

LEZÁRVA gomb**:** a kezelőpanel letiltásához nagyjából 2 másodpercig tartsa lenyomva ezt a gombot. Ha a szimbólum világít, az azt jelenti, hogy a gyerekzár aktiválva van (a ON/OFF gomb kivételével). Ez a funkció megakadályozza a programok véletlen átállítását, főképp, ha gyerekek is vannak a lakásban. A kezelőpanel letiltásának kikapcsolásához nagyjából 2 másodpercig tartsa lenyomva ezt a gombot.

Készenléti üzemmód
Ez a mosógép - az energiatakarékosságra vonatkozó legújabb eloírásoknak megfeleloen - automatikus kikapcsolási (készenléti) rendszerrel van ellátva, mely a használat megadott 30 percnyi szüneteltetése esetén bekapcsol. Nyomja meg röviden a ON/OFF gombot, és várjon, amíg a készülék újrabekapcsol.

Kijelző

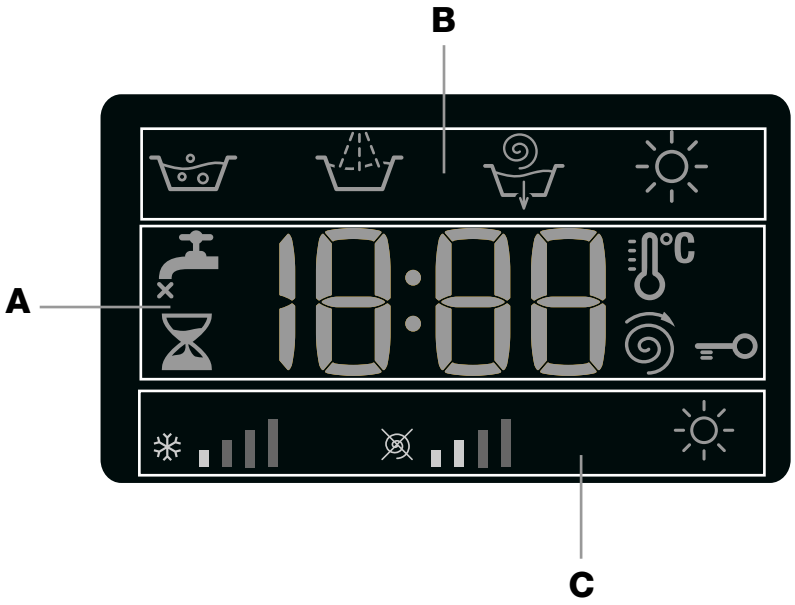

A kijelző a készülék programozásához nyújt segítséget, és számos információt szolgáltat.

Az **A** feliratmezőben a rendelkezésre álló programok hossza, illetve elindított ciklus esetén a program végéig hátralévő maradékidő látható. KÉSLELTETETT INDÍTÁS beállítása esetén a kiválasztott program elindulásáig hátralévő időt jeleníti meg.
Ezenkívül a megfelelő gomb megnyomása esetén megjelenik a beállított programhoz választható „hőmérséklet”, „centrifugasebesség” vagy „szárítási típus” maximális értéke, vagy a legutóbb kiválasztott értékek, amennyiben azok kompatíbilisek a kiválasztott programmal.

A **B** feliratmező a kiválasztott mosási program mosási fázisait, elindított program esetén pedig az éppen folyamatban lévő mosási fázist jeleníti meg:
- Mosás
- Öblítés
- Centrifugálás/Ürítés
- Szárítás

A **C** feliratmezőben balról jobbra a “hőmérséklet”, a “centrifugálás” és a “késleltetett indítás” szimbólumai jelennek meg.
A “hőmérséklet” sávok a hőmérsékletnek a beállított ciklushoz választható maximális hőmérséklethez viszonyított szintjét jelölik.
A “centrifugálás” sávok a centrifugálásnak a beállított ciklushoz választható maximális centrifugáláshoz viszonyított szintjét jelölik.
A szárítás beállítása közben az szimbólum világítani fog.

AJTÓZÁR lámpa
A világító szimbólum azt jelöli, hogy az ajtó reteszelve van. A károk elkerülése érdekében az ajtó kinyitása előtt meg kell várni, hogy a szimbólum kialudjon. Az ajtó menet közbeni kinyitásához nyomja meg az START/PAUSE gombot – ha az AJTÓZÁR szimbólum kialudt, kinyithatja az ajtót.

A mosási ciklusok, illetve a szárítás végrehajtása

HU

1. **KAPCSOLJA BE A KÉSZÜLÉKET.** Nyomja meg a ⏻ gombot – az START/PAUSE lámpa lassan, zöld fénnyel villogni kezd.
2. **PAKOLJA BE A MOSANDÓ RUHÁKAT.** Nyissa ki az ajtót. Tegye be a mosandó ruhákat, ügyelve arra, hogy ne lépje túl a következő oldalon található programtáblázatban feltüntetett ruhatöltet-mennyiséget.
3. **ADAGOLJA BE A MOSÓSZERT.** Vegye ki a fiókot, és a "*Mosószerek és mosandók*" fejezetben leírtak szerint öntse a mosószert a megfelelő tégelybe.
4. **CSUKJA BE AZ AJTÓT.**
5. **VÁLASSZA KI A PROGRAMOT!** A PROGRAM VÁLASZTÓ gombbal válassza ki a kívánt programot; mindegyik programhoz tartozik egy homérséklet és egy centrifugálási sebesség, melyek megváltoztatható értékek. A kijelzon a program hossza jelenik meg.
6. **VÉGEZZE EL A MOSÁSI CIKLUS EGYÉNI BEÁLLÍTÁSÁT.** Használja a megfelelő gombokat:

   A hőmérséklet és/vagy a centrifugasebesség megváltoztatása. A készülék automatikusan kijelzi az elindított programhoz tartozó legmagasabb hőmérsékletet és centrifugasebességet, vagy a legutóbb kiválasztottakat, amennyiben azok kompatíbilisek a kiválasztott programmal. A 🌡 gomb nyomogatásával a hőmérséklet fokozatosan csökkenthető egészen a hidegmosásig "OFF". A 🌀 gomb nyomogatásával a centrifugasebesség fokozatosan csökkenthető egészen annak kikapcsolásáig "OFF". A gomb legalsó értéken történő megnyomásával visszatérhet a maximális értékekhez.
   ! Kivétel: a **4** program kiválasztása esetén a hőmérséklet egészen 90°C-ig növelhető.

   A szárítás beállítása
   A gomb ☼ első megnyomása esetén a készülék a kiválasztott programnak megfelelően automatikusan kiválasztja a maximális szárítási szintet. A gomb minden egyes további megnyomása esetén a készülék eggyel alacsonyabb szintre állítja a szárítási szintet, közvetetten pedig a szárítási időt is, egészen annak kikapcsolásáig, azaz az „**OFF**" értékig.
   A szárítás beállítható:
   A- Beállítás a megszárított ruhadarabok nedvességtartalma alapján:
   Vasalás "A1": Azon ruhadarabok mosására szolgál, melyeket mosás után vasalni kell. A ruhában maradt nedvesség puhává teszik a ráncokat, és megkönnyíti azok eltávolítását.
   Akasztó "A2": Ideális a teljes szárítást nem igénylo ruhadarabokhoz.
   Szekrény "A3": Azon mosandó ruhák mosására szolgál, melyeket mosás után vasalás nélkül a szekrénybe lehet tenni.
   Extra "A4": Azon ruhadarabok mosására szolgál, melyek teljes szárítást igényelnek (pl. frottírtörülközok és fürdoköpenyek).
   B -az ido alapján: **30** - **180** percig.

   Ha a mosni és szárítani kívánt ruhanemű mennyisége jóval több, mint a megengedett, végezze el a mosást, és a program végeztével válasssza szét a ruhaneműt és egy részét tegye vissza a dobba. Ezután kövesse a „**Csak szárítás**" végrehajtásához megadott instrukciókat. Ismételje meg ugyanezt a maradék ruhaneművel is.
   Megjegyzés: A szárítás végét mindig hűtési folyamat követi.

   Csak szárítás
   Forgassa a PROGRAMOK tekerőgombot a kelme típusának megfelelő szárítási beállításra (**12**-**13**-**14**), azaz válassza ki a kívánt szárítási típust a SZÁRÍTÁS tekerőgomb ☼ segítségéve.
   A programválasztó gomb segítségével válassza ki a pamutszárítást, és az "Eco" gomb lenyomásával elindul az automatikus szárítási program, mely az optimális levegőhőmérséklet és ciklus-időtartam kombinációnak hála energiatakarékos; A kijelzőn megjelenik az "**A2**" szárítási fokozat.

   A kívánt mosási intenzitás beállítása.
   Az opció 👕 a mosásnak az anyagok szennyezettségétől és a kívánt mosási intenzitástól függő optimalizálására szolgál. Válassza ki a mosási programot, mire a rendszer ciklust automatikusan a közepesen szennyezett ruhadarabokra optimalizált "**Normal**" szintre állítja be – a beállítás nem érvényes a „Gyapjú" ciklusra, melynél a rendszer a ciklust automatikusan a "**Delicate**" szintre állítja).
   Erősen szennyezett ruhadarabok esetén nyomogassa a 👕 gombot addig, amíg a kívánt "**Intensive**" szintet el nem éri. Ez a szint, a ciklus kezdetén felhasznált nagy mennyiségű víznek és a nagyobb mechanikai átmozgatásnak köszönhetően nagy mosóhatást biztosít, ezért alkalmas a makacs szennyeződések eltávolítására. Használható **fehérítőszerrel vagy anélkül**. Ha fehéríteni szeretne, tegye be a mellékelt, **4**-es berakható rekeszt az **1**-es rekeszbe. A fehérítőszer betöltése közben vigyázzon arra, hogy az a központi csapon jelzett „max" szintet ne lépje túl *(lásd 22. oldali ábra)*.
   Enyhén szennyezett ruhadarabok esetén vagy ha a szövetek kíméletesebb kezelésére van szükség, nyomogassa a 👕 gombot addig, amíg a kívánt "**Delicate**" szintet el nem éri. A ciklus a kényes anyagok tökéletes mosási eredménye érdekében lecsökkenti a mechanikus mozgatás mértékét.

   A ciklus jellemzőinek megváltoztatása.
   - Az opció bekapcsolásához nyomja meg ezt a gombot – a gombon található jelzőlámpa kigyullad.
   - Az opció kikapcsolásához ismételten nyomja meg a gombot – a lámpa kialszik.

   ! Ha a kiválasztott opció a beállított programmal nem fér össze, a lámpa villogni kezd, és az opció nem lesz bekapcsolva.
   ! Ha a kiválasztott Aopció egy korábban beállított programmal nem fér össze, az elsőként kiválasztott funkció lámpája villogni kezd, és csak a második funkció lesz bekapcsolva, az ennek gombjához tartozó lámpa kigyullad.
   ! A funkciók megváltoztathatják az ajánlott ruhatöltet-mennyiséget és/vagy a ciklusidőt.
7. **INDÍTSA EL A PROGRAMOT.** Nyomja meg az START/PAUSE gombot. A megfelelő jelzőlámpa állandó kék fénnyel világítani kezd, és az ajtózár bekapcsol (az AJTÓZÁR szimbólum világítani kezd). A program menet közben történő megváltoztatásához az START/PAUSE gomb megnyomásával szüneteltesse le a mosógépet – az START/PAUSE lámpa narancssárga fénnyel lassan villogni kezd. Ezután válassza ki a kívánt programot, és nyomja meg újból az START/PAUSE gombot. Az ajtó menet közbeni kinyitásához nyomja meg az START/PAUSE gombot – ha az AJTÓZÁR szimbólum kialudt, kinyithatja az ajtót. A mosásnak a megszakítás időpontjától való folytatásához nyomja meg ismét az START/PAUSE gombot.
8. **A PROGRAM VÉGE.** Ezt a kijelzőn megjelenő "**END**" felirat jelzi. Ha az AJTÓZÁR szimbólum kialszik, ki lehet nyitni az ajtót. Kapcsolja ki a készüléket, nyissa ki az ajtót és szedje ki a mosott ruhákat, és kapcsolja ki a készüléket.

! Az elindított ciklus törléséhez hosszan nyomja meg a ⏻ gombot. A ciklus megszakad és a készülék kikapcsol.

Programok és opciók

Programtáblázat

Programok	Szimbólum Programleírás	Max. hőm (°C)	Max. sebesség (ford./perc)	Szárítás	Mosószerek és adalékok				Max. töltet (kg)	Programidő
					Előmosás	Mosás	Fehérítőszer	Öblítő		
1	**Folteltávolítás**	40°	1200	●	-	●	-	●	5	A mosási programok mosási ideje leolvasható a kijelzőről.
2	**Fehér Pamut**	60°	1200	●	-	●	-	●	5	
3	**Pamut előmosással:** erősen szennyezett fehér ruhák.	90°	1200	●	●	●	-	●	8	
4	**Pamut (1):** erősen szennyezett fehér és magasabb hőmérsékleten mosható színes ruhák.	60° (Max. 90°)	1200	●	-	●	●	●	8	
5	**Pamut (2):** erősen szennyezett kényes fehér és színes ruhák.	40°	1200	●	-	●	●	●	8	
6	**Műszálas:** erősen szennyezett, magasabb hőmérsékleten mosható színes ruhák.	60°	800	●	-	●	●	●	4	
7	**Antiallergiás**	60°	1200	●	-	●	●	●	5	
8	**Gyapjú:** gyapjú, kasmír stb. ruhaneműk mosásához.	40°	800	●	-	●	-	●	2	
9	**Kényes**	30°	0	●	-	●	-	●	1	
10	**Gyorsmosás 30':** az erősen szennyezett ruhadarabok gyors átöblítésére (nem javasolt gyapjú, selyem és kézzel mosandó ruhaneműkhöz).	30°	800	●	-	●	-	●	3,5	
11	**Mosás és Szárítás**	30°	1200	●	-	●	-	●	1	
12	**Pamut Szárítás**	-	-	●	-	-	-	-	6	
13	**Műszálas Szárítás**	-	-	●	-	-	-	-	4	
14	**Gyapjú Szárítás**	-	-	●	-	-	-	-	2	
	Öblítés	-	1200	●	-	-	-	●	8	
	Centrifugálás + Ürítés	-	1200	●	-	-	-	-	8	

A kijelzőn megjelenő vagy a kézikönyben feltüntetett ciklusidők szokásos körülmények alapján becsült értékek. A tényleges időt számos tényező befolyásolhatja – pl. a bemeneti víznyomás, a környezeti hőmérséklet, a mosószer mennyisége, a ruhatöltet mennyisége és típusa, a ruhatöltet kiegyensúlyozása, a kiválasztott további opciók.

A viszgálószervek számára:
1) EN 50229 szabvány szerinti vezérlőprogramok: állítsa be a 4-es programot 60 °C-ra.
2) Hosszú pamut program: állítsa be a 5-es programot 40 °C-ra.

Mosási opciók

Eco

Ezen opció alkalmazásával nő az öblítés, valamint a végső mosószer-eltávolítás hatékonysága. Használata a különösen érzékeny bőrű embereknél ajánlott.
! Nem kapcsolható be a 1-es, 2-es, 3-es, 7-es, 8-es, 9-es, 11-es, 13-es, 14-es, -es programoknál.

A szárítási opció kiválasztásával a mosás végén automatikusan elindul egy szárítási program, mely az optimális levegőhőmérséklet és ciklus-időtartam kombinációnak hála energiatakarékos.
! A 4-es és 5-ös programoknál lehet aktiválni

Késleltetett indítás

A kiválasztott program késleltetett indításához nyomogassa a megfelelő gombot addig, míg a késleltetés kívánt értékét el nem éri. Amennyiben ez az opció be van kapcsolva, a vonatkozó jelzőlámpa világít. A késleltetett indítás törléséhez nyomogassa a gombot mindaddig, míg a kijelzőn meg nem jelenik az „OFF" felirat.
! Ez valamennyi program esetén bekapcsolható.

Mosószerek és mosandók

HU

Mosószer-adagoló fiók

A mosás eredményessége függ a mosószer helyes adagolásától is: ha túl sokat adagol belőle, a mosás nem lesz hatékonyabb, de hozzájárul ahhoz, hogy lerakódás képződjön a mosógépben, valamint a környezetet is jobban szennyezi.

! Ne használjon kézi mosószert, mert túlzottan sok hab képződik.

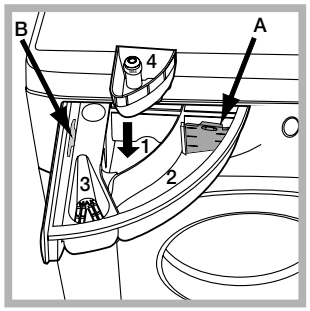

Húzza ki a mosószer-adagoló fiókot, és a következők szerint tegye bele a mosószert, illetve az adalékot.

1-es rekesz: Mosószer előmosáshoz (por)
A mosószer betöltése előtt győződjön meg arról, hogy a 4-es berakható rekesz nincs ebben a rekeszben.

2-es rekesz: Mosószer mosáshoz (por vagy folyadék)
Ha folyékony mosószert használ, a megfelelő adagolás érdekében tanácsos az **A** elválasztólapot használni. Ha mosóport használ, tegye az elválasztólapot a **B** térbe.

3-as rekesz: Adalékok (öblítők stb.)
Az öblítő ne érjen a rács fölé.

4-es berakható rekesz: Fehérítőszer

A mosandó ruhák előkészítése

- Osztályozza a mosandókat a következők szerint:
  – Anyag típusa / címkén lévő szimbólum
  – Színek. Válogassa külön a színes és fehér ruhákat.
- Ürítse ki a zsebeket, és vizsgálja meg a gombokat.
- Ne lépje túl a mosandók száraz súlyára vonatkozóan megadott értékeket: lásd "*Programtáblázat".*

Milyen nehezek a mosandó ruhák?

1 lepedő: 400–500 g.
1 párnahuzat: 150–200 g
1 asztalterítő: 400–500 g
1 fürdőköpeny: 900–1200 g.
1 törölköző: 150–250 g

Különleges programok

Folteltávolítás: a program **1** az ellenálló színnel rendelkező, erősen szennyezett ruhadarabok mosására szolgál. A program a normálnál jobb (A osztályú) mosóhatást biztosít. Ne mosson együtt különböző színű ruhadarabokat. Folyékony mosószer használatát javasoljuk. Makacs szennyeződések esetén tanácsos különleges adalékkal előkezelni a szövetet.

Fehér Pamut: ezt a ciklust **2** fehér anyagok mosásához használja. A program a fehér szín fényességének megtartására lett kifejlesztve. A jobb mosási eredmény érdekében mosópor használatát javasoljuk.
A szárítási opció kiválasztásával a mosás végén automatikusan elindul egy szárítási program, mintha a szabad levegőn szárítanánk a ruhadarabokat, azzal az előnnyel, hogy a szárítás nem segíti elő a napsugárzás okozta sárgulást, és elkerüli a szürkülést, melyet a levegőben lévő lehetséges por vált ki. Csak a szárítási fokozatokat lehet beállítani.

Antiallergiás: használja a **7** programot, hogy az elsődleges allergének (pl. pollenek, atkák, macska- és kutyaszőr) el legyenek távolítva.

Gyapjú: ezen Hotpoint-Ariston mosógép gyapjú" mosási ciklusát a Woolmark Company tesztelte és engedélyezte "kézzel mosható" gyapjú ruhaneműk mosásához, amennyiben a mosást a ruhanemű címkéjén feltűntetett és a háztartási gép gyártója által előírt útmutatásoknak megfelelően hajtja végre. Hotpoint-Ariston az első mosógép márka, mely megszerezte a Woolmark Company Woolmark Apparel Care - Platinum igazolását a mosási teljesítményéért és a gazdaságos víz- és energiafogyasztásáért. (M1127)

Kényes: a nagyon kényes – pl. flitterekkel, csillogókkal ellátott – anyagok mosásához használja a **9** programot. A **selyem** ruhadarabokhoz és **függönyökhöz** válassza a **9** ciklust, és állítsa a opcióban a szintet "**Delicate**" értékre.
A mosás előtt tanácsos kifordítani a ruhadarabokat, és a kisebb holmikat a kényes anyagok mosására szolgáló megfelelő mosózsákba rakni.
A jobb mosási eredmény érdekében kényes anyagokhoz való folyékony mosószer használatát javasoljuk.
Ha a szárítási opció csak az időtartam alapján kerül kiválasztásra, a mosás végén egy különlegesen kíméletes szárítási ciklus indul el gyengéd mozgatással és megfelelően ellenőrzött levegősugárral.

A javasolt időtartamok:
1 kg műszálas --> 150 perc
1 kg műszálas és pamut --> 180 perc
1 kg pamut --> 180 perc
A szárítási fokozat a szárítandó mennyiségtől és a ruhanemű alapanyagától függ.

Mosás és szárítás: az enyhén szennyezett (pamut és műszálas) ruhaneműk gyors mosásához és szárításához használja az **11** programot. E ciklussal akár 1 kg mosandó ruhát is ki lehet mosni mindössze 45 perc alatt. A legjobb eredmény elérése érdekében használjon folyékony mosószert. A mandzsettákat, gallérokat és foltokat kezelje elo.

A bepakolt ruhák kiegyensúlyozására szolgáló rendszer
A túlzott zajhatás megelőzésére, valamint a mosandók egyenletes eloszlása érdekében a dob a centrifuga fázis előtt a mosási centrifugasebességnél kicsit nagyobb sebességre kapcsol. Amennyiben a töltet kiegyensúlyozására irányuló próbálkozások nem vezetnek eredményre, a készülék az elméleti centrifugasebességnél lassabb centrifugálásra kapcsol. Jelentős kiegyensúlyozatlanság esetén a mosógép, centrifugálás előtt megpróbálja a töltetet megfelelően eloszlatni. A töltet megfelelő eloszlásának biztosítása érdekében ajánlatos a nagy ruhaneműket a kicsikkel összekeverni.

Rendellenességek és elhárításuk

HU

Előfordulhat, hogy a mosógép nem működik. Mielőtt felhívná a szervizt (*lásd "Szerviz"*), ellenőrizze, hogy nem olyan problémáról van-e szó, amely a következő lista segítségével egyszerűen megoldható.

Rendellenességek:	Lehetséges okok / megoldás:
A mosógép nem kapcsol be.	• A hálózati csatlakozódugó nincs bedugva az aljzatba, vagy nem eléggé ahhoz, hogy jól érintkezzen. • Nincs áram a lakásban.
A mosási ciklus nem indul el.	• A mosógép ajtaja nincs jól bezárva. • Nem nyomta meg a ON/OFF gombot. • Nem nyomta meg az START/PAUSE gombot. • A vízcsap nincs kinyitva. • Az indítás időjelzőjén késletetés lett beállítva.
A mosógép nem vesz fel vizet (A kijelzőn a "H2O" felirat villog).	• A vízbevezető cső nincs csatlakoztatva a csaphoz. • A cső meg van törve. • A vízcsap nincs kinyitva. • A lakásban nincs víz. • Nincs elegendő nyomás. • Nem nyomta meg az START/PAUSE gombot.
A mosógép folytonosan szívja és lereszti a vizet.	• A leeresztőcső nem a padlószinttől 65 és 100 cm közötti magasságban van felszerelve *(lásd „Üzembe helyezés").* • A leeresztőcső vége vízbe merül *(lásd „Üzembe helyezés").* • A fali szifonnak nincs szellőzése. Ha ezen vizsgálatok után a probléma nem oldódik meg, zárja el a vízcsapot, kapcsolja ki a mosógépet, és hívja ki a szervizszolgálatot. Ha a lakás egy épület legfelsőbb emeleteinek egyikén található, lehetséges, hogy a csatorna-szellőző eltömődésének jelensége (szivornyahatás) lépett fel, ezért a mosógép folytonosan szívja és leereszti a vizet. E kellemetlenség elkerülésére a kereskedelmi forgalomban rendelkezésre állnak csatornaszellőző-szelepek.
A mosógép nem üríti le a vizet, vagy nem centrifugál.	• A program nem ereszti le a vizet: némelyik programnál kézileg kell elindítani. • A leeresztőcső meg van törve *(lásd "Üzembe helyezés").* • A lefolyó el van dugulva.
A mosógép nagyon rázkódik a centrifugálás alatt.	• Az üzembe helyezéskor a forgódob rögzítése nem lett eltávolítva *(lásd "Üzembe helyezés").* • A készülék nincs vízszintben *(lásd "Üzembe helyezés")*. • A mosógép bútorok és falak közé van szorítva *(lásd "Üzembe helyezés").*
A mosógépből elfolyik a víz.	• A vízbevezető cső nincs jól felcsavarva *(lásd "Üzembe helyezés")*. • A mosószer-adagoló fiók eltömődött (tisztításához *lásd "Karbantartás és ápolás"*). • A leeresztőcső nincs szorosan rögzítve (lásd "Üzembe helyezés").
Az Opció lámpák és az START/PAUSE lámpa gyorsan villog, a kijelző pedig a hiba kódját mutatja (pl.: F-01, F-..).	• Kapcsolja ki a készüléket, és húzza ki a dugót az aljzatból, várjon körülbelül 1 percet, majd indítsa újra! Ha a hiba továbbra is fennáll, forduljon a szervizhez!
Sok hab képződik.	• A mosószer nem mosógépekhez való (kell, hogy szerepeljen rajta, hogy "gépi", "kézi vagy gépi mosáshoz", vagy hasonló). • Túl sok mosószert használt.
A Mosógép nem szárít.	• A hálózati csatlakozódugó nincs bedugva az aljzatba, vagy nem eléggé ahhoz, hogy jól érintkezzen. • Nincs áram a lakásban. • Az ajtó nincs jól becsukva. • Az indítás késletetése van beállítva. • A SZÁRÍTÁS a **OFF** helyzetben van.

Szerviz

HU

Mielőtt a szervizhez fordulna, tegye a következőket:
- Győződjön meg arról, hogy a hibát nem tudja saját maga is elhárítani *(lásd "Rendellenességek és elhárításuk"*);
- Indítsa el újból a programot, hogy lássa, elhárította-e a hibát;
- Amennyiben nem sikerült, forduljon szakszervizhez.

! Soha ne forduljon nem engedéllyel nem rendelkező szerelőhöz.

Közölje:
- A meghibásodás jellege;
- A mosógép típusa (Mod.);
- Gyártási szám (S/N).

Ezek az adatok a mosógép hátoldalán, illetve az elülső oldalon az ajtó belsején elhelyezett adattáblán találhatók.

Návod k použití

PRAČKA

! Tento symbol vám připomíná potřebu přečtení návodu k použití.

CZ

Česky

WDG 862

Obsah

Instalace, 26-27
Rozbalení a vyrovnání do vodorovné polohy
Připojení k elektrické a k vodovodní síti
První prací cyklus
Technické údaje

Údržba a péče, 28
Uzavření přívodu vody a vypnutí elektrického napájení
Čištění pračky
Čištění dávkovače pracích prostředků
Péče o dvířka a buben
Čištění čerpadla
Kontrola přítokové hadice na vodu

Opatření a rady, 29
Základní bezpečnostní pokyny
Likvidace
Manuální otevření dvířek

Popis pračky, 30-31
Ovládací panel
Displej

Jak provést prací cyklus nebo cyklus sušení, 32

Programy a volitelné funkce, 33
Tabulka programů
Volitelné funkce praní

Prací prostředky a prádlo, 34
Dávkovač pracích prostředků
Příprava prádla
Speciální programy

Poruchy a způsob jejich odstranění, 35

Servisní služba, 36

Instalace

CZ

! Je důležité uschovat tento návod tak, abyste jej mohli kdykoli konzultovat.
V případě prodeje, darování nebo přestěhování pračky se ujistěte, že zůstane uložen v blízkosti pračky, aby mohl posloužit novému majiteli při seznámení s její činností a s příslušnými upozorněními.
! Pozorně si přečtěte uvedené pokyny: obsahují důležité informace týkající se instalace, použití a bezpečnosti při práci.

Rozbalení a vyrovnání do vodorovné polohy

Rozbalení
1. Rozbalte pračku.
2. Zkontrolujte, zda během přepravy nedošlo k jejímu poškození. V případě, že je poškozena, ji nezapojujte a obraťte se na prodejce.

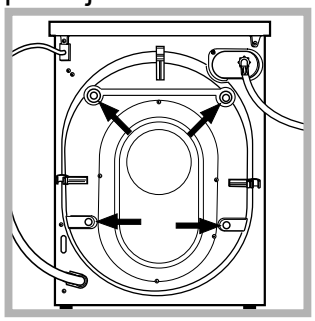

3. Odstraňte 4 šrouby chránící před poškozením během přepravy a gumovou podložku s příslušnou rozpěrkou, které se nacházejí v zadní části (*viz obrázek*).

4. Uzavřete otvory po šroubech plastovými krytkami z příslušenství.
5. Uschovejte všechny díly: v případě opětovné přepravy pračky je bude třeba namontovat zpět.

! Obaly nejsou hračky pro děti!

Vyrovnání do vodorovné polohy
1. Pračku je třeba umístit na rovnou a pevnou podlahu, aniž by se opírala o stěnu, nábytek či něco jiného.

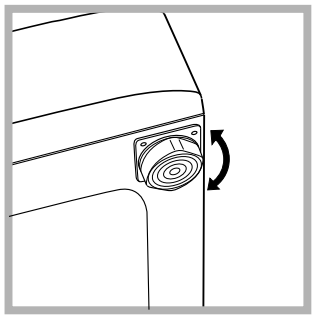

2. V případě, že podlaha není dokonale vodorovná, mohou být případné rozdíly vykompenzovány šroubováním předních nožek *(viz obrázek);* Úhel sklonu, naměřený na pracovní ploše, nesmí přesáhnout 2°.

Dokonalé vyrovnání do vodorovné polohy zabezpečí stabilitu zařízení a zamezí vzniku vibrací a hluku během činnosti. V případě instalace na podlahovou krytinu nebo na koberec nastavte nožky tak, aby pod pračkou zůstal dostatečný volný prostor pro ventilaci.

Připojení k elektrické a k vodovodní síti

Připojení přítokové hadice vody

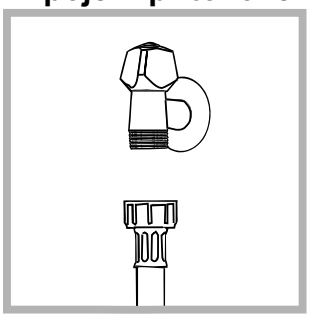

1. Připojte přívodní hadici jejím zašroubováním ke kohoutku studené vody s hrdlem se závitem 3/4“ (*viz obrázek*).
Před připojením hadice nechte vodu odtékat, dokud nebude čirá.

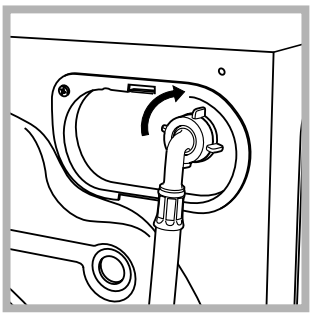

2. Připojte přítokovou hadici k pračce prostřednictvím příslušné přípojky na vodu, umístěné vpravo nahoře *(viz obrázek)*.

3. Dbejte na to, aby hadice nebyla příliš ohnutá ani stlačená.

! Tlak v rozvodu vody se musí pohybovat v rozmezí hodnot uvedených v tabulce s technickými údaji *(viz vedlejší strana).*

! V případě, že délka přítokové hadice nebude dostatečná, obraťte se na specializovanou prodejnu nebo na autorizovaný technický personál.

! Nikdy nepoužívejte již použité hadice.

! Používejte hadice z příslušenství zařízení.

Připojení vypouštěcí hadice

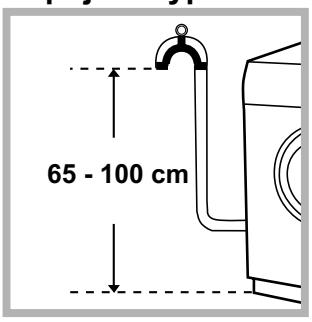

Připojte vypouštěcí hadici, aniž byste ji ohýbali, k odpadovému potrubí nebo k odpadu ve stěně, který se nachází od 65 do 100 cm nad zemí;

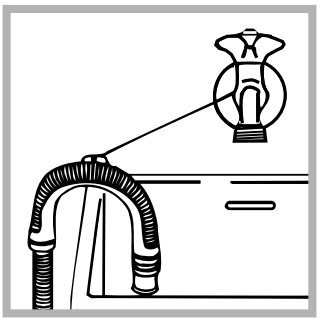

nebo ji uchyťte k okraji umývadla či vany a připevněte vodicí držák z příslušenství ke kohoutu (*viz obrázek*). Volný konec vypouštěcí hadice nesmí zůstat ponořený do vody.

! Použití prodlužovacích hadic se nedoporučuje; je-li však nezbytné, prodlužovací hadice musí mít stejný průměr jako originální hadice a její délka nesmí přesáhnout 150 cm.

Připojení k elektrické síti

Před zasunutím zástrčky do zásuvky se ujistěte, že:

- Je zásuvka uzemněna a že vyhovuje normám;
- je zásuvka schopna snést maximální zátěž odpovídající jmenovitému příkonu zařízení, uvedenému v tabulce s technickými údaji *(viz vedle);*
- hodnota napájecího napětí odpovídá údajům uvedeným v tabulce s technickými údaji (*viz vedle*);
- je zásuvka kompatibilní se zástrčkou pračky. V opačném případě je třeba vyměnit zásuvku nebo zástrčku.

! Pračka nesmí být umístěna venku – pod širým nebem, a to ani v případě, že by se jednalo o místo chráněné před nepřízní počasí, protože je velmi nebezpečné vystavit ji působení deště a bouří.
! Po definitivní instalaci pračky musí zásuvka zůstat snadno přístupná.
! Nepoužívejte prodlužovací kabely a rozvodky.
! Kabel nesmí být ohnutý ani stlačený.
! Výměna kabelu musí být svěřena výhradně autorizovanému technickému personálu. Upozornění! Výrobce neponese žádnou odpovědnost za následky nerespektování uvedených předpisů.

První prací cyklus

Po instalaci zařízení je třeba ještě předtím, než je použijete na praní prádla, provést jeden zkušební cyklus s pracím prostředkem a bez náplně prádla nastavením pracího programu „Samočištění“.

Technické údaje	
Model	WDG 862
Rozměry	šířka 59,5 cm výška 85 cm hloubka 60,5 cm
Kapacita	od 1 do 8 kg pro praní od 1 do 6 kg pro sušení
Napájení	Viz štítek s technickými údaji, aplikovaný na zarízení.
Připojení k rozvodu vody	maximální tlak 1 MPa (10 bar) minimální tlak 0.05 MPa (0.5 bar) kapacita bubnu 62 litrů
Rychlost odstřeďování	až do 1200 otáček za minutu
Kontrolní program podle normy EN 50229	**praní**: program 4; teplota 60°; náplň 8 kg prádla. **sušení**: sušení menší náplně musí být provedeno volbou úrovně sušení „K Žehlení “ a tato náplň musí být tvořena 2 prostěradly, 1 povlaky a 1 ručníky; sušení zbývající náplně musí být provedeno volbou úrovně sušení „EXTRA“.
CE 	Toto zařízení odpovídá následujícím normám Evropské unie: - 2004/108/CE (Elektromagnetická kompatibilita) - 2006/95/CE (Nízké napětí) - 2002/96/CE
Hlučnost (dB(A) re 1 pW)	Praní: 51 Odstřeďování: 78

Údržba a péče

CZ

Uzavření přívodu vody a vypnutí elektrického napájení

- Po každém praní uzavřete přívod vody. Tímto způsobem dochází k omezení opotřebení pračky a ke snížení nebezpečí úniku vody.
- Před zahájením čištění pračky a během operací údržby vytáhněte zástrčku napájecího kabelu z elektrické zásuvky.

Čištění pračky

• Vnější části a části z gumy se mohou čistit hadrem navlhčeným ve vlažné vodě a saponátu. Nepoužívejte rozpouštědla ani abrazivní látky.

• Pračka je vybavena programem „**SAMOČIŠTĚNÍ**“ vnitřních částí, který musí být proveden **bez jakéhokoli druhu náplně v bubnu.**

Prací prostředek (množství rovnající se 10% množství doporučeného pro částečně znečištěné prádlo) nebo specifické přídavné prostředky pro čištění pračky budou moci být použity jako pomocné prostředky v pracím programu. Doporučuje se provést samočisticí program každých 40 cyklů praní.

Pro aktivaci programu stiskněte tlačítko **A** na dobu 5 sekund *(viz obrázek).*

Program bude zahájen automaticky a bude trvat přibližně 70 minut. Cyklus je možné ukončit stisknutím tlačítka START/PAUSE.

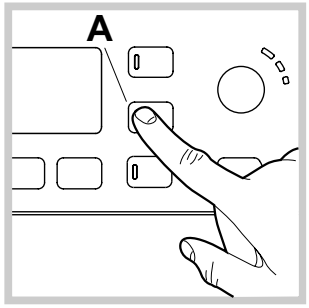

Čištění dávkovače pracích prostředků

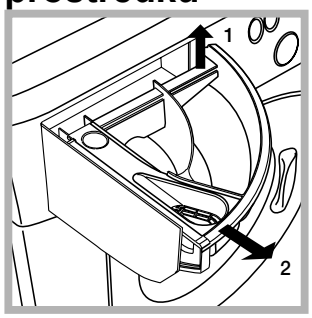

Vytáhněte dávkovač jeho nadzvednutím a vytažením směrem ven (*viz obrázek*). Umyjte jej pod proudem vody; tento druh vyčištění je třeba provádět pravidelně.

Péče o dvířka a buben

- Dvířka ponechte pokaždé pootevřená, aby se zabránilo tvorbě nepříjemných zápachů.

Čištění čerpadla

Součástí pračky je samočisticí čerpadlo, které nevyžaduje údržbu. Může se však stát, že se v jeho vstupní části, určené k jeho ochraně a nacházející se v jeho spodní části, zachytí drobné předměty (mince, knoflíky).

! Ujistěte se, že byl prací cyklus ukončen, a vytáhněte zástrčku ze zásuvky.

Přístup ke vstupní části čerpadla:

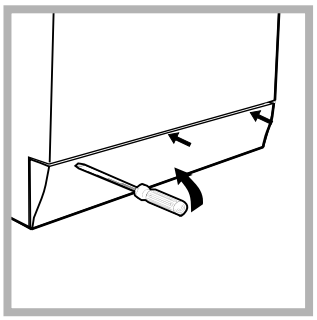

1. pomocí šroubováku odstraňte krycí panel nacházející se v přední části pračky (*viz obrázek*)*;*

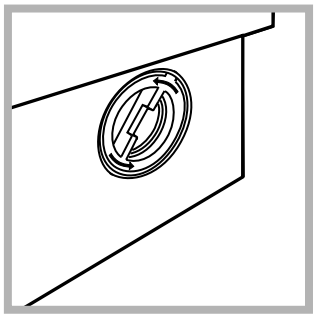

2. Odšroubujte víko jeho otáčením proti směru hodinových ručiček (*viz obrázek*)*:* vytečení malého množství vody je zcela běžným jevem;

3. dokonale vyčistěte vnitřek;
4. zašroubujte zpět víko;
5. namontujte zpět panel, přičemž se před jeho přisunutím k zařízení ujistěte, že došlo ke správnému zachycení háčků do příslušných podélných otvorů.

Kontrola přítokové hadice na vodu

Stav přítokové hadice je třeba zkontrolovat alespoň jednou ročně. Jsou-li na ní viditelné praskliny nebo trhliny, je třeba ji vyměnit: silný tlak působící na hadici během pracího cyklu by mohl způsobit její náhlé roztržení.

! Nikdy nepoužívejte již použité hadice.

Opatření a rady

! Pračka byla navržena a vyrobena v souladu s platnými mezinárodními bezpečnostním předpisy. Tato upozornění jsou uváděna z bezpečnostních důvodů a je třeba si je pozorně přečíst.

Základní bezpečnostní pokyny

- Toto zařízení bylo navrženo výhradně pro použití v domácnosti.
- Toto zařízení mohou používat děti od 8 let a osoby se sníženými fyzickými, senzorickými nebo duševními schopnostmi nebo osoby s nedostatečnými zkušenostmi a znalostmi, když se nacházejí pod náležitým dohledem nebo když byly náležitě vyškoleny ohledně bezpečného použití zařízení a uvědomují si související nebezpečí. Děti si nesmí hrát se zařízením. Děti nesmí provádět operace údržby a čištění bez dohledu.
  – Nesušte nevyprané oblečení.
  – Oblečení znečištěné látkami, jako je olej z vaření, aceton, líh, benzin, kerosen, odstraňovače skvrn, terpentýn, vosk a látky na jeho odstranění, se musí před sušením v sušičce prádla vyprat v teplé vodě s vyšším množstvím pracího prostředku.
  – Předměty jako pěnová guma (latexová pěna), sprchové čepice, nepromokavé textilní látky, výrobky s jednou stranou z gumy a šaty nebo polštáře, které mají části z latexové gumy, se nesmí sušit v sušičce prádla.
  – Aviváž nebo podobné prostředky se musí používat v souladu s pokyny výrobce.
  – Závěrečná část cyklu sušičky prádla pobíhá bez tepla (chladicí cyklus), aby se zabránilo poškození sušeného prádla.
  UPOZORNĚNÍ: Nikdy nezastavujte sušičku prádla před ukončením programu sušení. V takovém případě rychle vyjměte všechno prádlo ze sušičky a pověste jej, aby se rychle ochladilo.
- Pračku mohou používat pouze dospělé osoby podle pokynů uvedených v tomto návodu.
- Nedotýkejte se zařízení bosí nebo v případě, že máte mokré ruce či nohy.
- Nevytahujte zástrčku ze zásuvky tahem za kabel, ale uchopením za zástrčku.
- Neotvírejte dávkovač pracích prostředků během činnosti zařízení.
- Nedotýkejte se odčerpávané vody, protože může mít velmi vysokou teplotu.
- Nepokoušejte se o násilné otevření dvířek: mohlo by dojít k poškození bezpečnostního uzávěru, který zabraňuje náhodnému otevření.
- Při výskytu poruchy se v žádném případě nepokoušejte o opravu vnitřních částí zařízení.
- Vždy mějte pod kontrolou děti a zabraňte tomu, aby se přibližovaly k zařízení během pracího cyklu.
- Během pracího cyklu mají dvířka tendenci ohřát se.
- V případě potřeby přemísťujte pračku ve dvou nebo ve třech a věnujte celé operaci maximální pozornost. Nikdy se nepokoušejte zařízení přemísťovat sami, je totiž velmi těžké.
- Před zahájením vkládání prádla zkontrolujte, zda je buben prázdný.
- Nepoužívejte toto zařízení k sušení oděvů, které byly čištěny hořlavými látkami (např. trichloretylénem).
- Nepoužívejte toto zařízení k sušení molitanu a podobných elastomerů.
- Ujistěte se, že během cyklu sušení je vodovodní kohoutek otevřený.
- Tato pračka se sušičkou může být používána pouze k sušení oděvů, které byly předtím vyprány ve vodě.

Likvidace

- Likvidace obalových materiálů:
  při jejich odstranění postupujte v souladu s místním předpisy a dbejte na možnou recyklaci.
- Evropská směrnice 2002/96/ES o odpadu tvořeném elektrickými a elektronickými zařízeními nařizuje, že elektrospotřebiče nesmí být likvidovány v rámci běžného pevného městského odpadu. Vyřazená zařízení musí být shromážděna zvlášť za účelem zvýšení počtu recyklovaných a znovupoužitých materiálů, z nichž jsou složena, a z důvodu zabránění možných ublížení na zdraví a škod na životním prostředí. Symbolem je přeškrtnutý koš, uvedený na všech výrobcích s cílem připomenout povinnosti spojené se separovaným sběrem. Podrobnější informace týkající se správného způsobu vyřazení elektrospotřebičů z provozu mohou jejich držitelé získat tak, že se obrátí na navrženou veřejnou instituci nebo na prodejce.

Manuální otevření dvířek

V případě, že není možné otevřít dvířka s průzorem z důvodu výpadku elektrické energie a hodláte pověsit prádlo, postupujte následovně:

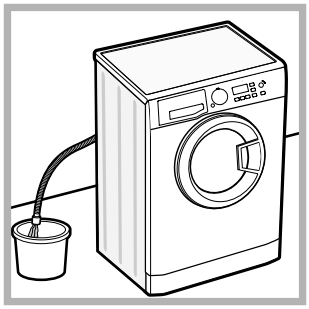

1. vytáhněte zástrčku ze zásuvky elektrické sítě.
2. Zkontrolujte, zda je hladina vody uvnitř zařízení nižší, než je úroveň otevření dvířek; v opačném případě vypusťte přebytečnou vodu vypouštěcí hadicí a zachyťte ji do vědra, jak je znázorněno na *obrázku*.
3. pomocí šroubováku odstraňte krycí panel nacházející se v přední části pračky (*viz obrázek*).

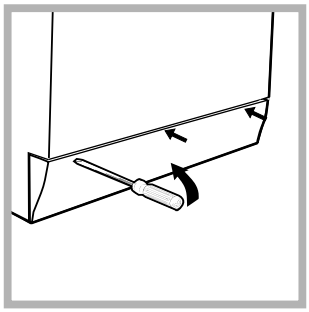

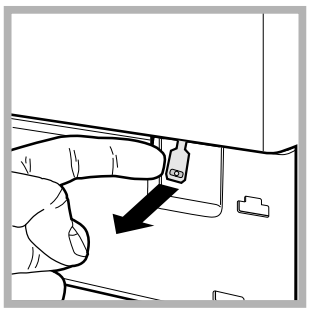

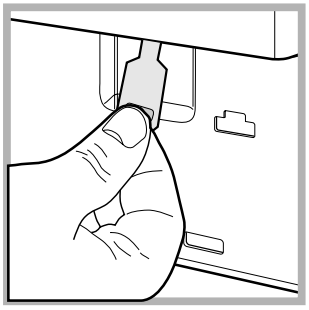

4. s použitím jazýčku označeného na obrázku potáhněte směrem ven z dorazu plastové táhlo až do jeho uvolnění; následně jej potáhněte směrem dolů a současně otevřete dvířka.
5. namontujte zpět panel, přičemž se před jeho přisunutím k zařízení ujistěte, že došlo ke správnému zachycení háčků do příslušných podélných otvorů.

Popis pračky

CZ

Ovládací panel

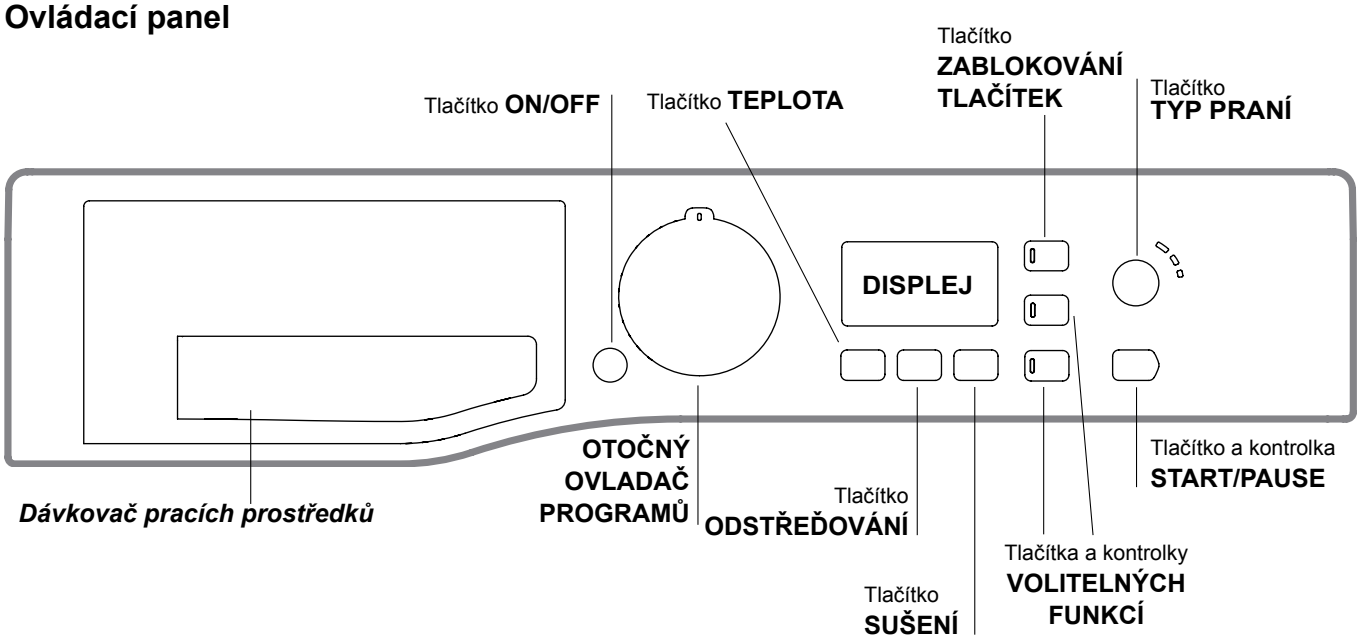

Dávkovač pracích prostředků: slouží k dávkování pracích prostředků a přídavných prostředků (*viz "Prací prostředky a prádlo"*).

Tlačítko **ON/OFF** ⏻**:** Zapněte nebo vypněte pračku krátkým stisknutím tlačítka. Kontrolka START/PAUSE pomalu blikající zeleným světlem poukazuje na to, že je zařízené zapnuté. Za účelem vypnutí pračky během praní je třeba držet tlačítko stisknuté déle, přibližně 3 sek.; krátké nebo náhodné stisknutí neumožní vypnutí pračky. Vypnutí zařízení během praní způsobí zrušení probíhajícího pracího programu.

OTOČNÝ OVLADAČ PROGRAMŮ: Slouží k nastavení požadovaného programu (viz "*Tabulka programů*").

Tlačítka a kontrolky **VOLITELNÝCH FUNKCÍ:** slouží k volbě jednotlivých nabízených volitelných funkcí. Kontrolka zvolené volitelné funkce zůstane rozsvícena.

Tlačítko **TYP PRANÍ** 👕**:** jeho stisknutím můžete provést volbu požadované intenzity praní.

Tlačítko **TEPLOTA** 🌡**:** Stiskněte za účelem snížení nebo úplného vyloučení teploty; hodnota bude uvedena na displeji.

Tlačítko **ODSTŘEĎOVÁNÍ** 🌀**:** Stiskněte za účelem snížení nebo úplného vyloučení odstřeďování - hodnota bude uvedena na displeji.

Tlačítko **SUŠENÍ** ☀**:** Jeho stisknutí slouží k omezení nebo úplnému vyloucení sušení; zvolená úroven nebo doba sušení bude zobrazena na displeji .

Tlačítko a kontrolka **START/PAUSE**: když zelená kontrolka začne pomalu blikat, stiskněte toto tlačítko pro zahájení praní. Po zahájení cyklu se kontrolka rozsvítí stálým světlem. Přejete-li si přerušit praní, opětovně stiskněte tlačítko; kontrolka bude blikat oranžovým světlem. Když symbol 🔒 není rozsvícen, je možné otevřít dvířka. Za účelem opětovného zahájení cyklu z místa, v němž byl přerušen, opětovně stiskněte tlačítko.

Tlačítko **ZABLOKOVÁNÍ TLAČÍTEK** 👶**:** aktivace zablokování ovládacího panelu se provádí tak, že podržíte stisknuté tlačítko přibližně na 2 sekundy. Rozsvícená kontrolka 👶 poukazuje na to, že je ovládací panel zablokován (s výjimkou tlačítko ON/OFF). Tímto způsobem se zamezí náhodným změnám programů, zejména když jsou v domácnosti děti. Zrušení zablokování ovládacího panelu se provádí tak, že podržíte stisknuté tlačítko přibližně na 2 sekundy.

Pohotovostní režim
Za účelem shody s novými předpisy souvisejícími s energetickou úsporou je tato pračka vybavena systémem automatického vypnutí (přechodu do pohotovostního režimu – standby), který je aktivován po uplynutí přibližně 30 minut, když se pračka nepoužívá. Krátce stiskněte tlačítko ON/OFF a vyčkejte na obnovení činnosti zařízení.

Displej

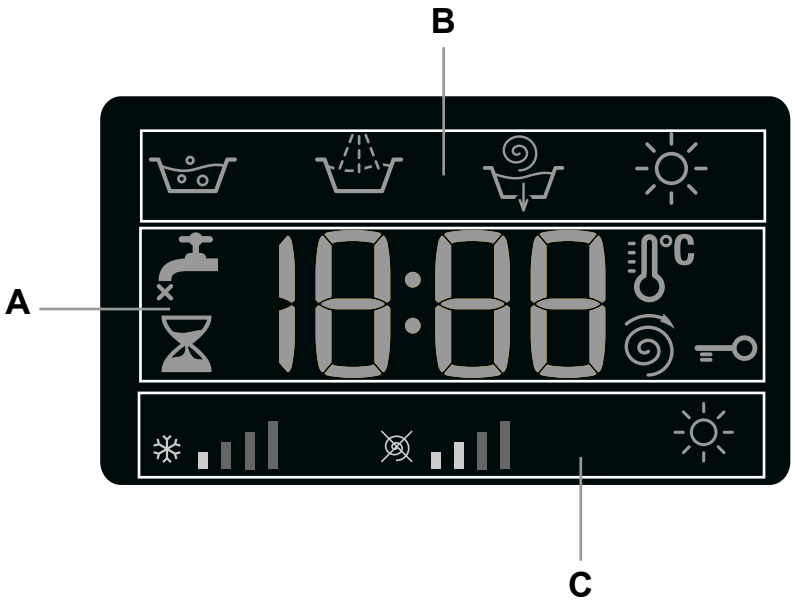

Displej slouží k naprogramování zařízení a poskytuje četné informace.

V části **A** je zobrazována doba trvání různých programů, které jsou k dispozici, a po zahájení cyklu i zbývající doby do jeho ukončení; v případě nastavení ODLOŽENÝ START bude zobrazena doba chybějící do zahájení zvoleného programu.
Kromě toho lze stisknutím příslušného tlačítka zobrazit maximální hodnoty teploty, rychlosti odstřeďování nebo druh sušení přednastavené pro zvolený program nebo poslední zvolené, jsou-li kompatibilní se zvoleným programem.

V části **B** jsou zobrazovány “fáze praní”, které jsou součástí zvoleného cyklu, a po zahájení programu také probíhající “fáze praní”:

- Praní
- Máchání
- Odstřeďování/Odčerpání vody
- Sušení

V části **C** jsou přítomné ikony - zleva – “teplota”, “odstřeďování” a “Sušení”.
Pruhy “odstřeďování” znázorňují úroveň odstřeďování vzhledem k maximální nastavitelné hodnotě pro nastavený cyklus.
Pruhy “odstřeďování” znázorňují úroveň odstřeďování vzhledem k maximální nastavitelné hodnotě pro nastavený cyklus.
Symbol se rozsvítí během nastavování sušení.

Kontrolka **Zablokovaná dvířka**
Rozsvícený symbol poukazuje na zajištění dvířek. Aby se předešlo poškození, před otevřením dvířek je třeba vyčkat na zhasnutí uvedeného symbolu.
Za účelem otevření dvířek v průběhu pracího cyklu stiskněte tlačítko START/PAUSE; když bude symbol ZABLOKOVANÁ DVÍŘKA zhasnutý, bude možné otevřít dvířka.

Jak provést prací cyklus nebo cyklus sušení

CZ

1. **ZAPNUTÍ ZAŘÍZENÍ.** Stiskněte tlačítko ⏻; kontrolka START/PAUSE bude pomalu blikat zeleným světlem.
2. **NAPLŇTE PRAČKU PRÁDLEM.** Otevřete dvířka s průzorem. Naplňte pračku prádlem a dbejte přitom, aby nedošlo k překročení množství náplně, uvedeného v tabulce programů na následující straně.
3. **NADÁVKUJTE PRACÍ PROSTŘEDEK.** Vytáhněte dávkovač pracích prostředků a naplňte prací prostředek do příslušných přihrádek způsobem vysvětleným v části "*Prací prostředky a prádlo".*
4. **ZAVŘETE DVÍŘKA.**
5. **ZVOLTE PRACÍ PROGRAM.** Otočným ovladačem PROGRAMŮ zvolte požadovaný program; teplotu a rychlost odstřeďování, které jsou k programu přiřazeny, je možné měnit. Na displeji se zobrazí doba trvání cyklu.
6. **NASTAVTE PRACÍ PROGRAM DLE VAŠICH POTŘEB.** Použijte příslušná tlačítka:

   Změňte teplotu a/nebo odstřeďování. Zařízení automaticky zobrazuje maximální teplotu a rychlost odstřeďování pro nastavený program nebo poslední zvolené hodnoty, jsou-li kompatibilní se zvoleným programem. Stisknutím tlačítka 🌡 je možné postupně snížit teplotu až po praní ve studené vodě "OFF". Stisknutím tlačítka 🌀 je možné postupně snížit rychlost odstřeďování až po jeho úplné vyloučení "OFF". Další stisknutí tlačítek obnoví nastavení maximálních přednastavených hodnot.
   ! Výjimka: při volbě programu **4** bude možné zvýšit teplotu až na 90°C.

   Nastavení sušení
   Při prvním stisknutí tlačítka ☼ zařízení automaticky zvolí maximální úroveň sušení, kompatibilní se zvoleným programem. Následující stisknutí snižují zvolenou úroveň a následně i dobu sušení až po jeho úplné vyloučení – „**OFF**".

   K dispozici jsou dva druhy sušení:
   A - Na základě požadované úrovně sušení:
   K Žehlení "**A1**": Určené pro kusy oblečení, které se následně musí žehlit. Úroveň zbytkové vlhkosti zjemní záhyby a usnadní jejich odstranění.
   Ramínko "**A2**": Ideální pro ty kusy oblečení, které nevyžadují úplné vysušení.
   Prádelník "**A3**": Vhodné pro prádlo, které je určeno k uložení do skříně bez potřeby žehlení.
   Extra "**A4**": Vhodné pro kusy oblečení, které vyžadují úplné vysušení, jako jsou froté ručníky a župany.
   B - Podle nastavené doby: od **30** do **180** minut.

   Když je množství prádla ve výjimečných případech vyšší než maximální povolená náplň, proveďte prací cyklus, po jeho ukončení prádlo rozdělte a jednu ze dvou částí vložte zpět do bubnu. Dále se řiďte pokyny pro **samostatné sušení**. Zopakujte stejný postup i při sušení zbývající části prádla.
   Na konci cyklu sušení proběhne fáze ochlazování.

   Samostatné sušení
   Otočným ovladačem zvolte sušení (**12**-**13**-**14**) podle druhu tkaniny. Lze nastavit také požadovanou úroveň nebo dobu sušení tlačítkem SUŠENÍ ☼.
   Po provedení volby sušení bavlny otočným ovládačem programů a po stisknutí tlačítka „Eco" bude provedeno automatické sušení, které umožní energetickou úsporu díky optimální kombinaci teploty vzduchu a doby trvání cyklu; na displeji se zobrazí úroveň sušení Sušák na prádlo "**A2**".

   Nastavte požadovanou intenzitu praní.
   Tlačítko 👕 umožňuje provést optimalizaci praní na základě stupně znečištění tkanin a požadované intenzity praní.
   Zvolte program praní; cyklus bude automaticky nastaven na úroveň "**Normal**" a bude provedena jeho optimalizace pro středně znečištěné prádlo (toto nastavení neplatí pro cyklus „Vlna", který se automaticky nastaví na úroveň "**Delicate**".
   Pro značně znečištěné prádlo stiskněte tlačítko 👕, dokud nebude nastavena úroveň "**Intensive**". Tato úroveň zaručuje dokonalé praní díky použití většího množství vody v počáteční fázi cyklu a větší mechanický pohyb a je užitečná pro odstranění nejodolnějších skvrn. Může se používat **s** bělicím prostředkem nebo **bez** něj. Když si přejete provést bělení, vložte přídavnou nádobku **4** z příslušenství do přihrádky **1**. Při dávkovaní bělicího prostředku nepřekračujte úroveň „max", vyznačenou na středovém čepu *(viz obrázek na str. 34)*.
   Pro mírně znečištěné prádlo nebo pro choulostivější zacházení s látkami stiskněte tlačítko 👕 až po dosažení úrovně "**Delicate**". Cyklus omezí mechanický pohyb pro zajištění dokonalých výsledků praní u choulostivého prádla.

   Změna vlastností cyklu.
   - Stiskněte tlačítka aktivace volitelné funkce; dojde k rozsvícení odpovídající kontrolky tlačítka.
   - Opětovným stisknutím můžete zvolenou volitelnou funkci zrušit; příslušná kontrola zhasne.

   ! V případě, že zvolená volitelná funkce není kompatibilní s nastaveným pracím programem, kontrolka začne blikat a volitelná funkce nebude aktivována.
   ! Když zvolená volitelná funkce není kompatibilní s některou z již nastavených volitelných funkcí, kontrolka první zvolené funkce bude blikat a bude aktivována pouze druhá; kontrolka aktivovanévolitelné funkce se rozsvítí.
   ! Volitelné funkce mohou změnit doporučenou náplň a/nebo dobu trvání cyklu.
7. **SPUSŤTE PROGRAM.** Stiskněte tlačítko START/PAUSE. Příslušná kontrolka se rozsvítí stálým modrým světlem a dojde k zablokování dvířek (rozsvícený symbol ZABLOKOVANÁ DVÍŘKA 🔒). Za účelem změny programu během probíhajícího cyklu přerušte činnost pračky stisknutím tlačítka START/PAUSE (kontrolka START/PAUSE bude pomalu blikat oranžovým světlem); zvolte požadovaný cyklus a znovu stiskněte tlačítko START/PAUSE.
   Za účelem otevření dvířek v průběhu pracího cyklu stiskněte tlačítko START/PAUSE; když bude symbol ZABLOKOVANÁ DVÍŘKA 🔒 zhasnutý, bude možné otevřít dvířka. Opětovným stisknutím tlačítka START/PAUSE znovu uveďte do činnosti prací program z bodu, ve kterém byl přerušen.
8. **UKONČENÍ PROGRAMU.** Bude oznámeno zobrazením nápisu "**END**" na displeji. Po zhasnutí symbolu ZABLOKOVANÁ DVÍŘKA 🔒 bude možné otevřít dvířka. Otevřete dvířka, vyložte prádlo a vypněte zařízení.

! Přejete-li si zrušit již zahájený cyklus, stiskněte déle tlačítko ⏻. Cyklus bude přerušena a dojde k vypnutí zařízení.

Programy a volitelné funkce

CZ

Tabulka programů

Programy	Popis programu	Max. teplota (°C)	Max. rychlost (otáčky za minutu)	Sušení	Prací prostředky a přídavné prostředky				Max. náplň (kg)	Doba trvání cyklu
					Předpírka	Praní	Běličí prostředek	Aviváž		
1	**Odstraňování Skvrn**	40°	1200	●	-	●	-	●	5	The duration of the wash cycles can be checked on the display.
2	**Bílé prádlo**	60°	1200	●	-	●	-	●	5	
3	**Bavlna s předpírkou:** Mimořádně znečištěné bílé prádlo.	90°	1200	●	●	●	-	●	8	
4	**Bílá bavlna (1):** Silně znečištěné bílé a barevné prádlo z odolných tkanin.	60° (Max. 90°)	1200	●	-	●	●	●	8	
5	**Bílá bavlna (2):** Silně znečištěné bílé a barevné choulostivé prádlo.	40°	1200	●	-	●	●	●	8	
6	**Syntetické:** Velmi znečištěné barevné prádlo z odolných tkanin.	60°	800	●	-	●	●	●	4	
7	**Protialergické**	60°	1200	●	-	●	●	●	5	
8	**Vlna:** Pro vlnu, kašmír apod.	40°	800	●	-	●	-	●	2	
9	**Choulostivé prádlo**	30°	0	●	-	●	-	●	1	
10	**Rychlé Praní 30':** K rychlému oživení mírně znečištěného prádla (nedoporučuje se pro vlnu, hedvábí a prádlo určené pro ruční praní).	30°	800	●	-	●	-	●	3.5	
11	**Praní a Sušení**	30°	1200	●	-	●	-	●	1	
12	**Sušení Bavlna**	-	-	●	-	-	-	-	6	
13	**Sušení Syntetické**	-	-	●	-	-	-	-	4	
14	**Sušení Vlna**	-	-	●	-	-	-	-	2	
	Máchání	-	1200	●	-	-	-	●	8	
	Odstřeďování + Odčerpání vody	-	1200	●	-	-	-	-	8	

Doba trvání cyklu uvedená na displeji nebo v návodu představuje odhad vypočítaný na základě standardních podmínek. Skutečná doba se může měnit v závislosti na četných faktorech, jako je např. teplota a tlak vody na vstupu, teplota prostředí, množství pracího prostředku, množství a druh náplně, vyvážení náplně a zvolené volitelné funkce.

Pro všechny Test Institutes:
1) Kontrolní program podle normy EN 50229: nastavte program 4 s teplotou 60°C.
2) Dlouhý program pro praní bavlny: nastavte program 5 s teplotou 40°C.

Volitelné funkce praní

Eco

Volbou této volitelné funkce se zvýší účinnost máchání a zajistí se maximální stupeň odstranění pracího prostředku. Je užitečná zejména pro mimořádně citlivé pokožky.
! Nelze ji aktivovat u programů 1, 2, 3, 7, 8, 9, 11, 13, 14, , .

V případě, že bude zvolena také funkce sušení, na konci praní bude automaticky provedeno sušení, které také přispívá k energetické úspoře díky optimální kombinaci teploty vzduchu a doby trvání cyklu.
! Lze jej aktivovat v případě programů 4 a 5.

Odložený start

Pro nastavení odloženého startu zvoleného programu stiskněte příslušné tlačítko až do dosažení požadované doby odložení. Když je tato volitelná funkce aktivní, zůstane rozsvícená příslušná kontrolka. Pro zrušení odloženého startu je třeba tisknout tlačítko, dokud se na displeji nezobrazí nápis „OFF“.
! Lze jej aktivovat u všech programů.

Prací prostředky a prádlo

CZ

Dávkovač pracích prostředků

Dobrý výsledek praní závisí také na správném dávkování pracího prostředku: použití jeho nadměrného množství snižuje efektivitu praní a napomáhá tvorbě vodního kamene na vnitřních částech pračky a zvyšuje znečištění životního prostředí.

! Nepoužívejte prací prostředky určené pro ruční praní, protože způsobují tvorbu nadměrného množství pěny.

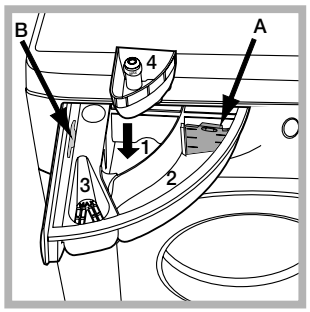

Při vytahování dávkovače pracích prostředků a při jeho plnění pracími nebo přídavnými prostředky postupujte následovně.

Přihrádka 1: Prací prostředek (práškový) pro předpírku
Před naplněním přihrádky pracím prostředkem se ujistěte, že v dávkovači není vložena přídavná přihrádka 4.
Přihrádka 2: Prací prostředek (v prášku nebo tekutý)
V případě použití tekutého pracího prostředku se doporučuje použít pro správné dávkování malou přepážku **A** z příslušenství. Pro použití práškového pracího prostředku vložte malou přepážku do prohloubeniny **B**.
Přihrádka 3: Přídavné prostředky (aviváž atd.)
Aviváž nesmí vytékat z mřížky.
přídavná přihrádka 4: Bělicí prostředek

Příprava prádla

- Roztřiďte prádlo podle:
  - druhu tkaniny / symbolu na visačce.
  - barvy: oddělte barevné prádlo od bílého.
- Vyprázdněte kapsy a zkontrolujte knoflíky.
- Nepřekračujte hodnoty povolené náplně, uvedené v *„Tabulka programů“*, vztahující se na hmotnost suchého prádla.

Kolik váží prádlo?

1 prostěradlo 400-500 g
1 povlak na polštář 150-200 g
1 ubrus 400-500 g
1 župan 900-1.200 g
1 ručník 150-250 g

Speciální programy

Odstraňování Skvrn: cyklus **1** vhodný pro praní značně znečištěného prádla s odolnými barvami. Tento program zaručuje vyšší třídu praní než standardní třída (třída A). Při použití tohoto programu nemíchejte spolu prádlo různých barev. Doporučuje se použití práškového pracího prostředku. Pro odolné skvrny se doporučuje provést předošetření specifickými přídavnými prostředky.
Bílé prádlo: použijte cyklus **2** pro praní bílého prádla. Program je navržen pro dlouhodobé zachování zářivosti bílé barvy. Pro dosažení nejlepších výsledků se doporučuje použít práškový prací prostředek.
V případě volby funkce sušení bude na konci praní automaticky provedeno sušení jako na čerstvém vzduchu s výhodami spočívajícími v zabránění zažloutnutí následkem slunečního záření a v zabránění ztráty zářivosti následkem možného prachu přítomného v ovzduší. Je možné nastavit pouze sušení na určených úrovních.
Protialergické: použijte program **7** pro odstranění hlavních alargenů, jako jsou pyl, roztoči a kočičí a psí chlupy.
Vlna: prací cyklus „Vlna“ této pračky Hotpoint-Ariston byl testován a schválen společností Woolmark Company pro praní prádla z vlny, které je klasifikováno jako „prádlo určené pro ruční praní“, za podmínky, že bude praní provedeno v souladu s pokyny uvedenými na visačce oblečení a s pokyny dodanými výrobcem elektrického spotřebiče. Hotpoint-Ariston je první značkou praček, která získala od společnosti Woolmark Company certifikát Woolmark Apparel Care - Platinum za svou výkonnost při praní a spotřebu vody a energie.(M1127)



Choulostivé prádlo: pro praní velmi choulostivého prádla, které obsahuje aplikace, jako je štras nebo pajetky, použijte program **9**.
Pro praní **hedvábného** prádla a **záclon** zvolte cyklus **9** a nastavte úroveň “**Delicate**” volitelné funkce .
Doporučuje se prádlo před praním převrátit naruby a vložit malé kusy prádla do příslušného sáčku pro praní choulostivého prádla.
Pro dosažení nejlepších výsledků se doporučuje použít tekutý prací prostředek pro choulostivé prádlo.
V případě volby funkce výhradně časově vymezeného sušení bude na konci praní provedeno mimořádně jemné sušení díky mírnému pohybu a proudu vzduchu s vhodně řízenou teplotou.
Doporučené doby jsou:
1 kg syntetického prádla --> 150 min.
1 kg syntetického a bavlněného prádla --> 180 min.
1 kg bavlněného prádla --> 180 min.
Stupeň vysušení bude záviset na náplni a složení tkaniny.
Praní a Sušení: použijte program **11** pro praní a sušení mírně znečištěného prádla (Bavlny a Syntetiky) v průběhu krátké doby: při volbě tohoto cyklu je možné vyprat a vysušit až do 1 kg prádla během pouhých 45 minut. Pro dosažení optimálních výsledků použijte tekutý prací prostředek; předběžně ošetřete manžety, límce a skvrny.

Systém automatického vyvážení náplně
Před každým odstřeďováním buben provede otáčení rychlostí lehce převyšující rychlost praní, aby se odstranily vibrace a aby se náplň rovnoměrně rozložila. V případě, že po několikanásobných pokusech o vyvážení prádlo ještě nebude správně vyváženo, zařízení provede odstřeďování nižší rychlostí, než je přednastavená rychlost. Při nadměrném nevyvážení pračka provede namísto odstřeďování vyvážení. Pro dosažení rovnoměrnějšího rozložení náplně a jejího správného vyvážení se doporučuje míchat velké a malé kusy prádla.

Poruchy a způsob jejich odstranění

Může se stát, že pračka nebude fungovat. Dříve, než zatelefonujete na Servisní službu (*viz "Servisní služba"*), zkontrolujte, zda se nejedná o problém, který lze snadno vyřešit s pomocí následujícího seznamu.

Poruchy:	Možné příčiny / Způsob jejich odstranění:
Pračku nelze zapnout.	• Zástrčka není zasunuta v zásuvce nebo není zasunuta natolik, aby došlo ke spojení kontaktů. • V celém domě je vypnutý proud.
Nedochází k zahájení pracího cyklu.	• Nejsou řádně zavřená dvířka. • Nebylo stisknuto tlačítko ON/OFF. • Nebylo stisknuto tlačítko START/PAUSE. • Nebyl otevřen kohout přívodu vody. • Byla nastavena doba opoždění startu.
Nedochází k napouštění vody do pračky (na displeji je zobrazen blikající nápis "H2O").	• Přívodní hadice není připojena k vodovodnímu kohoutu. • Hadice je příliš ohnutá. • Nebyl otevřen kohout přívodu vody. • V celém domě je uzavřený přívod vody. • V rozvodu vody není dostatečný tlak. • Nebylo stisknuto tlačítko START/PAUSE.
Dochází k nepřetržitému napouštění a odčerpávání vody.	• Vypouštěcí hadice se nachází mimo určené rozmezí od 65 do 100 cm nad zemí (*viz "Instalace"*). • Koncová část vypouštěcí hadice je ponořena ve vodě (*viz "Instalace"*). • Odpad ve stěně není vybaven odvzdušňovacím otvorem. Když ani po uvedených kontrolách nedojde k odstranění problému, uzavřete přívod vody, vypněte pračku a přivolejte Servisní službu. V případě, že se byt nachází na jednom z nejvyšších poschodí, je možné, že dochází k sifonovému efektu, jehož následkem pračka nepřetržitě napouští a odčerpává vodu. Pro odstranění uvedeného efektu jsou v prodeji běžně dostupné speciální protisifonové ventily.
Nedochází k vyčerpání vody nebo k odstřeďování.	• Odčerpání vody netvoří součást nastaveného programu: u některých programů je potřebné jejich manuální uvedené do činnosti. • Vypouštěcí hadice je ohnutá (*viz "Instalace"*). • Odpadové potrubí je ucpané.
Během odstřeďování je možné pozorovat silné vibrace pračky.	• Během instalace nebyl buben odjištěn předepsaným způsobem (*viz "Instalace"*). • Pračka není dokonale vyrovnána do vodorovné polohy (*viz "Instalace"*). • Pračka je stlačena mezi nábytkem a stěnou (*viz "Instalace"*).
Dochází k úniku vody z pračky.	• Přítoková hadice není správně zašroubována (*viz "Instalace"*). • Dávkovač pracích prostředků je ucpán (způsob jeho vyčištění *je uveden v části "Údržba a péče"*). • Vypouštěcí hadice není upevněna předepsaným způsobem (*viz "Instalace"*).
Kontrolky "Volitelné funkce" a kontrolka "START/PAUSE" blikají a na disleji je zobrazen kód poruchy (např.: F-01, F-..).	• Vypněte zařízení a vytáhněte zástrčku ze zásuvky, vyčkejte přibližně 1 minutu a zařízení znovu zapněte. Když porucha přetrvává, obraťte se na servisní službu.
Dochází k tvorbě nadměrného množství pěny.	• Použitý prací prostředek není vhodný pro použití v automatické pračce (musí obsahovat označení "pro praní v pračce", "pro ruční praní nebo pro praní v pračce" nebo podobné označení). • Bylo použito nadměrné množství pracího prostředku.
Pračka nesuší.	• Zástrčka není zasunuta v zásuvce, anebo ne natolik, aby došlo ke spojení kontaktů. • V celém domě je vypnut proud. • Dvířka nejsou správně zavřena. • Byl nastaven odložený start. • Tlačítko SUŠENÍ se nachází v poloze **OFF**.

Servisní služba

CZ

Před přivoláním Servisní služby:
- Zkontrolujte, zda nejste schopni poruchu odstranit sami (*viz "Poruchy a způsob jejich odstranění"*);
- Znovu uveďte do chodu prací program, abyste ověřili, zda byla porucha odstraněna;
- V záporném případě se obraťte na středisko servisní služby.

! Nikdy se neobracejte s žádostí o pomoc na techniky, kteří nejsou k výkonu této činnosti oprávněni.

Při hlášení poruchy uveďte:
- druh poruchy;
- model zařízení (Mod.);
- výrobní číslo (S/N).

Tyto informace jsou uvedeny na štítku aplikovaném na zadní částí pračky a v její přední části, dostupné po otevření dvířek.

Návod na použitie

PRÁČKA

! Tento symbol upozorňuje na to, že je potrebné prečítať si návod na použitie.

SK

Slovensky

WDG 862

Obsah

Inštalácia, 38-39
Rozbalenie a vyrovnanie do vodorovnej polohy
Pripojenie k elektrickej a k vodovodnej sieti
Prvý prací cyklus
Technické údaje

Údržba a starostlivosť, 40
Uzavretie prívodu vody a vypnutie elektrického napájania
Čistenie práčky
Čistenie dávkovača pracích prostriedkov
Starostlivosť o dvierka a bubon
Čistenie čerpadla
Kontrola prítokovej hadice na vodu

Opatrenia a rady, 41
Základné bezpečnostné pokyny
Likvidácia
Manuálne otvorenie dvierok

Popis práčky, 42-43
Ovládací panel
Displej

Spôsob realizácie pracieho cyklu alebo cyklu sušenia, 44

Programy a voliteľné funkcie, 45
Tabuľka pracích programov
Voliteľné funkcie prania

Pracie prostriedky a prádlo, 46
Dávkovač pracích prostriedkov
Príprava prádla
Špeciálne programy

Poruchy a spôsob ich odstránenia, 47

Servisná služba, 48

Inštalácia

SK

! Je veľmi dôležité uschovať tento návod kvôli prípadnému ďalšiemu použitiu.
V prípade predaja, darovania alebo presťahovania práčky sa uistite, že zostane uložený v jej blízkosti, aby mohol poslúžiť novému majiteľovi pri oboznámení sa s činnosťou a s príslušnými upozorneniami.

! Pozorne si prečítajte uvedené pokyny: obsahujú dôležité informácie, týkajúce sa inštalácie, použitia a bezpečnosti pri práci.

Rozbalenie a vyrovnanie do vodorovnej polohy

Rozbalenie

1. Rozbaľte práčku.
2. Skontrolujte, či počas prepravy nedošlo k jej poškodeniu. V prípade, že je poškodená, nezapájajte ju a obráťte sa na predajcu.

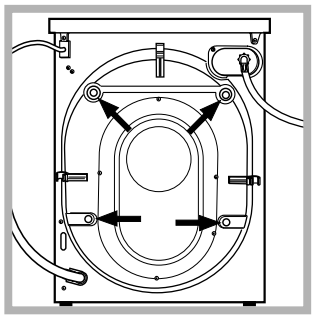

3. Odstráňte 4 skrutky slúžiace na ochranu počas prepravy a gumovú podložku s príslušným dištančným členom, ktoré sa nachádzajú v zadnej časti (*viď obrázok*).
4. Uzatvorte otvory po skrutkách plastovými krytkami z príslušenstva.
5. Uschovajte všetky diely: v prípade opätovnej prepravy práčky ich bude potrebné opätovne namontovať.

! Obaly nie sú hračky pre deti!

Vyrovnanie do vodorovnej polohy

1. Práčku je potrebné umiestniť na rovnú a pevnú podlahu tak, aby nebola opretá o stenu, nábytok alebo o niečo iné.

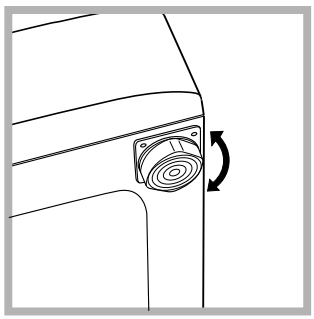

2. V prípade, že podlaha nie je dokonale vodorovná, môžu byť prípadné rozdiely vykompenzované odskrutkovaním alebo zaskrutkovaním predných nožičiek *(viď obrázok);* Uhol sklonu, nameraný na pracovnej ploche, nesmie presiahnuť 2°.

Dokonalé vyrovnanie do vodorovnej polohy zabezpečí stabilitu zariadenia a zamedzí vzniku vibrácií a hluku počas činnosti.
V prípade inštalácie na podlahovú krytinu alebo na koberec, nastavte nožičky tak, aby pod práčkou zostal dostatočný voľný priestor na ventiláciu.

Pripojenie k elektrickej a k vodovodnej sieti

Pripojenie prítokovej hadice vody

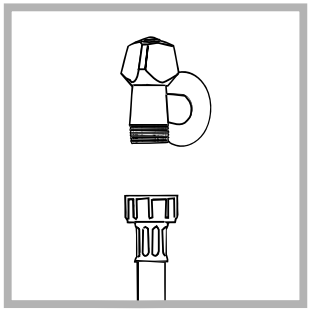

1. Pripojte prívodnú hadicu jej zaskrutkovaním ku kohútiku so studenou vodou, s hrdlom so závitom 3/4" *(viď obrázok)*.
Pred pripojením hadice nechajte vodu odtiecť, až kým nebude číra.

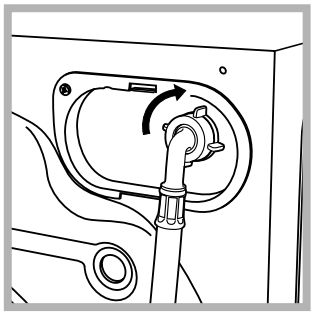

2. Pripojte prítokovú hadicu k práčke, jej zaskrutkovaním k príslušnej prípojke na vodu, umiestnenej vpravo hore *(viď obrázok).*

3. Zabezpečte, aby hadica nebola príliš ohnutá alebo stlačená.

! Tlak v rozvode vody sa musí pohybovať v rozmedzí hodnôt uvedených v tabuľke s technickými údajmi *(viď vedľajšia strana).*

! V prípade, že dĺžka prítokovej hadice nebude dostatočná, obráťte sa na špecializovanú predajňu alebo na autorizovaný technický personál.

! Nikdy nepoužívajte už použité hadice.

! Používajte hadice z príslušenstva zariadenia.

Pripojenie vypúšťacej hadice

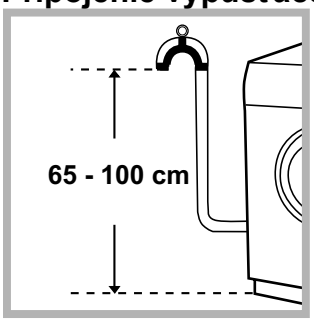

Pripojte vypúšťaciu hadicu k odpadovému potrubiu alebo k odpadu v stene, nachádzajúcom sa od 65 do 100 cm nad zemou; jednoznačne zamedzte jej ohybu.

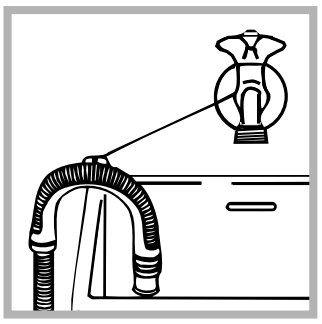

alebo ju uchyťte k okraju umývadla či vane, a pripevnite vodiaci držiak z príslušenstva ku kohútu (*viď obrázok*). Voľný koniec vypúšťacej hadice nesmie zostať ponorený do vody.

! Použitie predlžovacích hadíc sa neodporúča; ak je však nevyhnutné, predlžovacia hadica musí mať rovnaký priemer ako originálna hadica a jej dĺžka nesmie presiahnuť 150 cm.

Pripojenie k elektrickej sieti

Pred zasunutím zástrčky do zásuvky sa uistite, že:

- zásuvka je uzemnená a že vyhovuje normám;
- zásuvka je schopná uniesť maximálnu záťaž odpovedajúcu menovitému príkonu zariadenia, uvedenému v tabuľke s technickými údajmi *(viď vedľa);*
- hodnota napájacieho napätia odpovedá údajom uvedeným v tabuľke s technickými údajmi (*viď vedľa*);
- zásuvka je kompatibilná so zástrčkou práčky. V opačnom prípade je potrebné vymeniť zásuvku alebo zástrčku.

! Práčka nesmie byť umiestnená vonku – pod holým nebom, a to ani v prípade, keby sa jednalo o miesto chránené pred nepriazňou počasia, pretože je veľmi nebezpečné vystaviť ju dažďu a búrkam.
! Po ukončení inštalácie musí zásuvka zostať ľahko prístupná.
! Nepoužívajte predlžovacie káble a rozvodky.
! Kábel nesmie byť ohnutý alebo pritlačený.
! Výmena kábla musí byť zverená výhradne autorizovanému technickému personálu.
Upozornenie! Výrobca neponesie žiadnu zodpovednosť za následky spôsobené nerešpektovaním týchto pokynov.

Prvý prací cyklus

Po inštalácii zariadenia je potrebné ešte pred jeho použitím vykonať jeden skúšobný cyklus s pracím prostriedkom a bez náplne prádla, nastavením pracieho programu „Samočistenie“.

Technické údaje	
Model	WDG 862
Rozmery	šírka 59,5 cm výška 85 cm hĺbka 60,5 cm
Kapacita	od 1 do 8 kg pre pranie od 1 do 6 kg pre sušenie
Elektrické zapojeni	Vid štítok s technickými údajmi, aplikovaný na zariadení.
Pripojenie k rozvodu vody	maximálny tlak 1 MPa (10 bar) maximálny tlak 0,05 MPa (0.5 bar) kapacita bubna 62 litrov
Rýchlos±z odstreďovania	a±z do 1200 otáčok za minútu
Kontrolný program podľa normy EN 50229	**Pranie**: program 4; teplota 60°C; náplň 8 kg prádla. **Sušenie**: menšia náplň sa musí sušiť pri úrovni sušenia ,,Žehlenie'' a táto náplň musí obsahovať 2 plachty, 1 obliečky a 1 uteráky; zvyšná náplň sa musí sušiť pri úrovni sušenia ,,EXTRA''.
CE 	Toto zariadenie je v zhode s nasledujúcimi smernicami Európskej únie: - 2004/108/CE (Elektromagnetická kompatibilita) - 2006/95/CE (Nízke napätie) - 2002/96/CE
Hlučnosť (dB(A) re 1 pW	Pranie: 51 Odstreďovanie: 78

Údržba a starostlivosť

SK

Uzavretie prívodu vody a vypnutie elektrického napájania

- Po každom praní uzatvorte prívod vody. Týmto spôsobom sa znižuje opotrebenie rozvodu vody zariadenia a znížuje sa nebezpečenstvo úniku vody.
- Pred zahájením čistenia práčky a počas údržby je potrebné vytiahnuť zástrčku prívodného kábla zo zásuvky.

Čistenie práčky

• Vonkajšie časti a časti z gumy môžu byť čistené utierkou navlhčenou vo vlažnej vode a saponáte. Nepoužívajte rozpúšťadlá alebo abrazívne prostriedky.

• Práčka je vybavená programom „Samočistenie“ pre vyčistenie vnútorných častí, ktorý musí byť vykonaný **bez akéhokoľvek druhu náplne v bubne.** Prací prostriedok (množstvo rovnajúce sa 10% množstva odporúčaného pre čiastočne znečistené prádlo) alebo špecifické prídavné prostriedky pre čistenie práčky budú môcť byť použité ako pomocné prostriedky v pracom programe. Odporúča sa vykonať samočistiaci program každých 40 cyklov prania.
Pre aktiváciu programu stlačte tlačidlo **A** na dobu 5 sekúnd *(viď obrázok).*
Program bude zahájený automaticky a bude trvať približne 70 minút. Cyklus je možné ukončiť stlačením tlačidla START/PAUSE.

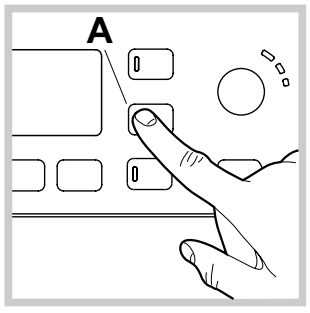

Čistenie dávkovača pracích prostriedkov

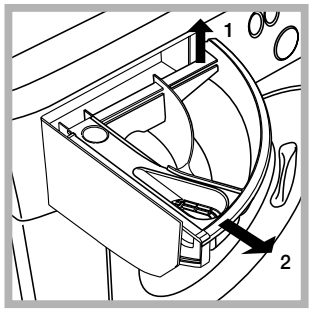

Vytiahnite dávkovač jeho nadvihnutím a vytiahnutím smerom von (*viď obrázok*). Dávkovač umyte pod prúdom vody; toto čistenie je potrebné vykonávať pravidelne.

Starostlivosť o dvierka a bubon

- Dvierka ponechajte zakaždým pootvorené, aby sa zabránilo tvorbe nepríjemných zápachov.

Čistenie čerpadla

Súčasťou práčky je samočistiace čerpadlo, ktoré nevyžaduje údržbu. Môže sa však stať, že sa v jeho vstupnej ochrannej časti, nachádzajúcej na spodku, zachytia drobné predmety (mince, gombíky).

! Uistite sa, že prací cyklus bol ukončený a vytiahnite zástrčku zo zásuvky.

Prístup k vstupnej časti čerpadla:

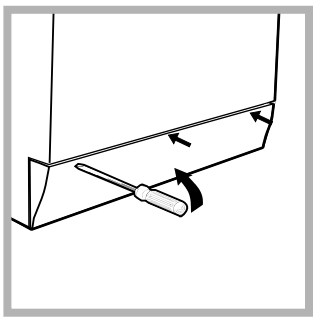

1. pomocou skrutkovača odstráňte krycí panel, nachádzajúci sa v prednej časti práčky *(viď obrázok);*

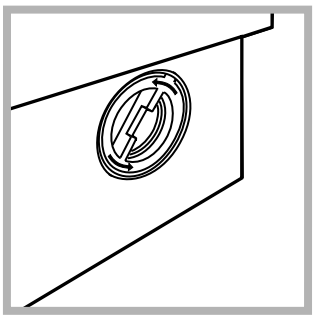

2. odskrutkujte veko otáčaním proti smeru hodinových ručičiek *(viď obrázok):* vytečenie malého množstva vody je úplne bežným javom;

3. dokonale vyčistite vnútro;
4. nasaďte naspäť veko;
5. namontujte naspäť krycí panel, pričom sa pred jeho prisunutím k práčke uistite, že došlo k správnemu zachyteniu háčikov do príslušných otvorov.

Skontrolujte prítokovú hadicu vodu

Stav prítokovej hadice je potrebné skontrolovať aspoň raz ročne. Ak sú na nej viditeľné praskliny alebo trhliny, je potrebné ju vymeniť: silný tlak v hadici počas pracieho cyklu by mohol spôsobiť jej náhle roztrhnutie.

! Nikdy nepoužívajte už použité hadice.

Opatrenia a rady

! Práčka bola navrhnutá a vyrobená v súlade s platnými medzinárodnými bezpečnostnými predpismi. Tieto upozornenia sú uvádzané z bezpečnostných dôvodov a je potrebné si ich pozorne prečítať.

Základné bezpečnostné pokyny

- Toto zariadenie bolo navrhnuté výhradne na použitie ako spotrebič.
- Toto zariadenie smú používať deti od 8 rokov, osoby náležite vyškolené ohľadne bezpečného použitia zariadenia, ktoré si uvedomujú súvisiace nebezpečenstvo a v prípade dozoru aj osoby so zníženými fyzickými, senzorickými alebo duševnými schopnosťami alebo osoby s nedostatočnými skúsenosťami a znalosťami. Deti sa so zariadením nesmú hrať. Operácie údržby a čistenia nesmú vykonávať deti bez dohľadu.
  – Nesušte neoprané oblečenie.
  – Prádlo znečistené látkami ako je olej z varenia, acetón, lieh, benzín, kerozín, odstraňovače škvŕn, terpentín, vosk a látky na jeho odstránenie, musí byť pred sušením v sušičke prádla vyprané v teplej vode s väčším množstvom pracieho prostriedku.
  – Predmety ako penová guma (latexová pena), sprchové čiapky, nepremokavé textilné látky, výrobky z jednej strany pogumované a šaty alebo hlavnice, ktoré majú časti z latexovej gumy, nesmú byť sušené v sušičke prádla.
  – Aviváž alebo podobné prostriedky musia byť používané v súlade s pokynmi výrobcu.
  – V poslednej fáze sušenia už nie je v sušičke prádla zvýšená teplota (chladiaci cyklus), aby sa sušené prádlo nepoškodilo.
  UPOZORNENIE: Nikdy nezastavujte sušičku prádla pred ukončením programu. Ak k tomu dôjde, rýchlo vyberte všetko prádlo zo sušičky a zaveste ho, aby sa rýchlo ochladilo.
- Nedotýkajte sa zariadenia bosí, alebo v prípade, keď máte mokré ruky alebo nohy.
- Nevyťahujte zástrčku zo zásuvky ťahaním za kábel, ale uchopením za zástrčku.
- Neotvárajte dávkovač pracích prostriedkov počas činnosti zariadenia.
- Nedotýkajte sa odčerpávanej vody, pretože môže mať veľmi vysokú teplotu.
- V žiadnom prípade sa nepokúšajte o násilné otvorenie dvierok: mohlo by dôjsť k poškodeniu bezpečnostného uzáveru, ktorý zabraňuje náhodnému otvoreniu.
- Pri výskyte poruchy sa v žiadnom prípade nepokúšajte o opravu vnútorných častí zariadenia.
- Vždy majte pod kontrolou deti a zabráňte tomu, aby sa približovali k zariadeniu počas pracieho cyklu.
- Počas pracieho cyklu majú dvierka tendenciu zohrievať sa.
- Ak je potrebné ju presunúť, je dobré poveriť dve alebo tri osoby a vykonať to s maximálnou pozornosťou. Nikdy sa nepokúšajte zariadenie premiestňovať sami, pretože je veľmi ťažké.
- Pred zahájením vkladania prádla skontrolujte, či je bubon prázdny.
- Dvierka sa počas sušenia zohrievajú.
- V sušičke nesuš prádlo umývané v zápalných rozpúšťadlách (napr. trichlóretylén).
- V sušičke nesuš materiály typu molitan alebo podobné.
- Ubezpeč sa, že počas sušenia bude prívod vody otvorený.

Likvidácia

- Likvidácia obalových materiálov:
  pri ich odstránení postupujte v súlade s miestnymi predpismi a dbajte na možnú recykláciu.
- Európska smernica 2002/96/ES o odpade tvorenom elektrickými a elektronickými zariadeniami predpokladá, že elektrospotrebiče nesmú byť likvidované v rámci bežného pevného komunálneho odpadu. Vyradené zariadenia musia byť zozbierané osobitne za účelom zvýšenia počtu recyklovaných a znovu použitých materiálov, z ktorých sa skladajú a zabráneniu možných ublížení na zdraví a škôd na životnom prostredí. Symbolom je preškrtnutý kôš uvedený na všetkých výrobkoch, s cieľom pripomenúť povinnosti spojené so separovaným zberom. Podrobnejšie informácie týkajúce sa správneho spôsobu vyradenia elektrospotrebičov z prevádzky môžu ich držitelia získať od poverenej verejnej inštitúcie alebo na predajcu.

Manuálne otvorenie dvierok

V prípade, ak nie je možné otvoriť dvierka z dôvodu výpadku elektrickej energie a chceli by ste vybrať prádlo, postupujte nasledovne:

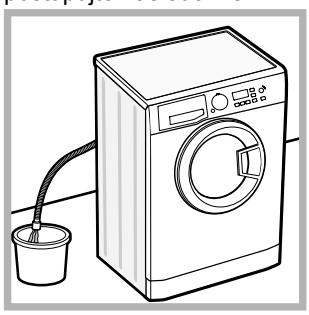

1. vytiahnite zástrčku zo zásuvky elektrickej siete.
2. Skontrolujte, či je hladina vody vo vnútri zariadenia nižšia ako je úroveň otvorenia dvierok; ak nie je, vypusťte prebytočnú vodu vypúšťacou hadicou a zachyťte ju do vedra, ako je znázornené na *obrázku*.

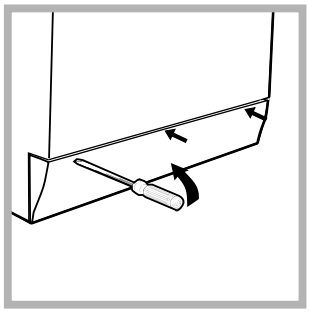

3. pomocou skrutkovača odstráňte krycí panel nachádzajúci sa v prednej časti práčky (*viď obrázok*).

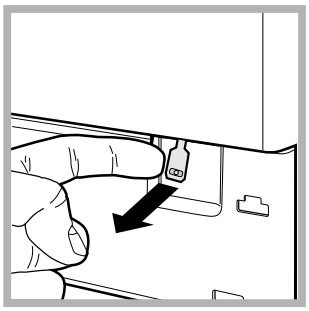

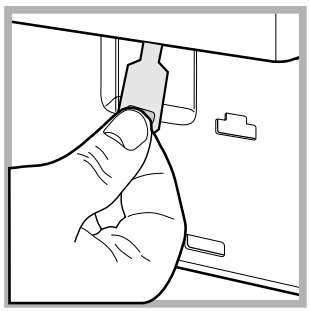

4. pomocou jazýčka, označeného na obrázku, potiahnite plastové tiahlo smerom von z dorazu, až kým sa neuvolní; následne ho potiahnite smerom dolu a súčasne otvorte dvierka.
5. namontujte naspäť krycí panel, pričom sa pred jeho prisunutím k práčke uistite, že došlo k správnemu zachyteniu háčikov do príslušných otvorov.

Popis práčky

SK

Ovládací panel

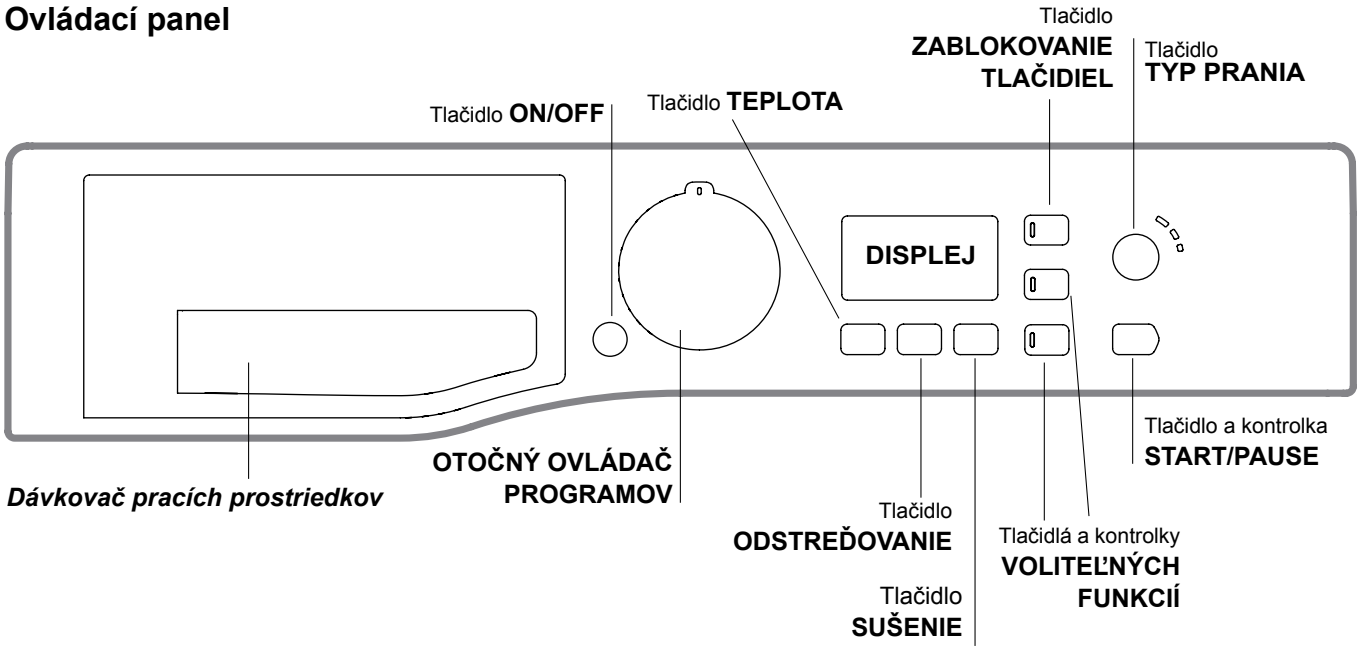

Dávkovač pracích prostriedkov: slúži na dávkovanie pracích prostriedkov a prídavných prostriedkov (*viď "Pracie prostriedky a prádlo"*).

Tlačidlo **ON/OFF** ⏻**:** zapnite alebo vypnite práčku krátkym stlačením tlačidla. Kontrolka START/PAUSE pomaly blikajúca zeleným svetlom signalizuje, že zariadenie je zapnuté. Ak chcete vypnúť práčku počas prania, je potrebné držať tlačidlo stlačené dlhšie, približne 3 sek.; krátkym alebo náhodným stlačením práčku nevypnete. Vypnutie zariadenia počas prania spôsobí zrušenie prebiehajúceho pracieho programu.

OTOČNÝ OVLÁDAČ PROGRAMOV: Slúži na nastavenie požadovaného programu (viď "*Tabuľka programov*").

Tlačidlá a kontrolky **VOLITEĽNÝCH FUNKCIÍ:** Slúžia na voľbu jednotlivých ponúknutých voliteľných funkcií. Kontrolka zvolenej funkcie zostane rozsvietená.

Tlačidlo **TYP PRANIA** 👕**:** jeho stlačením môžete zvoliť požadovanú intenzitu prania.

Tlačidlo **TEPLOTA** 🌡**:** Stlačte pre zníženie alebo úplné vyradenie ohrevu; hodnota bude uvedená na displeji.

Tlačidlo **ODSTREĎOVANIE** 🌀**:** Stlačte pre zníženie alebo úplné vyradenie odstreďovania; hodnota bude uvedená na displeji.

Tlačidlo **SUŠENIE** ☼**:** Stlačte kvôli nastaveniu oneskoreného štartu zvoleného programu; nastavené oneskorenie bude zobrazené na displeji.

Tlačidlo s kontrolkou **START/PAUSE:** keď zelená kontrolka začne pomaly blikať, stlačte tlačidlo, aby ste zahájili pranie. Po zahájení cyklu sa kontrolka rozsvieti stálym svetlom. Ak si želáte prerušiť pranie, opätovne stlačte tlačidlo; kontrolka bude blikať oranžovým svetlom. Ak symbol 🔒 nie je podsvietený bude možné otvoriť dvierka. Aby ste opätovne spustili cyklus od doby, kedy bol prerušený, opätovne stlačte tlačidlo.

Tlačidlo **ZABLOKOVANIE TLAČIDIEL** 👶**:** slúži na aktiváciu zablokovania ovládacieho panelu; aktivácia sa vykonáva tak, že podržíte stlačené tlačidlo približne na 2 sekundy. Rozsvietený symbol 👶 signalizuje, že ovládací panel je zablokovaný (s výnimkou tlačidlo ON/OFF). Týmto spôsobom sa zamedzí náhodným zmenám programov, obzvlášť, keď sú v domácnosti deti. Zrušenie zablokovania ovládacieho panelu sa vykonáva tak, že podržíte stlačené tlačidlo približne na 2 sekundy.

Pohotovostný režim
Po skoncení cyklu alebo v case, ked nie je spustený žiaden cyklus, po 30 minútach dôjde k vypnutiu zariadenia kvôli energetickej úspore. Na obnovenie cinnosti zariadenia, nachádzajúceho sa v pohotovostnom režime, stací stlacit tlacidlo ON/OFF.

Displej

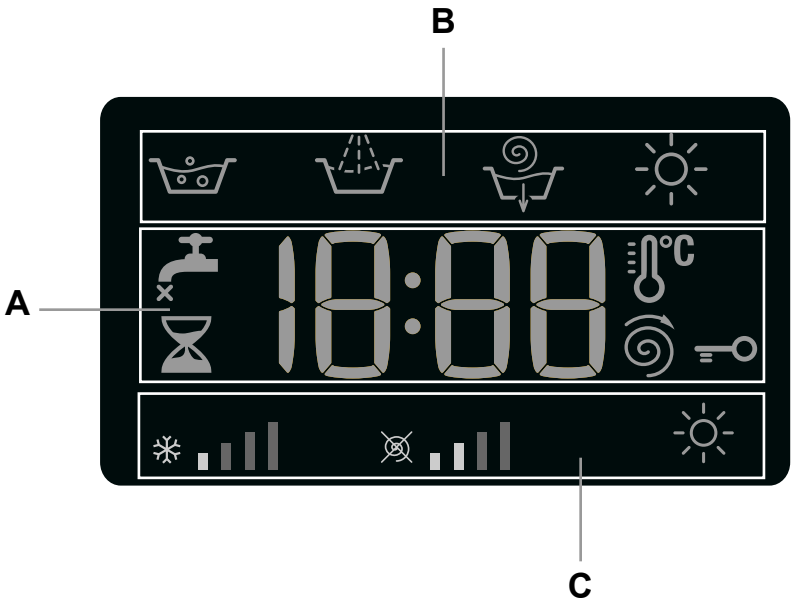

Displej slúži na programovanie zariadenia a na poskytovanie mnohých informácií.

V časti **A** je zobrazovaná doba trvania rôznych programov a po zahájení činnosti aj doby zostávajúcej do jeho ukončenia; v prípade nastavenia ONESKORENÝ ŠTART bude zobrazená doba zostávajúca do zahájenia zvoleného programu. Okrem toho je možné stlačením príslušného tlačidla zobraziť maximálne teploty, rýchlosti odstreďovania alebo spôsob sušenia, prednastavené pre zvolený program, alebo posledné zvolené, ak sú kompatibilné so zvoleným programom.

V časti **B** sú zobrazované “fázy prania”, ktoré sú súčasťou zvoleného cyklu a po zahájení programu aj prebiehajúce “fázy prania”:

- Pranie
- Plákanie
- Odstreďovanie/Odčerpanie vody
- Sušenie

V časti **C** sa nachádzajú ikony – zľava doprava – “teplota”, “odstreďovanie” a “sušenie”.
Pruhy “teplota” znázorňujú úroveň teploty vzhľadom k maximálnej nastaviteľnej hodnote pre daný cyklus.
Pruhy “odstreďovanie” znázorňujú úroveň odstreďovania vzhľadom k maximálnej nastaviteľnej hodnote pre daný cyklus.
Symbol sa rozsvieti počas nastavovania sušenia.

Kontrolka **ZABLOKOVANÉ DVIERKA :**
Rozsvietený symbol signalizuje, že dvierka sú zaistené. Aby sa dvierka nepoškodili, pred ich otvorením je potrebné vyčkať, kým uvedený symbolu nezhasne.
Ak chcete otvoriť dvierka počas pracieho cyklu, stlačte tlačidlo START/PAUSE; keď bude kontrolka ZABLOKOVANÉ DVIERKA zhasnutá, bude možné dvierka otvoriť.

Spôsob realizácie pracieho cyklu alebo cyklu sušenia

SK

1. **ZAPNUTIE ZARIADENIA.** Stlačte tlačidlo ⏻; kontrolka START/PAUSE bude pomaly blikať zelenou svetlom.
2. **NAPLŇTE PRÁČKU PRÁDLOM.** Otvorte dvierka. Naplňte práčku prádlom pričom dbajte, aby nedošlo k prekročeniu množstva náplne, uvedeného v tabuľke programov na nasledujúcej strane.
3. **NAPLŇTE DÁVKOVAČ PRACÍCH PROSTRIEDKOV.** Vytiahnite dávkovač pracích prostriedkov a naplňte prací prostriedok do príslušných priehradiek, spôsobom vysvetleným v časti "*Pracie prostriedky a prádlo*".
4. **ZATVORTE DVIERKA.**
5. **ZVOĽTE PRACÍ PROGRAM.** Otočným ovládačom PROGRAMOV zvoľte požadovaný program; teplotu a rýchlosť odstreďovania pre zvolený je možné meniť. Na displeji sa zobrazí doba trvania cyklu.
6. **NASTAVTE PRACÍ PROGRAM PODĽA VAŠICH POTRIEB.** Použite príslušné tlačidlá:

   Zmeňte teplotu a/alebo rýchlosť odstreďovania.
   Zariadenie automaticky zobrazuje maximálnu teplotu a rýchlosť odstreďovania pre nastavený program alebo posledné zvolené hodnoty, ak sú vhodné pre zvolený program. Stlačením tlačidla 🌡 je možné postupne znížiť teplotu prania až po pranie v studenej vode "OFF". Stlačením tlačidla 🌀 je možné postupne znížiť rýchlosť odstreďovania až po jeho úplné vylúčenie "OFF". Ďalšie stlačenie tlačidiel obnoví nastavenie maximálnych prednastavených hodnôt.
   ! Výnimka: pri volbe programu **4** bude možné zvýšit teplotu až na 90°C.

   Nastavenie sušenia
   Po prvom stlačení tlačidla ☼ zariadenie automaticky zvolí maximálnu úroveň sušenia, vhodnú pre zvolený program. Následné stlačenia znižujú zvolenú úroveň a následne aj dobu sušenia, až po jeho úplné vyradenie – "OFF".
   Je možné nastaviť sušenie:
   A - Na základe požadovanej úrovne sušenia:
   Žehlenie "A1": Určené pre prádlo, ktoré musí byť následne žehlené. Úroveň zvyškovej vlhkosti zjemní záhyby a uľahčí ich odstránenie.
   Zavesenie "A2": Ideálne pre prádlo, ktoré nevyžaduje úplné vysušenie.
   Skriňa "A3": Vhodné pre prádlo určené na odloženie do skrine bez potreby jeho vyžehlenia.
   Extra "A4": Vhodné pre prádlo, ktoré vyžaduje úplné vysušenie, ako sú froté uteráky a župany.
   B - Podľa nastavenej doby: od **30** do **180** minút.

   Keď je vo výnimočných prípadoch množstvo prádla vyššie ako maximálne povolená náplň, vykonajte prací cyklus a po jeho ukončení prádlo rozdeľte a jednu z dvoch častí vložte naspäť do bubna. Ďalej sa riaďte pokynmi pre **samotné sušenie**. Zopakujte rovnaký postup aj pri sušení zostávajúcej časti prádla.
   POZN.: Po ukončení sušenia bude zakaždým nasledovať fáza ochladenia prádla.

   Samotné sušenie
   Otočným ovládačom zvoľte sušenie (**12**-**13**-**14**) podľa druhu tkaniny. Je možné nastaviť aj požadovanú úroveň alebo dobu sušenia tlačidlom SUŠENIA ☼.
   Po zvolení funkcie sušenia bavlny otočným ovládačom programov a po stlačení tlačidla „Eco", prebehne automatické sušenie, ktoré umožní energetickú úsporu vďaka optimálnej kombinácii teploty vzduchu a doby trvania cyklu; na displeji sa zobrazí úroveň sušenia na prádlo "**A2**".

   Nastavte požadovanú intenzitu prania.
   Tlačidlo 👕 umožňuje vykonať optimalizáciu prania na základe stupňa znečistenia tkanín a požadovanej intenzity prania.
   Zvoľte program prania; cyklus bude automaticky nastavený na úroveň "**Normal**" a bude optimalizovaný pre stredne znečistené prádlo (toto nastavenie neplatí pre cyklus „Vlna", ktorý sa automaticky nastaví na úroveň "**Delicate**".
   Pre značne znečistené prádlo stlačte tlačidlo 👕, až kým nebude nastavená úroveň "**Intensive**". Táto úroveň zaručuje dokonalé pranie vďaka použitiu väčšieho množstva vody v počiatočnej fáze cyklu a väčšieho mechanického pohybu, a je užitočná pre odstránenie najodolnejších škvŕn. Môže sa používať **s** bieliacim prostriedkom alebo **bez** neho. Ak si prajete vykonať bielenie, vložte prídavnú nádobku **4** z príslušenstva do priehradky **1**. Pri dávkovaní bieliaceho prostriedku neprekračujte úroveň „max", vyznačenú na stredovom čape *(viď obrázok na str. 46)*.
   Pre mierne znečistené prádlo alebo pre jemné zaobchádzanie s látkami stláčajte tlačidlo 👕, až po dosiahnutie úrovne "**Delicate**". Cyklus obmedzí mechanický pohyb pre zaistenie dokonalých výsledkov prania jemného prádla.

   Zmena vlastností cyklu.
   - Stlačte tlačidlo za účelom aktivácie voliteľnej funkcie; rozsvieti sa príslušná kontrolka.
   - Opätovným stlačením môžete zvolenú voliteľnú funkciu zrušiť; príslušná kontrolka zhasne.

   ! V prípade, že zvolená voliteľná funkcia nie je kompatibilná s nastaveným pracím programom, kontrolka začne blikať a voliteľná funkcia nebude aktivovaná.
   ! Ak zvolená funkcia nie je kompatibilná s niektorou už nastavenou voliteľnou funkciou, kontrolka prvej zvolenej funkcie bude blikať a bude aktivovaná len druhá; kontrolka zvolenejfunkcie sa rozsvieti.
   ! Voliteľné funkcie môžu zmeniť uvedenú náplň a/alebo dobu trvania daného cyklu.
7. **SPUSŤTE PROGRAM.** Stlačte tlačidlo START/PAUSE. Príslušná kontrolka sa rozsvieti stálym modrým svetlom a dôjde k zablokovaniu dvierok (rozsvieti sa symbol ZABLOKOVANÉ DVIERKA 🔒). Ak chcete zmeniť program počas prebiehajúceho cyklu, aktivujte prerušenie cyklu práčky stlačením tlačidla START/PAUSE (kontrolka START/PAUSE bude blikať jantárovým svetlom); potom zvoľte požadovaný program a znovu stlačte tlačidlo START/PAUSE. Ak chcete otvoriť dvierka počas pracieho cyklu, stlačte tlačidlo START/PAUSE; keď bude kontrolka ZABLOKOVANÉ DVIERKA 🔒 zhasnutá, bude možné otvoriť dvierka. Opätovným stlačením tlačidla START/PAUSE opätovne uveďte do činnosti prací program z bodu, v ktorom bol prerušený.
8. **UKONČENIE PROGRAMU.** Bude signalizované zobrazením nápisu "**END**" na displeji a po zhasnutí symbolu ZABLOKOVANÉ DVIERKA 🔒 bude možné otvoriť dvierka. Otvorte dvierka, vyložte prádlo a vypnite zariadenie.

! Ak si želáte zrušiť už zahájený cyklus, stlačte dlhšie tlačidlo ⏻. Cyklus bude prerušený a dôjde k vypnutiu zariadenia.

Programy a voliteľné funkcie

Tabuľka pracích programov

Pracie programy	Popis programu	Max. teplota (°C)	Max. rýchlosť (otáčky za minútu)	Sušenie	Pracie prostriedky a prídavné prostriedky				Max. náplň (kg)	Doba trvania cyklu
					Predpieranie	Pranie	Bieliaci prostriedok	Aviváž		
1	**Odstraňovanie Škvrn**	40°	1200	●	-	●	-	●	5	Je možné kontrolovať dobu trvania pracích programov na displeji.
2	**Bavlna Biela**	60°	1200	●	-	●	-	●	5	
3	**Bavlna s predpieraním:** Mimoriadne znečistené biele prádlo.	90°	1200	●	●	●	-	●	8	
4	**Bavlna (1):** Značne znečistené biele a farebné prádlo z odolných tkanín.	60° (Max. 90°C)	1200	●	-	●	●	●	8	
5	**Bavlna (2):** Značne znečistené biele a farebné prádlo z chúlostivých tkanín.	40°	1200	●	-	●	●	●	8	
6	**Syntetické:** Vel'mi znečistené farebné prádlo z odolných tkanín.	60°	800	●	-	●	●	●	4	
7	**Protialergické**	60°	1200	●	-	●	●	●	5	
8	**Vlna:** Pre vlnu, kašmír, atď.	40°	800	●	-	●	-	●	2	
9	**Jemné prádlo**	30°	0	●	-	●	-	●	1	
10	**Rýchle Pranie 30':** K rýchlemu oživeniu ľahko znečisteného prádla (nedoporučuje sa pre vlnu, hodváb a prádlo určené na pranie v rukách).	30°	800	●	-	●	-	●	3.5	
11	**Pranie a Sušenie**	30°	1200	●	-	●	-	●	1	
12	**Sušenie Bavlna**	-	-	●	-	-	-	-	6	
13	**Sušenie Syntetické**	-	-	●	-	-	-	-	4	
14	**Sušenie Vlna**	-	-	●	-	-	-	-	2	
	Plákanie	-	1200	●	-	-	-	●	8	
	Odstreďovanie + Odčerpanie vody	-	1200	●	-	-	-	-	8	

Doba trvania cyklu, uvedená na displeji alebo v návode, je stanovená na základe štandardných podmienok. Skutočná doba sa môže meniť v závislosti na mnohých faktoroch, ako sú napr. teplota a tlak vody na vstupe, teplota prostredia, množstvo pracieho prostriedku, množstvo a druh náplne, vyváženie náplne a zvolené funkcie.

Pre všetky Test Institutes:
1) Kontrolný program podľa normy EN 50229: nastavte program 4 s teplotou 60°.
2) Dlhý program na pranie bavlny: nastavte program 5 s teplotou 40°C.

Voliteľné funkcie prania

Eco

Funkcia Eco prispieva k energetickej úspore, tým že neohrieva vodu použitú na pranie prádla – šetrí sa tým nie len životné prostredie, ale aj náklady za elektrickú energiu. Posilnený účinok a optimalizovaná spotreba vody skutočne zabezpečia optimálny výsledok za rovnakú priemernú dobu odpovedajúcu štandardnému cyklu.
Na dosiahnutie lepších výsledkov prania sa odporúča použiť tekutý prací prostriedok.
! Nie je aktivovateľná v programoch 1, 2, 3, 7, 8, 9, 11, 13, 14, , .

V prípade, aj bude zvolená aj funkcia sušenia, na konci prania automaticky prebehne sušenie, ktoré tiež prispieva k energetickej úspore vďaka optimálnej kombinácii teploty vzduchu a doby trvania cyklu.
! Je možné ho aktivovať pri programoch 4 a 5.

Oneskorený štart

Pre nastavenie oneskoreného štartu zvoleného programu stláčajte príslušné tlačidlo, až kým nenastavíte požadovanú dobu oneskorenia. Keď je táto funkcia aktívna, zostane rozsvietená príslušná kontrolka. Na zrušenie oneskoreného štartu je potrebné stláčať tlačidlo, až kým sa na displeji nezobrazí nápis „OFF“.
! Je možné ho aktivovať vo všetkých programoch.

Pracie prostriedky a prádlo

SK

Dávkovač pracích prostriedkov

Dobrý výsledok prania závisí aj od správneho dávkovania pracieho prostriedku: použitie nadmerného množstva znižuje efektivitu prania a napomáha tvorbe vodného kameňa na vnútorných častiach práčky a zvyšuje znečistenie životného prostredia.

! Nepoužívajte pracie prostriedky určené na pranie v rukách, pretože spôsobujú tvorbu nadmerného množstva peny.

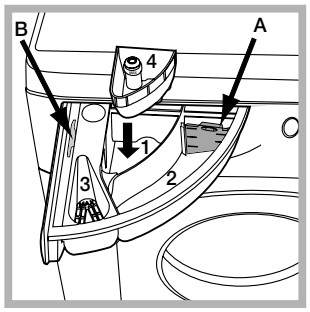

Pri vyťahovaní dávkovača pracích prostriedkov a pri jeho plnení pracími alebo prídavnými prostriedkami postupujte nasledovne.

Priehradka 1: Prací prostriedok na predpieranie (práškový)
Pred naplnením priehradky pracím prostriedkom sa uistite, že v dávkovači nie je vložená prídavná priehradka 4.
Priehradka 2: Prací prostriedok na pranie (práškový alebo tekutý)
V prípade použitia tekutého pracieho prostriedku sa odporúča použiť pre správne dávkovanie malú prepážku **A** z príslušenstva. Pre použitie práškového pracieho prostriedku vložte malú prepážku do priehlbiny **B**.
Priehradka 3: Prídavné prostriedky (aviváž, atď.)
Aviváž nesmie vytekať z mriežky.
prídavná priehradka 4: Bieliaci prostriedok

Príprava prádla

- Roztrieďte prádlo podľa:
  - druhu tkaniny / symbolu na visačke.
  - farby: oddeľte farebné prádlo od bieleho.
- Vyprázdnite vrecká a skontrolujte gombíky.
- Neprekračujte povolenú náplň, vzťahujúcu sa na hmotnosť suchého prádla: viď "*Tabuľka pracích programov*".

Koľko váži prádlo?

1 plachta 400-500 g
1 obliečka 150-200 g
1 obrus 400-500 g
1 župan 900-1.200 g
1 uterák 150-250 g

Špeciálne programy

Odstraňovanie Škvrn: cyklus **1** vhodný pre pranie značne znečisteného prádla s odolnými farbami. Tento program zaručuje vyššiu triedu prania ako štandardná trieda (trieda A). Pri použití tohto programu nemiešajte spolu prádlo rôznych farieb. Odporúča sa použitie práškového pracieho prostriedku. Pre odolné škvrny sa odporúča vykonať predošetrenie špecifickými prídavnými prostriedkami.
Bavlna Biela: použite cyklus **2** pre pranie bieleho prádla. Program je navrhnutý pre dlhodobé zachovanie žiarivej bielej farby. Pre dosiahnutie najlepších výsledkov sa odporúča použiť práškový prací prostriedok.

Po zvolení funkcie sušenia prebehne automaticky na konci prania sušenie ako na čerstvom vzduchu, pričom sa ale zabráni zažltnutiu prádla následkom slnečného žiarenia a prádlo nestratí lesk následkom vírenia prachu, nachádzajúcom sa v ovzduší. Je možné nastaviť len sušenie na určených úrovniach.
Protialergické: použite program **7** pre odstránenie hlavných alergénov, ako je peľ, roztoče a mačacie a psie chlpy.
Vlna: Prací cyklus „Vlna" práčky Hotpoint-Ariston bol testovaný a schválený spoločnosťou Woolmark Company pre pranie prádla z vlny, klasifikovaného ako „prádlo pre ručné pranie", za podmienky, že pranie bude vykonané v súlade s pokynmi uvedenými na visačke oblečenia a pokynmi dodanými výrobcom elektrického spotrebiča. Hotpoint-Ariston je prvý typ práčky, ktorá získala od spoločnosti Woolmark Company certifikát Woolmark Apparel Care - Platinum za svoju výkonnosť a za spotrebu vody a energie. (M1127).

Jemné prádlo: pre pranie veľmi jemného prádla, ktoré obsahuje aplikácie ako je štras alebo pajetky, použite program **9**.
Pre pranie **hodvábneho** prádla a **záclon** zvoľte cyklus **9** a nastavte úroveň "**Delicate**" voliteľnej funkcie .
Odporúča sa prádlo pred praním prevrátiť naruby a vložiť malé kusy prádla do príslušného vrecúška pre pranie jemného prádla.
Pre dosiahnutie najlepších výsledkov sa odporúča použiť tekutý prací prostriedok pre jemné prádlo.
Po zvolení funkcie výhradne časovo vymedzeného sušenia, prebehne na konci prania mimoriadne jemné sušenia, vďaka miernemu pohybu a prúdu vzduchu s vhodne riadenou teplotou.

Odporúčané doby sú:
1 kg syntetického prádla --> 150 min.
1 kg syntetického a bavlneného prádla --> 180 min.
1 kg bavlneného prádla --> 180 min.
Stupeň vysušenia bude závisieť od náplne a od druhu tkaniny.
Pranie a Sušenie: použite program **11** pre krátko trvajúce pranie a sušenie mierne znečisteného prádla (Bavlny a Syntetiky): Pri voľbe tohto cyklu je možné oprať a vysušiť až do 1 kg prádla iba za 45 minút. Pre dosiahnutie optimálnych výsledkov použite tekutý prací prostriedok; predbežne predperte manžety, goliere a škvrny.

Systém automatického vyváženia náplne
Pred každým odstreďovaním bubon vykoná otáčanie rýchlosťou o málo prevyšujúcou rýchlosť prania, aby sa tak odstránili vibrácie a aby sa náplň rovnomerne rozložila. V prípade, že po niekoľko násobných pokusoch o vyváženie prádlo ešte nebude správne vyvážené, zariadenie vykoná odstreďovanie nižšou rýchlosťou, ako je prednastavená rýchlosť. Ak je práčka nadmerne nevyvážená, vykoná namiesto odstreďovania vyváženie. Za účelom dosiahnutia rovnomernejšieho rozloženia náplne a jej správneho vyváženia, odporúča sa pomiešať veľké a malé kusy prádla.

Poruchy a spôsob ich odstránenia

Môže sa stať, že práčka nebude fungovať. Skôr, ako zatelefonujete na Servisnú službu *viď "Servisná služba"*) skontrolujte, či sa nejedná o problém ľahko odstrániteľný pomocou nasledujúceho zoznamu.

Poruchy:	Možné príčiny / Spôsob ich odstránenia:
Pračku nie je možné zapnúť.	• Zástrčka nie je zasunutá v elektrickej zásuvke, alebo nie je zasunutá dostatočne, aby došlo k spojeniu kontaktov. • V celom dome je vypnutý prúd.
Nedochádza k zahájeniu pracieho cyklu.	• Nie sú riadne zatvorené dvierka. • Nebolo stlačené tlačidlo ON/OFF. • Nebolo stlačené tlačidlo START/PAUSE. • Nebol otvorený kohútik prívodu vody. • Bol nastavený oneskorený hodiny spustenia.
Do práčky nie je napúšťaná voda (Na displeji je zobrazený blikajúci nápis "H2O").	• Prítoková hadica nie je pripojená k vodovodnému kohútiku. • Hadica je príliš ohnutá. • Nebol otvorený kohútik prívodu vody. • V celom dome je uzatvorený prívod vody. • V rozvode vody nie je dostatočný tlak. • Nebolo stlačené tlačidlo START/PAUSE.
Práčka nepretržite napúšťa a odčerpáva vodu.	• Vypúšťacia hadica sa nachádza mimo určeného rozmedzia od 65 do 100 cm nad zemou (*viď "Inštalácia"*). • Koncová časť vypúšťacej hadice je ponorená vo vode (*viď "Inštalácia"*). • Odpadové potrubie v stene nie je vybavené odvzdušňovacím otvorom. Ak po týchto kontrolách nedôjde k odstráneniu problému, zatvorte vodovodný kohútik, vypnite práčku a zavolajte Servisnú službu. V prípade, že sa byt nachádza na jednom z najvyšších poschodí je možné, že dochádza k sifónovému efektu, následkom ktorého práčka nepretržite napúšťa a odčerpáva vodu. Na odstránenie uvedeného efektu sú v predaji bežne dostupné špeciálne "protisifónové" ventily.
Práčka neodčerpáva vodu alebo neodstreďuje.	• Odčerpanie vody netvorí súčasť nastaveného programu: Pri niektorých programoch je potrebné aktivovať ho manuálne. • Vypúšťacia hadica je ohnutá (*viď "Inštalácia"*). • Odpadové potrubie je upchaté.
Práčka vo fáze odstreďovania veľmi vibruje.	• Počas inštalácie nebol bubon odistený predpísaným spôsobom (*viď "Inštalácia"*). • Práčka nie je dokonale vyrovnaná do vodorovnej polohy (*viď "Inštalácia"*). • Práčka je stlačená medzi nábytkom a stenou (*viď "Inštalácia"*).
Z práčky uniká voda.	• Prítoková hadica nie je správne zaskrutkovaná (*viď "Inštalácia"*). • Dávkovač pracích prostriedkov je upchatý (spôsob jeho vyčistenia *je uvedený v časti "Údržba a starostlivosť"*). • Vypúšťacia hadica nie je dobre pripevnená (*viď "Inštalácia"*).
Kontrolky "Voliteľné funkcie" a kontrolka "START/PAUSE" blikajú a na displeji je zobrazený kód poruchy (napr.: F-01, F-..).	• Vypnite zariadenie a vytiahnite zástrčku zo zásuvky, vyčkajte 1 minútu a opätovne ho zapnite. Ak porucha pretrváva, obráťte sa na Servisnú službu.
Dochádza k tvorbe nadmerného množstva peny.	• Použitý prací prostriedok nie je vhodný na použitie v automatickej práčke (musí obsahovať označenie "pre pranie v práčke", "pre pranie v rukách alebo v práčke" alebo podobné označenie). • Bolo použité jeho nadmerné množstvo.
Práčka nesuší.	• Zástrčka nie je zasunutá v zásuvke, alebo nie dostatočne na to, aby došlo k spojeniu kontaktov. • V celom dome je vypnutý prúd. • Dvierka nie sú správne zatvorené. • Bol nastavený oneskorený štart. • SUŠENIA sa nachádza v polohe "**OFF**".

Servisná služba

SK

Pred obrátením sa na Servisnú službu:
- Skontrolujte, či nie ste schopní poruchu odstrániť sami (*viď "Poruchy a spôsob ich odstránenia"*);
- Opätovne uveďte do chodu prací program, s cieľom overiť, či bola porucha odstránená;
- Ak to nie je možné, obráťte sa na Stredisko servisnej služby.

! Nikdy sa neobracajte so žiadosťou o pomoc na technikov, ktorí nie sú na vykonávanie tejto činnosti oprávnení.

Pri hlásení poruchy uveďte:
- druh poruchy;
- model zariadenia (Mod.);
- výrobné číslo (S/N).

Tieto informácie sú uvedené na štítku aplikovanom na zadnej časti práčky a v jej prednej časti, dostupnej po otvorení dvierok.

Instrucțiuni de folosire

MAŞINĂ DE SPĂLAT RUFE

!  Acest simbol îți aminteşte să citeşti acest manual de instrucțiuni.

RO

Română

WDG 862

Sumar

Instalare, 50-51
Despachetare şi punere la nivel
Racorduri hidraulice şi electrice
Primul ciclu de spălare
Date tehnice

Întreținere şi curățire, 52
Întreruperea alimentării cu apă şi curent electric
Curățarea maşinii de spălat
Curățarea compartimentului pentru detergent
Îngrijirea uşii şi a tamburului
Curățarea pompei
Controlarea furtunului de alimentare cu apă

Precauții şi sfaturi, 53
Siguranța generală
Scoaterea aparatului din uz
Deschiderea manuală a uşii

Descrierea maşinii de spălat, 54-55
Panoul de control
Display

Cum se efectueaz un ciclu de splare sau de uscare, 56

Programe şi opțiuni, 57
Tabel de programe
Opțiuni de spălare

Detergenți şi rufe, 58
Sertarul detergenților
Pregătirea rufelor
Programe particulare

Anomalii şi remedii, 59

Asistență, 60

Instalare

RO

! Este important să păstrați acest manual pentru a-l putea consulta în orice moment. În caz de vânzare, de cesiune sau de schimbare a locuinței, acesta trebuie să rămână împreună cu maşina de spălat pentru a informa noul proprietar cu privire la funcționare şi la respectivele avertismente.
! Citiți cu atenție instrucțiunile: veți găsi informații importante cu privire la instalare, la folosire şi la siguranță.

Despachetare şi punere la nivel

Despachetare

1. Scoaterea din ambalaj a maşinii de spălat.
2. Controlați ca maşina de spălat să nu fi fost deteriorată în timpul transportului. Dacă este deteriorată nu o conectați şi luați legătura cu vânzătorul.

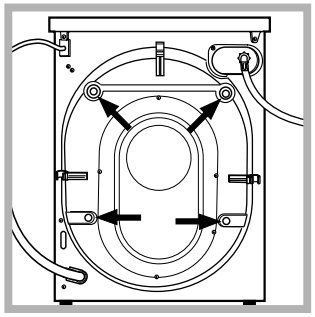

3. Scoateți cele 4 şuruburi de protecție pentru transport şi cauciucul cu respectivul distanțier, situate în partea posterioară (*a se vedea figura*).

4. Închideți orificiile cu dopurile din plastic aflate în dotare.
5. Păstrați toate piesele: pentru cazul în care maşina de spălat va trebui să fie transportată, piesele vor trebui montante din nou.
! Ambalajele nu sunt jucării pentru copii!

Punere la nivel

1. Instalați maşina de spălat pe o suprafață plană şi rigidă, fără a o sprijini de ziduri, mobilă sau altceva.

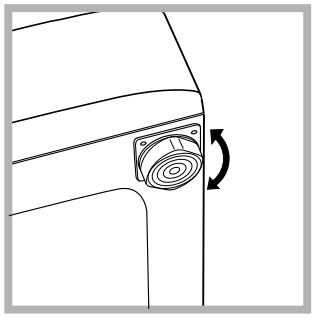

2. Dacă podeaua nu este perfect orizontală, compensați neregularitățile deşurubând sau înşurubând picioruşele anterioare *(a se vedea figura);* unghiul de înclinare, măsurat pe planul de lucru, nu trebuie să depăşească 2°.

O nivelare precisă conferă stabilitate maşinii şi evită vibrații, zgomote şi deplasări pe timpul funcționării. În cazul mochetelor sau a unui covor, reglați picioruşele astfel încât să mențineți sub maşina de spălat un spațiu suficient pentru ventilare.

Racorduri hidraulice şi electrice

Racordarea furtunului de alimentare cu apă

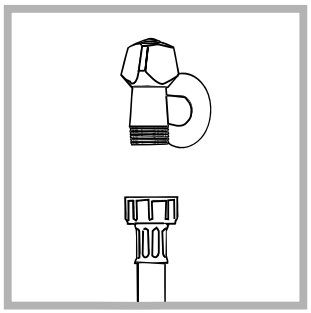

1. Conectați furtunul de alimentare, înşurubându-l la un robinet de apă rece cu gura filetată de ¾ gaz *(a se vedea figura)*.
Înainte de conectare, lăsați apa să curgă până când nu a devenit limpede.

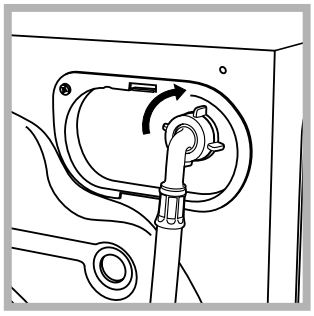

2. Conectați tubul de alimentare la maşina de spălat, înşurubându-l la sursa de apă respectivă, amplasată în partea posterioară, sus în dreapta *(a se vedea figura)*.

3. Fiți atenți ca furtunul să nu fie nici pliat nici îndoit.

! Presiunea apei de la robinet trebuie să fie cuprinsă în valorile din tabelul Date tehnice *(a se vedea pagina alăturată).*

! Dacă lungimea furtunului de alimentare nu este suficientă, adresați-vă unui magazin specializat sau unui instalator autorizat.

! Nu folosiți niciodată tuburi folosite deja.

! Utilizați tuburile furnizate împreună cu maşina.

Conectarea furtunului de golire

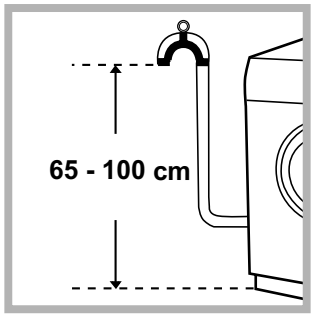

Conectați furtunul de golire - fără a-l îndoi - la canalizare sau la racordul de golire prevăzut pe perete, la o înălțime de 65 - 100 cm de sol;

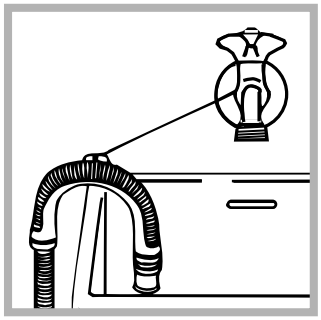

Sprijiniți-l de marginea căzii sau chiuvetei şi racordați şina de ghidare din dotare la robinet *(a se vedea figura)*. Capătul liber al furtunului de golire nu trebuie să rămână cufundat în apă.

! Nu se recomandă folosirea furtunurilor prelungitoare; dacă este indispensabil, acestea trebuie să aibă acelaşi diametru ca şi furtunul original şi nu trebuie să depăşească 150 cm lungime.

Racordarea electrică

Înainte de a introduce stecherul în priză, asigurați-vă ca:
- priza să fie cu împământare şi conform prevederilor legale;
- priza să poată suporta sarcina maximă de putere a maşinii, indicată în tabelul Date Tehnice *(a se vedea alături);*
- tensiunea de alimentare să fie cuprinsă în valorile indicate în tabelul Date Tehnice *(a se vedea alături);*
- priza să fie compatibilă cu stecherul maşinii de spălat. În caz contrar înlocuiți stecherul.

! Maşina de spălat nu trebuie instalată afară, nici chiar în cazul în care spațiul este adăpostit, deoarece este foarte periculoasă expunerea maşinii la ploi şi furtuni.
! După instalarea maşinii de spălat, priza de curent trebuie să fie uşor accesibilă.
! Nu folosiți prelungitoare şi prize multiple.
! Cablul nu trebuie să fie îndoit sau comprimat.
! Cablul de alimentare trebuie să fie înlocuit doar de tehnicieni autorizați ai centrului de service ce apare scris pe certificatul de garantie emis de producator.

Atenție! Producătorul îşi declină orice responsabilitate în cazul în care aceste norme nu se respectă.

Primul ciclu de spălare

După instalare, înainte de folosire, efectuați un ciclu de spălare cu detergent şi fără rufe, selectând programul „AUTOCURĂȚARE”.

Date tehnice	
Model	WDG 862
Dimensiuni	lărgime 59,5 cm înălțime 85 cm profunzime 60,5 cm
Capacitate	de la 1 la 8 kg pentru spălare de la 1 la 6 kg pentru uscare
Legături electrice	Vezi placuta cu caracteristicile tehnice, aplicata pe masina.
Legături hidrice	presiune maximă 1 MPa (10 bari) presiune minimă 0,05 MPa (0,5 bari) capacitatea cuvei 62 litri
Viteza de centrifugare	până la 1200 de rotații pe minut
Programe de control pe baza normei EN 50229	**spălare:** programul 4; temperatura 60°C; efectuată cu 8 kg de rufe. **uscare:** uscarea cantității mai mici trebuie efectuată selectând nivelul de uscare „Călcare'', cantitatea de lenjerie trebuie să se compună din 2 cearceafuri, 1 fețe de pernă şi 1 prosoape; uscarea cantității rămase trebuie să se facă prin selectarea nivelului de uscare ''Extra''.
CE	Acest aparat este conform cu următoarele Directive Comunitare: - 2004/108/CE (Compatibilitate Electromagnetică) - 2006/95/CE (Tensiuni Joase) - 2002/96/CE
Zgomot (dB(A) re 1 pW	Spălare: 51 Centrifugare: 78

Întreinere i curare

RO

Întreruperea alimentării cu apă şi curent electric
- Închideți robinetul de apă după fiecare spălare. Se limitează astfel uzura instalației hidraulice a maşinii de spălat şi se elimină pericolul scurgerilor.
- Scoateți stecherul din priza de curent atunci când curățați maşina de spălat şi când se efectuează lucrări de întreținere.

Curățarea maşinii de spălat
• Partea externă şi părțile din cauciuc pot fi curățate cu o lavetă înmuiată în apă călduță şi săpun. Nu folosiți solvenți sau substanțe abrazive.
• Maşina de spălat este prevăzută cu un program de „AUTOCURĂȚARE" a pieselor interne care trebuie realizat **fără niciun fel de încărcătură în cuvă**.
Detergentul (în cantitate de 10% din cea recomandată pentru rufe puțin murdare) sau aditivii specifici pentru curățarea maşinii de spălat pot fi folosite ca mijloace auxiliare în programul de spălare. Se recomandă efectuarea programului de curățare la fiecare 40 de cicluri de spălare.
Pentru a activa programul, apăsați butonul **A** pentru 5 secunde *(a se vedea figura)*.
Programul porneşte automat şi durează aproximativ 70 de minute. Pentru a termina ciclul, apăsați butonul START/PAUSE.

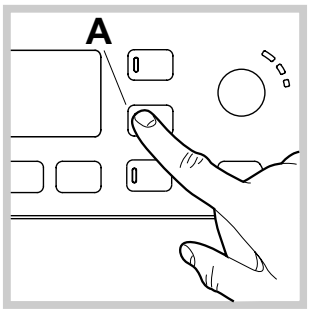

Curățarea compartimentului pentru detergent
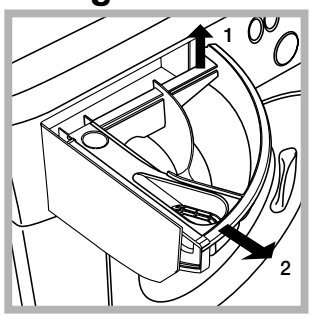

Trageti afara compatimentul ridicându-l si tragându-l spre exterior (*a se vedea figura*).
Spălați-l sub un jet de apă; această operație trebuie efectuată cât mai des posibil.

Îngrijirea uşii şi a tamburului
• Lăsați mereu uşa întredeschisă pentru a evita formarea de mirosuri neplăcute.

Curățarea pompei
Maşina de spălat este dotată cu o pompă de autocurățare care nu are nevoie de întreținere. Se poate întâmpla însă ca unele obiecte mici (monede, nasturi) să cadă în anticamera care protejează pompa, situată în partea inferioară a acesteia.
! Verificați ca ciclul de spălare să fie încheiat şi scoateți stecherul din priză.

Pentru a avea acces la anticameră:

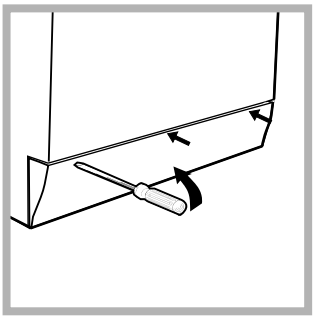

1. scoateți panoul de acoperire din partea din față a maşinii de spălat folosind o şurubelniță (*a se vedea figura*)*;*

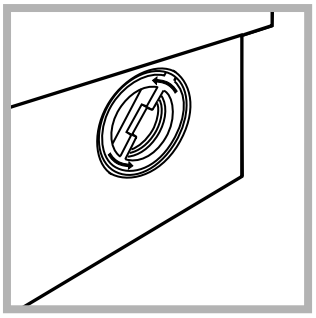

2. deşurubați capacul rotindu-l în sens invers acelor de ceasornic *(a se vedea figura)*. Este normal să iasă puțină apă;

3. curățați cu grijă interiorul;
4. înşurubați la loc capacul;
5. montați din nou panoul verificând, înainte de a-l împinge spre maşină, de a fi introdus cârligele în orificiile respective.

Controlarea furtunului de alimentare cu apă
Controlați tubul de alimentare cel puțin o dată pe an. Dacă prezintă crăpături sau fisuri trebuie înlocuit: pe parcursul spălărilor, presiunea puternică ar putea provoca crăpături neaşteptate.
! Nu folosiți niciodată tuburi folosite deja.

Precauii i sfaturi

! Maşina de spălat a fost proiectată şi construită conform normelor internaționale de protecție. Aceste avertizări sunt furnizate din motive de siguranță şi trebuie să fie citite cu atenție.

Siguranța generală

- Acest aparat a fost conceput exclusiv pentru utilizarea în locuințe unifamiliale.
- Aparatul nu trebuie utilizat de către persoane (inclusiv Aparat aparat poate fi folosit de copii începând cu vârsta de 8 ani şi de persoane cu capacități fizice, senzoriale sau mentale reduse sau cu experiență şi cunoştințe insuficiente dacă sunt supravegheate sau dacă au primit o pregătire adecvată privind folosirea aparatului în mod sigur şi înțelegând pericolele respective. Copiii nu trebuie să se joace cu aparatul. Întreținerea şi curățarea nu trebuie să fie efectuate de copii fără supraveghere.
  – Nu uscați rufele nespălate.
  – Rufele murdărite cu substanțe precum ulei comestibil, acetonă, alcool, benzină, kerosen, substanțe de scos petele, răşină, ceară şi substanțele de îndepărtare a acesteia trebuie spălate în apă caldă cu o cantitate mai mare de detergent înainte de a le usca în maşina de uscat.
  – Obiectele precum cauciuc expandat (spumă de latex), cască de duş, materiale textile impermeabile, articole cu o parte din cauciuc şi haine sau perne care au părți din spumă de latex nu trebuie uscate în maşina de uscat.
  – Emolientele sau produsele similare trebuie folosite conform instrucțiunilor producătorului.
  – Partea finală a unui ciclu al maşinii de uscat are loc fără căldură (ciclu de răcire) pentru ca articolele să nu fie deteriorate.
  ATENȚIE: Nu opriți niciodată maşina înainte de terminarea programului de uscare. În acest caz scoateți repede toate rufele şi întindeți-le pentru a le răci rapid.
- Nu atingeți maşina când sunteți desculți sau cu mâinile sau picioarele ude sau umede.
- Nu scoateți stecherul din priză trăgând de cablu.
- Nu deschideți compartimentul pentru detergent în timp ce maşina se află în funcțiune.
- Nu atingeți apa golită din maşină: poate avea o temperatură ridicată.
- Nu forțați în nici un caz uşa: s-ar putea deteriora mecanismul de siguranță care evită deschiderea accidentală.
- În caz de defecțiune, nu umblați în nici un caz la mecanismele din interior şi nu încercați să o reparați singuri.
- Controlați mereu ca în apropierea maşinii aflate în funcțiune, să nu se afle copii.
- Pe durata spălării uşa se poate încălzi.
- Dacă trebuie să deplasați maşina, cereți ajutor unei alte (sau 2) persoane şi fiți foarte atenți. Niciodată nu deplasați maşina singuri deoarece aceasta este foarte grea.
- Înainte de a introduce rufele, controlați cuva să fie goală.
- În timpul uscării, uşa maşinii de spălat se încălzeşte.
- Nu uscați rufele pe care le-ați spălat cu solvenți inflamabili (de ex. trielină).
- Nu uscați rufele cu aplicații din cauciuc sintetic sau elastomeri asemănători.
- Fiți atenți ca pe durata fazelor de uscare robinetul de apă să fie deschis.

Scoaterea din uz

- Eliminarea ambalajelor:
  respectați reglementările locale, în acest fel ambalajele vor putea fi refolosite.
- Directiva Europeană 2002/96/CE cu privire la deşeurile care provin de la aparatura electrică sau electronică prevede ca aparatele electrocasnice să nu fie colectate împreună cu deşeurile urbane solide, obişnuite. Aparatele scoase din uz trebuie să fie colectate separat atât pentru a optimiza rata de recuperare şi de reciclare a materialelor componente cât şi pentru a evita pericolele care pot afecta sănătatea omului sau polua mediul înconjurător. Simbolul tomberonului tăiat care apare pe toate produsele vă aminteşte tocmai obligația de a le colecta separat. Pentru informații suplimentare cu privire la scoaterea sin uz a electrocasnicelor, deținătorii acestora pot apela la centrele de colectare a deşeurilor sau la vânzătorii de la care au achiziționat produsele respective.

Deschiderea manuală a uşii

Dacă nu este posibil să deschideți uşa din cauza întreruperii curentului electric şi doriți totuşi să întindeți rufele, procedați după cum urmează:

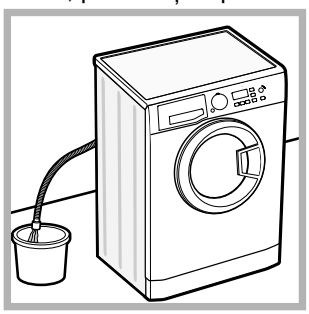

1. scoateți stecherul din priză.
2. verificați ca nivelul de apă din maşină să fie sub marginea uşii; în caz contrar, scoateți apa în exces cu ajutorul furtunului de golire, punând-o într-un vas, după indicațiile din *figura*.

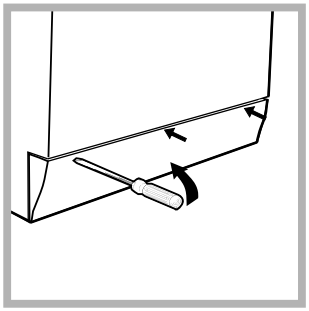

3. scoateți panoul de acoperire din partea din față a maşinii de spălat folosind o şurubelniță (*a se vedea figura*).

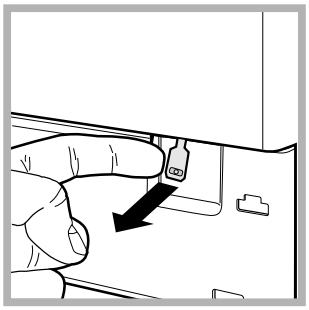

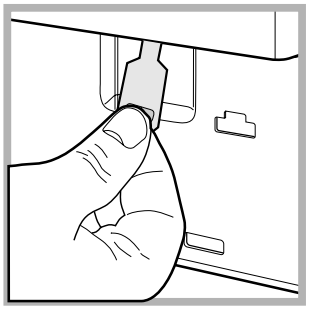

4. utilizând dispozitivul indicat în figură, trageți spre dumneavoastră până când eliberați tirantul de plastic din opritor; trageți apoi în jos şi, în acelaşi timp, deschideți uşa.
5. montați din nou panoul verificând, înainte de a-l împinge spre maşină, de a fi introdus cârligele în orificiile respective.

Descrierea maşinii de spălat

RO

Panoul de control

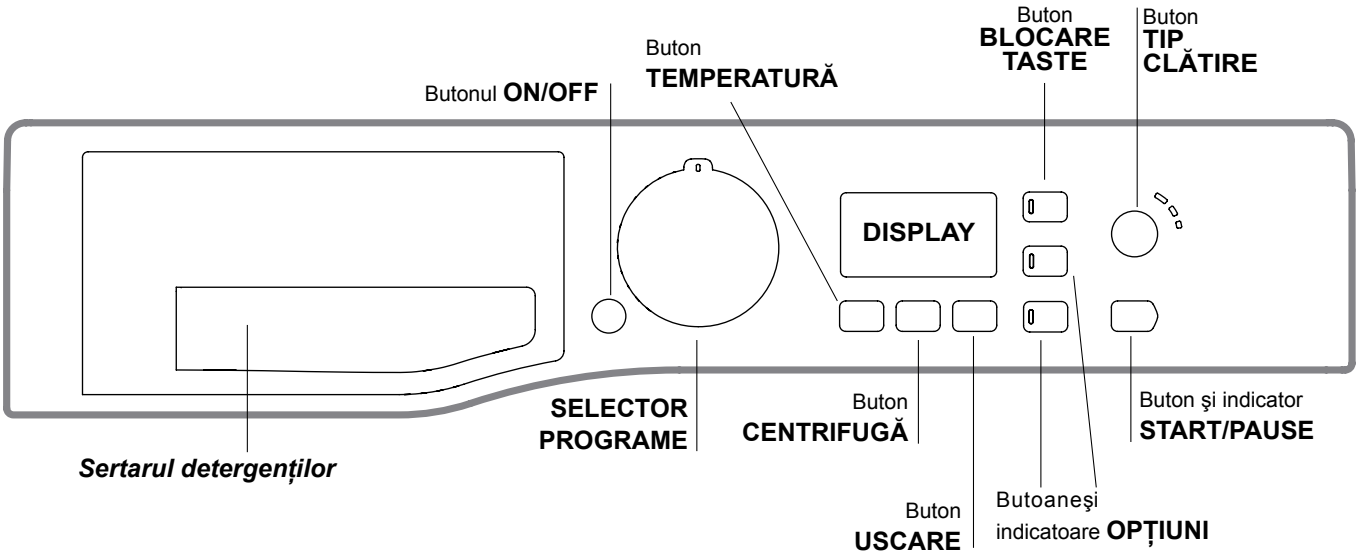

Sertarul detergenților: pentru a introduce detergenții sau aditivele (*a se vedea "Detergenți şi rufe"*).

Buton **ON/OFF** ⏻**:** apăsați scurt tasta pentru a porni sau opri maşina de spălat. Indicatorul START/PAUSE emite un semnal intermitent de culoare verde, ceea ce vă confirmă pornirea maşinii. Pentru a opri funcționarea maşinii de spălat în timpul spălării, este necesar să țineți apăsată tasta circa 3 secunde; o apăsare de scurtă durată sau accidentală nu va opri maşina. Oprirea maşinii de spălat în timpul executării unui ciclu va anula programul în curs de desfăşurare.

SELECTOR PROGRAME: pentru a alege programul dorit *(a se vedea* "*Tabel programe*").

Butoane şi indicatoare **OPȚIUNE:** pentru a selecta opțiunile disponibile. Indicatorul privind opțiunea selectată va rămîne aprins.

Buton **TIP CLĂTIRE** **:** apăsați pentru a selecta tipul dorit de clătire.

Buton **TEMPERATURA** **:** apăsați butonul pentru a diminua sau exclude temperatura; valoarea acesteia va fi afişată pe display.

Buton **CENTRIFUGA** **:** apăsați butonul pentru a reduce numărul de rotații sau a bloca storcătorul; numărul de turații se poate vedea pe display.

Buton **USCARE** **:** apăsați pentru a reduce sau exclude uscarea; nivelul şi durata de uscare alese vor fi afişate pe display.

Buton şi indicator **START/PAUSE:** când ledul verde emite un semnal intermitent, apăsați tasta pentru a porni ciclul de spălare. După activarea ciclului, ledul rămâne aprins. Pentru a introduce o pauză în timpul spălării, apăsați din nou tasta: ledul va emite o lumină intermitentă, de culoare portocalie. După stingerea indicatorului luminos, puteți deschide uşa. Pentru a continua spălarea, de unde a fost întreruptă, apăsați din nou tasta.

Buton **BLOCARE TASTE** **:** pentru a **bloca** panoul de comandă, țineți apăsată tasta timp de 2 secunde. Dacă ledul corespunzător este aprins, atunci panoul de comenzi este blocat (cu excepția buton ON/OFF). În acest fel, se evită modificarea accidentală a unui program, în special de către copii. Pentru a **debloca** panoul de comandă, țineți apăsată tasta timp de 2 secunde.

Modalitatea de stand by
Această maşină de spălat rufe, conform noilor norme legate de economia de curent electric, este dotată cu un sistem de oprire automat (stand-by) care intră în funcțiune după 30 minute de neutilizare. Apăsați scurt tasta ON/OFF şi aşteptați repunerea în funcțiune a maşinii.

Display

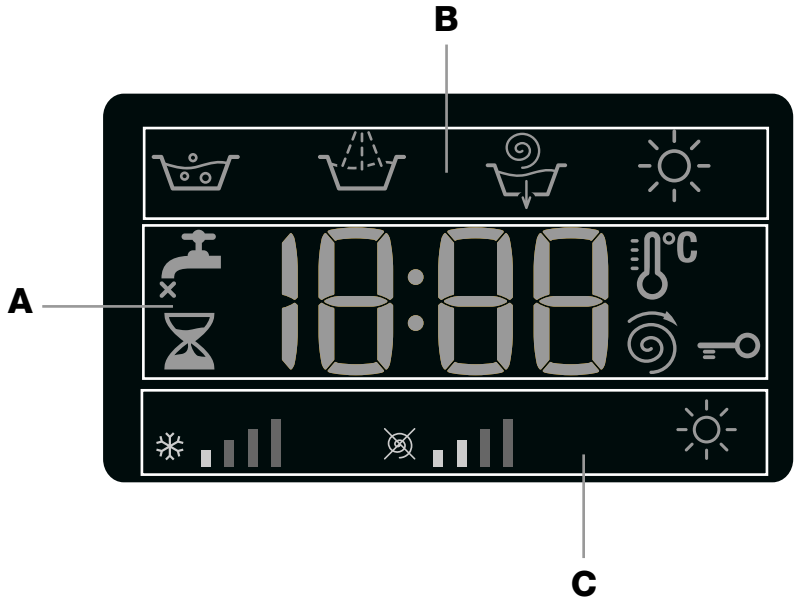

Ecranul este util pentru a programa maşina şi a furniza numeroase informații.

În secțiunea **A** este afişată durata diferitelor programe la dispoziție şi a celui rămas, în cazul unui ciclu de spălare deja în desfăşurare; dacă a fost programat un interval de PORNIRE ÎNTÂRZIATĂ, este afişat intervalul rămas până la pornirea programului selectat.
În plus, apăsând tasta respectivă, se vor vizualiza valorile maxime de temperatură, ale vitezei de centrifugare sau tipul de uscare prevăzute pentru programul ales sau ultimele valori selecționate dacă sunt compatibile cu programul ales.

În secțiunea **B** sunt afişate „fazele de spălare” prevăzute pentru ciclul selecționat şi cele în curs de desfăşurare, în cazul unui program deja pornit:

Spălare
Clătire
Centrifugă/Golire
Uscare

În secțiunea **C** sunt prezente, începând de la stînga, iconițele pentru “temperatură”, “centrifugă” şi “uscare”.
Barele “temperatură” indică nivelul maxim de temperatură care poate fi selectat pentru ciclul setat.
Barele “centrifugă” indică nivelul maxim de centrifugare care poate fi selectat pentru ciclul setat.
Simbolul se aprinde în timpul programării uscării.

Indicator **UŞĂ BLOCATĂ**
Iluminarea simbolului indică blocarea hubloului. Pentru a evita daune este necesar să se aştepte ca simbolul să se stingă înainte de a deschide uşa.
Pentru a deschide uşa în timpul executării unui ciclu, apăsați butonul START/PAUSE; când simbolul UŞĂ BLOCATĂ se stinge, puteți deschide uşa.

Cum se efectuează un ciclu de spălare sau de uscare

RO

1. **PUNEREA ÎN FUNCȚIUNE A MAŞINII** Apăsați butonul ⏻; indicatorul START/PAUSE va lumina intermitent lent cu culoarea verde.
2. **INTRODUCEREA RUFELOR** Deschideți uşa. Introduceți rufele în maşină, fiind atenți să nu depăşiți cantitatea indicată în tabelul de programe - a se vedea pagina următoare.
3. **DOZAREA DETERGENTULUI**Extrageți sertarul şi turnați detergent în compartimentele respective, după indicațiile din capitolul "*Detergenți şi rufe*".
4. **ÎNCHIDEȚI UŞA.**
5. **ALEGEREA PROGRAMULUI** Selectați cu butonul PROGRAME programul dorit; acestuia îi sunt asociate o temperatură şi o viteză de centrifugă care pot fi modificate. Pe ecran va apărea şi durata ciclului.
6. **PERSONALIZAREA CICLULUI DE SPĂLARE.** Apăsați butoanele: respective.

   Modificarea temperaturii şi/sau a centrifugei. Maşina afişează automat temperatura şi centrifuga maxime prevăzute pentru programul ales, sau ultimele selectate, dacă sunt compatibile cu programul. Apăsând butonul 🌡 se reduce progresiv temperatura pînă spălarea rece "OFF". Apăsând butonul 🌀 se reduce progresiv centrifuga pînă la excluderea să "OFF". Din acest moment, apăsarea ulterioară a butonelor va aduce valorile la cele maxime prevăzute.
   ! Excepție: dacă selectați programul **4** temperatura poate fi crescută până la 90°.

   Alegerea programului de uscare
   La prima apasare a tastei ☼, masina alege automat nivelul de uscare maxim, compatibil cu programul selectat. Urmatoarele apasari reduc nivelul si ulterior durata de uscare, pâna la excluderea completa a fazei (OFF).

   Sunt prevăzute două posibilități:
   A - În funcție de gradul de umiditate al rufelor de uscat:
   Călcare "**A1**": Indicat ptr rufele ce necesită călcare Nivelul de umiditate reziduală înmoaie pliurile şi deci facilită întinderea lor, prin călcare.
   Mediu "**A2**": Indicat ptr rufele care nu au nevoie de o uscare completă.
   Uscat "**A3**": Ideal ptr hainele de pus în dulap, fără călcare.
   Extra "**A4**": Indicat ptr hainele care au nevoie de o uscare perfectă, ca de ex., prosoapele şi halatele de baie.
   B - În funcție de timp: de la **30** la **180** de minute.

   La încheierea procesului de uscare se activează o fază de răcire. Dacă în mod excepțional cantitatea de rufe de spălat şi uscat este superioară maximului prevăzut, efectuați spălarea, iar la încheierea programului, subdivizați cantitatea şi repuneți o parte în maşină. După care urmați instrucțiunile prevăzute pentru efectuarea **doar a uscării**. Repetați aceeaşi procedură pentru rufele rămase.

   Doar a uscării
   Alegeți cu selectorul programelor un anumit tip de uscare (**12**-**13**-**14**) în baza țesutului. Se poate fixa nivelul sau durata de uscare, după dorință, cu tasta USCARE ☼. Selecționând cu butonul de programe, uscarea bumbacului şi apăsând tasta "Eco", va fi efectuată o uscare automată care va permite economisirea energiei datorită combinației optime dintre temperatura aerului şi durata ciclului; pe ecran se va afişa nivelul de uscare "**A2**".

   Reglați intensitatea dorită de spălare.
   Opțiunea 👕 permite optimizarea spălării în funcție de gradul de murdarie al țesăturilor şi de intensitatea dorită a spălării.
   Selectați programul de spălare, ciclul este reglat automat la nivelul „**Normal**", optimizat pentru rufe cu grad normal de murdărie (această reglare nu este valabilă pentru ciclul „Lână", care se reglează automat la nivelul „**Delicate**").
   Pentru rufe foarte murdare apăsați butonul 👕 până se ajunge la nivelul „**Intensive**". Datorită utilizării unei cantități mai mari de apă în faza inițială a ciclului şi a unei mişcări mecanice mai mari, această opțiune garantează o spălare de mare performanță şi este utilă pentru eliminarea petelor rezistente. Poate fi utilizată **cu** sau **fără** înălbitor.
   Dacă doriți să efectuați albirea, introduceți tăvița suplimentară **4**, din dotare, în tăvița **1**. Când dozați înălbitorul, nu depăşiți nivelul „max" indicat pe pivotul central *(a se vedea figura de la pag. 58)*.
   Pentru rufe puțin murdare sau pentru un tratament mai delicat al țesăturilor, apăsați butonul 👕 până se ajunge la nivelul "**Delicate**". Ciclul va reduce mişcarea mecanică pentru a asigura rezultate perfecte de spălare pentru rufele delicate.

   Modificarea caracteristicilor ciclului.
   - Apăsați butonul pentru a activa opțiunea; indicatorul corespunzător butonului se va aprinde.
   - Apăsați din nou butonul pentru a dezactiva această opțiune; indicatorul luminos respectiv se va stinge.

   ! Dacă opțiunea selectată nu este compatibilă cu programul ales, ledul corespunzător va semnaliza iar funcția nu se va activa.
   ! Dacă opțiunea selectată nu este compatibilă cu o altă opțiune, reglată anterior, ledul corespunzător primei opțiuni va emite un semnal intermitent şi va fi activată numai a doua opțiune (ledul corespunzător acesteia se va aprinde).
   ! Cantitatea de rufe admisă precum şi durata ciclului pot varia în funcție de funcția aleasă.
7. **ACTIVAREA UNUI PROGRAM.** Apăsați butonul START/PAUSE. Indicatorul luminos se va aprinde - culoare albastră şi uşa se va bloca (simbolul UŞĂ BLOCATĂ 🔒 se va aprinde). Pentru a modifica un program în timpul executării unui ciclu, apăsați butonul START/PAUSE pentru a întrerupe momentan ciclul); indicatorul corespunzător butonul START/PAUSE se va aprinde intermitent culoarea aurie) şi alegeți noul ciclul dorit şi apăsați din nou butonul START/PAUSE. Pentru a deschide uşa în timpul executării unui ciclu, apăsați butonul START/PAUSE; când simbolul UŞĂ BLOCATĂ 🔒 se stinge, puteți deschide uşa. Apăsați din nou butonul START/PAUSE pentru a relua programul de unde era oprit.
8. **TERMINAREA PROGRAMULUI** La încheierea ciclului, pe ecran va apărea mesajul "**END**" ; când simbolul UŞĂ BLOCATĂ 🔒 se stinge, puteți deschide uşa. Deschideți uşa, scoateți rufele şi opriți maşina de spălat.

! Dacă doriți să anulați un ciclu deja activat, apăsați îndelung butonul ⏻. Ciclul se va întrerupe iar maşina se va opri.

Programe şi opțiuni

RO

Tabel de programe

Programe	Descrierea Programului	Temp. max. (°C)	Viteza max. (rotații pe minut)	Uscare	Detergenți				Sarcina Max. (Kg)	Durata ciclului de spalare
					Pre-spălare	Decolorant	Spălare	Balsam rufe		
1	**Antitipată**	40°	1200	●	-	●	-	●	5	Puteți vizualiza durata programelor de spălare pe display.
2	**Albituri**	60°	1200	●	-	●	-	●	5	
3	**Bumbac cu prespălare:** rufe albe foarte murdare.	90°	1200	●	●	●	-	●	8	
4	**Bumbac (1):** albe şi colorate rezistente foarte murdare.	60° (Max. 90°C)	1200	●	-	●	●	●	8	
5	**Bumbac (2):** albe şi colorate delicate foarte murdare.	40°	1200	●	-	●	●	●	8	
6	**Sintetice:** colorate rezistente foarte murdare.	60°	800	●	-	●	●	●	4	
7	**Antialergic**	60°	1200	●	-	●	●	●	5	
8	**Lână:** pentru lână, caşmir, etc.	40°	800	●	-	●	-	●	2	
9	**Ultra Delicate**	30°	0	●	-	●	-	●	1	
10	**SPĂLARE RAPIDĂ 30':** pentru a împrospăta rapid articolele puțin murdare (nu este indicat pentru lână, mătase şi articole de spălat cu mâna).	30°	800	●	-	●	-	●	3.5	
11	**Spală şi Usucă**	30°	1200	●	-	●	-	●	1	
12	**Uscare Bumbac**	-	-	●	-	-	-	-	6	
13	**Uscare Sintetice**	-	-	●	-	-	-	-	4	
14	**Uscare Lână**	-	-	●	-	-	-	-	2	
	Clătire	-	1200	●	-	-	-	●	8	
	Centrifugă + Golire	-	1200	●	-	-	-	-	8	

Durata ciclului indicată pe display sau în carte este calculată în baza unor condiții standard. Timpul efectiv poate varia în baza a numeroşi factori, precum temperatura şi presiunea apei la intrare, temperatura mediului, cantitatea de detergent, cantitatea şi tipul încărcăturii, echilibrarea încărcăturii, opțiunile suplimentare selectate.

Pentru toate Instituțiile de Testare:
1) Programul de control conform normei EN 50229: setați programul 4 cu o temperatură de 60°C.
2) Program pentru bumbac, prelungit: setați programul 5 cu o temperatură de 40°C.

Opțiuni de spălare

Eco

Funcția Eco contribuie la economia de energie, neîncălzind apa folosită pentru spălarea rufelor – un avantaj atât pentru mediul înconjurător, cât şi pentru factura de curent electric. Într-adevăr, acțiunea mai puternică şi consumul optimizat de apă garantează rezultate optime în aceeaşi durată medie a unui ciclu standard.
Pentru a obține rezultate mai bune ale spălării, se recomandă folosirea unui detergent lichid.
! Nu se poate activa la programele 1, 2, 3, 7, 8, 9, 11, 13, 14, , .

Selecționând şi funcția de uscare, la sfârşitul spălării se va efectua în mod automat o uscare care contribuie şi aceasta la economia de energie datorită combinației optime dintre temperatura aerului şi durata ciclului.
! Se poate activa la programele 4 şi 5.

Pornire întârziată

Pentru a programa pornirea întârziată a maşinii, apăsați tasta respectivă pentru a alege timpul de întârziere dorit. Când opțiunea este activă, Indicatorul luminos rămâne aprins. Pentru a şterge pornirea întârziată, apăsați tasta până când pe ecran vedeți inscripția “OFF”.
! Se poate activa pe toate programele.

Detergenți şi rufe

RO

Sertarul detergenților

Un rezultat bun la spălare depinde şi de dozarea corectă a detergentului: excesul de detergent nu garantează o spălare mai eficientă, ci contribuie la încrustarea părților interne ale maşinii de spălat şi la poluarea mediului înconjurător.

! Nu introduceți în maşină detergenții pentru spălarea manuală deoarece formează prea multă spumă.

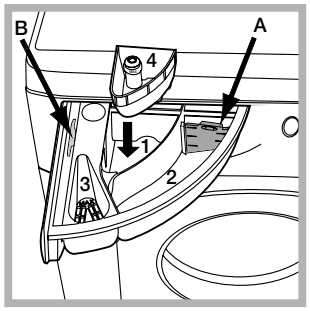

Extrageți sertarul pentru detergenți şi introduceți detergentul sau aditivul după cum urmează:

compartiment 1: Detergent pentru prespălare (sub formă de praf)
Înainte de a adăuga detergentul verificați ca sertarul adițional 4 să nu fie introdus.
compartiment 2: Detergent pentru spălare
(sub formă de praf sau lichid)
Când utilizați detergent lichid este recomandat să folosiți peretele despărțitor **A** prevăzut pentru dozarea corectă. Pentru utilizarea de detergent praf puneți peretele despărțitor în cavitatea **B**.
compartiment 3: Aditivi (soluție de înmuiat, balsam rufe etc.)
Soluția de înmuiat nu trebuie să iasă deasupra grătarului.
compartiment adiþional 4: Decolorant (Inălbitor)

Pregătirea rufelor

- Subdivizați rufele în funcție de:
  - tipul de țesătură / simbolul de pe etichetă.
  - culori: separați rufele colorate de cele albe.
- Goliți buzunarele şi controlați nasturii.
- Nu depăşiți valorile indicate, referite la greutatea rufelor uscate: *a se vedea* "*Tabel de programe*".

Cât cântăresc rufele?

1 cearceaf 400-500 g.
1 față de pernă 150-200 g.
1 față de masă 400-500 g.
1 halat de baie 900-1.200 g.
1 prosop 150-250 g.

Programe particulare

Antipată: programul **1** este potrivit pentru rufe foarte murdare, cu culori rezistente. Programul asigură o clasă de spălare superioară față de clasa standard (clasa A). Nu efectuați programul amestecând rufe de culori diferite. Se recomandă folosirea unui detergent praf. Pentru petele dificile se recomandă pre-tratamentul cu aditivi specifici.
Albituri: folosiți acest ciclu **2** pentru spălarea rufelor albe. Programul este conceput pentru a păstra strălucirea culorii albe în timp. Pentru rezultate mai bune, se recomandă folosirea unui detergent praf.
Selecționând funcția de uscare, la sfârşitul spălării se va efectua în mod automat o uscare ca în aer liber cu avantajul că rufele nu se îngălbenesc din cauza razelor solare şi nu devin gri din cauza prafului care ar putea fi în aer. Se pot programa doar uscări pe grade.
Antialergic: folosiți programul **7** pentru îndepărtarea principalilor alergeni, cum ar fi polenul, acarienii din praf, părul de pisică şi de câine.
Lână: ciclul de spălare "Lână" al acestei maşini de spălat Hotpoint-Ariston a fost testat şi aprobat de Woolmark Company pentru spălarea articolelor de lână clasificate ca fiind lavabile de mână, cu condiția ca spălarea să se efectueze în conformitate cu instrucțiunile specificate pe eticheta articolului şi cu indicațiile furnizate de producătorul aparatului. Hotpoint-Ariston este prima marcă de maşini de spălat care a obținut de la Woolmark Company certificarea Woolmark Apparel Care - Platinum pentru performanțele sale de spălare şi consumul de apă şi energie. (M1127)

Ultra Delicate: folosiți programul **9** pentru spălarea rufelor foarte delicate, care au aplicații, cum ar fi strass sau paiete. Pentru a spăla articole din **mătase** şi **perdele**, selectați ciclul **9** şi reglați nivelul „**Delicate**" al opțiunii .
Se recomandă să întoarceți pe dos rufele înainte de spălare şi să introduceți articolele mici într-un sac special pentru spălarea rufelor delicate.
Pentru cele mai bune rezultate, vă recomandăm utilizarea unui detergent lichid pentru rufe delicate.
Selecționând funcția de uscare bazată doar pe timp, la sfârşitul spălării va fi efectuată o uscare deosebit de delicată datorită unei mişcări uşoare şi unui jet de aer la o temperatură controlată corespunzător.
Duratele recomandate sunt următoarele:
1 kg de material sintetic --> 150 min.
1 kg de material sintetic şi bumbac --> 180 min.
1 kg de bumbac --> 180 min.
Gradul de uscare va depinde de încărcarea maşinii şi de compoziția țesăturii.
Spală şi Usucă: utilizați programul **11** pentru a spăla şi usca rufe (Bumbac şi Materiale Sintetice) nu foarte murdare în puțin timp. Alegând acest ciclu se pot spăla şi usca max 1 kg de rufe în numai 45 de minute. Pentru a obține rezultate mai bune, folosiți un detergent lichid şi, înainte a introduce rufele în maşină, puneți produsele de scos pete sau de albit pe gulere, manşete sau pete în general.

Sistemul de echilibrare a sarcinii
Pentru a evita trepidațiile excesive, înainte de stoarcere, cuva maşinii va distribui cantitatea de rufe în mod uniform, centrifuga efectuând câteva rotații la o viteză mai mare decât viteza de spălare. Dacă, după numeroase încercări, maşina nu reuşeşte să echilibreze greutatea, stoarcerea rufelor se va face la o viteză mai mică decât cea prevăzută în program. Dacă instabilitatea este prea mare, maşina va distribui greutatea în locul centrifugei. Pentru a favoriza o mai bună repartizare a rufelor şi echilibrarea corectă a maşinii, se recomandă să introduceți în maşină atât articole mari cât şi mici.

Anomalii şi remedii

Se poate întâmpla ca maşina de spălat să nu funcţioneze. Înainte de a apela serviciul de Asistenţă (*a se vedea Asistenţa*), verificaţi dacă nu este vorba de o problemă uşor de rezolvat:

Anomalii:	Cauze posibile / Rezolvare:
Maşina de spălat nu porneşte.	• Ştecărul nu este introdus în priza de curent, sau nu face contact. • Aveţi o pană de curent la domiciliu.
Ciclul de spălare nu porneşte.	• Uşa nu este bine închisă. • Butonul ON/OFF nu a fost apăsată. • Butonul START/PAUSE nu a fost apăsat. • Robinetul de apă nu este deschis. • A fost setată o întârziere faţă de ora pornirii.
Maşina de spălat nu încarcă apă (Pe display este vizualizat scris "H2O").	• Furtunul de alimentare cu apă nu este racordat la robinet. • Furtunul este îndoit. • Robinetul de apă nu este deschis. • Apa la domiciliul dvs. este oprită. • Apa nu are presiune suficientă. • Butonul START/PAUSE nu a fost apăsat.
Maşina de spălat încarcă şi descarcă apă încontinuu.	• Furtunul de golire nu a fost instalat la o înălţime cuprinsă între 65 şi 100 cm de pământ (*a se vedea "Instalare"*). • Capătul furtunului de evacuare este cufundat în apă (*a se vedea "Instalare"*). • Evacuarea din perete nu are răsuflare pentru aer. Dacă după aceste verificări problema nu se rezolvă, închideţi robinetul de apă, stingeţi maşina de spălat şi chemaţi Asistenţa. Dacă locuinţa se află la ultimele etaje ale unui edificiu, este posibil să aibă loc fenomene de sifonare, motiv pentru care maşina de spălat încarcă şi descarcă apă încontinuu. Pentru a elimina acest inconvenient, se găsesc în comerţ supape anti-sifonare.
Maşina de spălat nu se goleşte sau nu stoarce.	• Programul nu prevede golirea apei: cu unele programe trebuie pornit manual. • Furtunul de golire este îndoit (a se vedea "Instalare"). • Conducta de descărcare este înfundată.
Maşina de spălat vibrează foarte mult în timpul stoarcerii.	• Cuva, în momentul instalării, nu a fost deblocată în mod corespunzător (*a se vedea "Instalare"*). • Maşina de spălat este în pantă (*a se vedea "Instalare"*). • Maşina de spălat este prea aproape de pereţi şi mobilier (*a se vedea "Instalare"*).
Maşina de spălat pierde apă.	• Furtunul de alimentare cu apă nu este bine înşurubat (*a se vedea "Instalare").* • Sertarul detergenţilor este înfundat (pentru a-l curăţa *a se vedea "Întreţinere şi curăţare"*). • Furtunul de golire nu este bine fixat *(a se vedea "Instalare").*
Indicatoarele Opţiunilor şi ale START/ PAUSE luminează intermitent repede şi display-ul afişează un cod de anomalie (ex.: F-01, F-..).	• Opriţi maşina şi scoateţi ştecărul din priză; aşteptaţi aprox. 1 minut înainte de a o reaprinde. Dacă nu obţineţi nici un rezultat, apelaţi Centrul de Service pentru asistenţă.
Se formează prea multă spumă.	• Detergentul nu este compatibil cu maşina de spălat (trebuie să fie scris "pentru maşina de spălat", "de mână şi în maşina de spălat", sau ceva asemănător). • Dozajul a fost excesiv.
Maşina de spălat nu usucă.	• Ştecherul nu este introdus sau nu a fost suficient introdus în priza de curent astfel încât să existe conexiune electrică. • În casă nu este curent electric. • Hubloul nu este bine închis. • A fost fixată o întârziere de pornire. • USCARE este poziţionat în dreptul valorii **OFF**.

Asistență

RO

Înainte de a lua legătura cu Asistența:
- Verificați dacă puteți rezolva singuri problema (*a se vedea "Anomalii şi remedii"*);
- Porniți din nou programul pentru a controla dacă inconvenientul a fost eliminat;
- În caz negativ, contactați un Centru de Asistență Tehnică.

! Nu apelați niciodată la persoane neautorizate.

Comunicați:
- tipul de anomalie;
- modelul maşinii (Mod.);
- numărul de serie (S/N).

Aceste informații sunt specificate pe plăcuța cu date tehnice, lipită în partea din spate a maşinii de spălat precum şi în partea anterioară, după ce deschideți uşa.

Atenționări în conformitate cu legislația în vigoare

• Conform prevederilor legislației privind gestionarea deşeurilor, este interzisă eliminarea deşeurilor de echipamente electrice şi electronice (DEEE) alături de deşeurile municipale nesortate. Ele trebuie predate la punctele municipale de colectare, societățile autorizate de colectare/reciclare sau distribuitori (în cazul în care se achiziționează echipamente noi de acelaşi tip).

• Autoritățile locale trebuie să asigure spațiile necesare pentru colectarea selectivă a deşeurilor precum şi funcționalitatea acestora. Contactați societatea de salubrizare sau compartimentul specializat din cadrul primăriei pentru informații detaliate.

• Deşeurile de echipamente electrice şi electronice pot fi predate şi distribuitorilor, la achiziționarea de echipamente noi de acelaşi tip (schimb 1 la 1).

• Predarea, de către utilizatori, a deşeurilor de echipamente electrice şi electronice, la punctele de colectare municipale, societățile autorizate de colectare/reciclare sau distribuitori (în cazul în care se achiziționează echipamente noi de acelaşi tip) facilitează refolosirea, reciclarea sau alte forme de valorificare a acestora.

• Deşeurile de echipamente electrice şi electronice pot conține substanțe periculoase care pot avea un impact negativ asupra mediului şi sănătății umane în cazul în care DEEE nu sunt colectate selectiv şi gestionate conform prevederilor legale.

• Simbolul alăturat (o pubela cu roți, barata cu două linii în forma de X), aplicat pe un echipament electric sau electronic, semnifică faptul că acesta face obiectul unei colectări separate şi nu poate fi eliminat împreună cu deşeurile municipale nesortate.



Довідник користувача

ПРАЛЬНА МАШИНА

!  Така позначка нагадує Вам про обов'язок ознайомитися з керівництвом користувача.

UK

Українська

WDG 862

Зміст

Встановлення, 62-63
Розпакування й вирівнювання
Підключення води й електроенергії
Перший цикл прання
Технічні дані

Опис пральної машини, 64-65
Панель команд
Дисплей

Як здійснювати цикл прання або сушіння, 66

Програми й опції, 67
Таблиця програм
Опції прання

Пральні засоби і білизна, 68
Касета з пральним засобом
Підготовка білизни
Спеціальні програми

Запобіжні заходи та поради, 69
Загальна безпека
Утилізація
Ручне відкривання дверцят люку

Технічне обслуговування та догляд, 70
Відключення води й електричного живлення
Очищення пральної машини
Чистка касети для миючих засобів
Догляд за люком та барабаном
Миття насосу
Контроль шланга для подачі води

Несправності та засоби їх усунення, 71

Допомога, 72

Встановлення

UK

! Зберігайте дану брошуру, щоб мати нагоду звернутися до неї у будь-який момент. У раз продажу, передачі іншій особі або переїзду переконайтеся в тому, що інструкція перебуває разом із пральною машиною й новий власник може ознайомитися з її принципами роботи й відповідними запобіжними заходами.

! Уважно вивчіть інструкцію: в ній міститься важлива інформація щодо встановлення, використання та безпеки.

Розпакування й вирівнювання

Розпакування

1. Розпакування пральної машини
2. Вдоскональтеся, що машина не зазнала ушкоджень під час транспортування. Якщо такі є, не виконуйте ніяких підключень та негайно зверніться до постачальника.

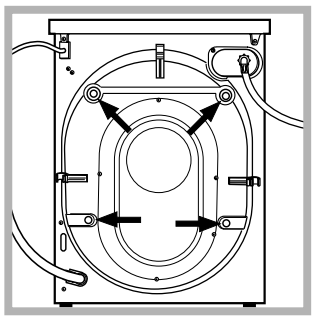

3. Видаліть 4 запобіжні гвинти для транспортування та гумову прокладку з відповідною розпірною деталлю, які знаходяться позаду (*див. малюнок*).

4. Закрийте отвори пластмасовими пробками з комплекту постачання.
5. Зберігайте всі компоненти: у разі транспортування пральної машини їх потрібно повернути на місце.

! Забороняйте дітям гратися з упаковками.

Вирівнювання

1. Встановіть пральну машину на плоскій та твердій підлозі, не притуляючи її до стін, меблів, тощо.

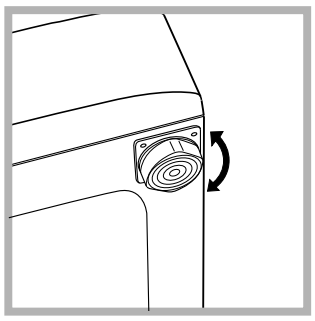

2. Якщо підлога не є ідеально горизонтальною, компенсуйте нерівності за допомогою передніх ніжок *(див. малюнок) – розкручуючи чи закручуючи їх;* кут нахилу відносно робочої поверхні не повинен перевищувати 2°.

Належне вирівнювання забезпечить стабільність машині та запобіжить вібраціям, шуму та пересуванням під час роботи. У випадку встановлення машини на килимовому покритті або килимах, ніжки необхідно відрегулювати таким чином, щоб гарантувати під пральною машиною необхідний простір для вентиляції.

Підключення води й електроенергії

Під'єднання труби для подачі води

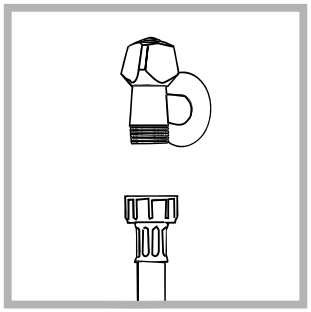

1. Підключити трубу подачі, прикрутивши її до крану холодної води за допомогою штуцеру з газовою різьбою 3/4 *(див. схему)*.
Перед підключенням зливайте воду, доки вона не стане прозорою.

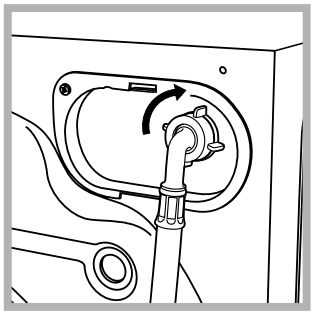

2. Підключіть трубу подачі води до пральної машини, під'єднавши його до водорозбірного крану, який знаходиться угорі праворуч на задньому боці машини *(див. малюнок)*.

3. Зверніть увагу, щоб труба не мала згинів та утисків.

! Тиск води в крані має відповідати значенням у таблиці Технічних даних *(див. сторінку поруч).*

! Якщо довжини труби для води не вистачає, зверніться у спеціалізовану крамницю або до уповноваженого фахівця.

! Не користуйтеся трубами, які були вже у вживанні.

! Використовуйте труби з комплекту постачання.

Під'єднання шлангу злива води

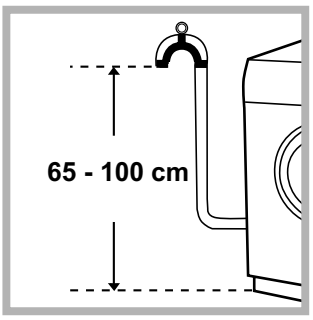

Під'єднайте зливний шланг, не згинаючи його, до каналізації або до зливного отвору у стіні на висоті від 65 до 100 см від підлоги.

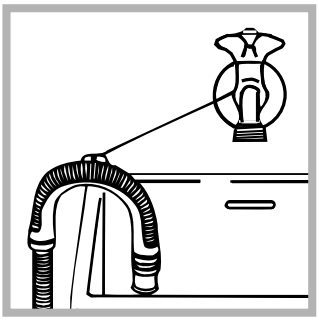

Або покладіть його на край вмивальника або ванни; прив'язавши направляючу з комплекту постачання докрана (*див.малюнок*). Не залишайте вільний кінець зливного шланга зануреним у воду.

! Використання подовжувача шланга не рекомендоване. При використанні подовжувача шланга (якщо це дійсно є необхідним), переконайтеся у тому, що він має той самий діаметр та його довжина не перевищує 150 см.

Електричні підключення

Перш ніж увімкнути вилку в електричну розетку, переконайтеся в тому, що:

- розетка має заземлення у відповідності до встановлених норм;
- розетка розрахована на максимальне навантаження у межах потужності машини, зазначене у таблиці Технічних даних *(див. малюнок поруч);*
- напруга живлення перебуває у межах, зазначених у таблиці Технічних даних (*див. малюнок поруч*);
- розетка підходить до вилки пральної машини. В іншому випадку замініть розетку або вилку.

! Машину не можна встановлювати поза приміщенням, навіть в захищених місцях, тому що дуже небезпечно піддавати її впливу дощу і грози.

! Коли машину вже встановлено, забезпечте вільний доступ до електричної розетки.

! Не використовуйте подовжувачі й трійники.

! Шнур не повинен мати згинів або утисків.

! Заміна шнура живлення має виконуватися тільки вповноваженими фахівцями.

Увага! Підприємство знімає з себе відповідальність у разі недотримання вказаних правил.

Перший цикл прання

Після встановлення, перш ніж розпочати використання машини, виконайте цикл прання з пральним засобом, але не завантажуючи білизну, встановивши програму «Самоочищення».

Технічні дані	
Модель	WDG 862
Розміри	ширина 59,5 см висота 85 см глибина 60,5 см
Кількість білизни	Від 1 до 8 кг для одного циклу прання. Від 1 до 6 кг для одного циклу сушіння.
Електричні підключення	див. шильдік з технічними даними на машині
Водопровдні підключення	максимальний тиск 1 мПа (10 бар) мінімальний тиск 0,05 мПа (0,5 бар) об'єм баку – 62 літри
Швидкість центрифуги	до 1200 обертів на хвилину
Програма випробувань відповідно до Директиви EN 50229	**Прання:** програма 4; температура 60°C; виконується з завантаженням 8 кг. **Сушіння:** шоб запрограмувати сушіння для меншого завантаження, необхідно вибрати рівень сушіння «Праска», передбачене завантаження включає 2 простирадла, 1 наволочки і 1 рушника; сушіння решти завантаженої білизни виконується шляхом вибору рівня сушіння «Extra».
CE	Цей прилад відповідає таким європейським директивам: - 2004/108/CE (Електромагнітна сумісність) - 2002/96/CE - 2006/95/CE (Низька напруга)

Опис пральної машини

UK

Панель команд

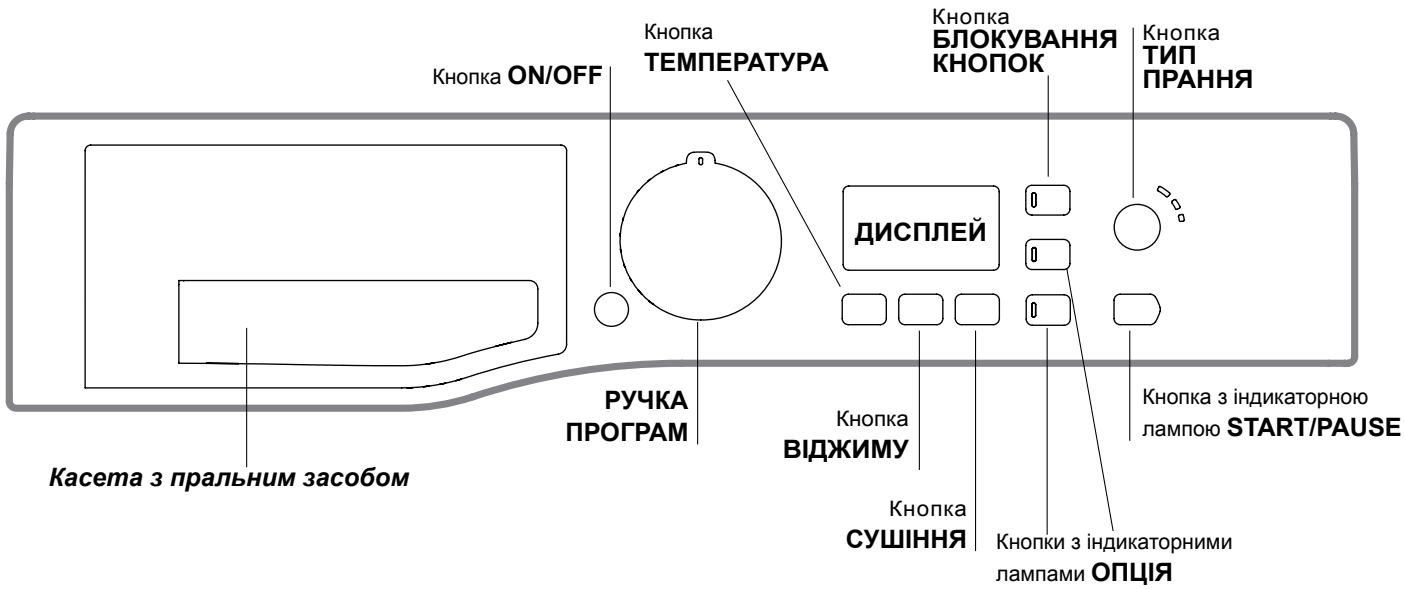

Касета з пральним засобом: для завантаження пральних засобів та присадок (*див. "Пральні засоби та білизна"*).

Кнопка **ON/OFF** ⏻**:** швидко натисніть і відпустіть кнопку для увімкнення або вимикання машини. Індикаторна лампа START/PAUSE блимає зеленим світлом з повільними інтервалами, вказуючи на те, що машину ввімкнено. Для вимикання пральної машини під час прання необхідно утримувати кнопку натиснутою приблизно більш ніж 3 сек.; короткочасне або випадкове натискання не дозволить вимкнути машину. Вимикання машини під час циклу прання відмінює це прання.

РУЧКА ПРОГРАМ: для задання бажаної програми *(див. "Таблиця програм").*

Кнопки з індикаторними лампами **ОПЦІЯ:** для вибору наявних опцій. Індикаторна лампаопції залишається увімкненою.

Кнопка **ТИП ПРАННЯ** 👕**:** натиснути для вибору бажаної інтенсивності прання.

Кнопка **ТЕМПЕРАТУРА** 🌡**:** натискання викликає зменшення або виключення температури взагалі; значення відображується на дисплеї.

Кнопка **ВІДЖИМУ** **:** натискання викликає зменшення або виключення віджиму взагалі; значення відображується на дисплеї.

Кнопка **СУШІННЯ** ☼: натисніть, щоб зменшити або виключити взагалі сушіння; заданий рівень або час сушіння виводиться на дисплеї.

Кнопка з індикаторною лампою **START/PAUSE**: коли зелена індикаторна лампа блимає з повільними інтервалами, натисніть на кнопку для запуску прання. Якщо цикл розпочався, індикаторна лампа горить постійно. Щоб увійти в режим паузи під час прання, знову натисніть на кнопку; індикаторна лампа почне горіти помаранцевим кольором. Якщо позначка 🔒 не світиться, ви можете відкрити люк. Щоб продовжити прання з місця, де воно було перерване, знову натисніть на кнопку.

Кнопка **БЛОКУВАННЯ КНОПОК** 👶**:** щоб активувати блокування панелі управління натисніть та утримуйте кнопку впродовж 2 секунд. Ввімкнена 👶 позначка показує, що панель управління заблоковано (за винятком кнопки ON/OFF). У цей спосіб перешкоджають випадковій зміні програм, передусім, якщо у домі є діти. Для відключення блокування панелі управління натисніть та утримуйте кнопку впродовж 2 секунд.

Режим очікування
Відповідно до норм, пов'язаних з заощадження енергії, цю пральну машину оснащено системою автовимкнення (stand by), яка активується через декілька (30) секунд відсутності роботи з боку машини. Швидко натисніть кнопку ON/OFF та зачекайте відновлення роботи машини.

Дисплей

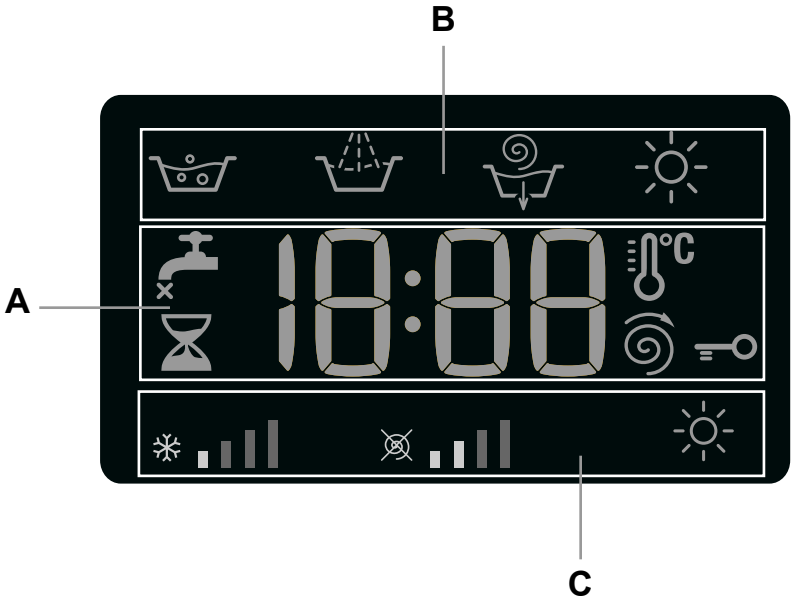

Дисплей є зручним для програмування машини; він надає різноманітну інформацію.

В розділі **A** відображується тривалість різних наявних програм; при розпочатому циклі – відображується час, який залишився до завершення цього циклу; якщо встановлено ВІДСТРОЧЕНИЙ ПУСК, відображується час, якого бракує до початку вибраної програми.
Крім того, за допомогою відповідної кнопки можна відобразити максимальні значення температури, швидкість центрифуги, передбачені типи сушіння для обраної програми або останні обрані функції, якщо вони сумісні з обраною програмою.

В розділі **B** відображуються “стадії прання”, передбачені для обраного циклу, та при розпочатій програмі “стадії прання”:

- Прання
- Ополіскування
- Віджим/Злив
- Сушіння

В розділі **C** маються такі індикаторні лампи (зліва направо): “температура”, “віджим” та “сушіння”.
Штрихові позначки “температури” вказують на рівень поточної температури відносно максимальної для заданого циклу.
Штрихові позначки “віджиму” вказують на рівень поточного віджиму відносно максимальної для заданого циклу.
Позначка горить під час регулювання сушіння.

Індикаторна лампа **ЛЮК ЗАБЛОКОВАНО**
Якщо індикаторна лампа світиться, це означає, що люк заблоковано. З метою запобігання ушкодженням, перш ніж відкрити люк, вдоскональтеся, що індикаторна лампа не горить.
Щоб відкрити дверцята люку під час виконання циклу натисніть на кнопку START/PAUSE; якщо індикаторна лампа ЛЮК ЗАБЛОКОВАНО згасне, це означає, що люк можна відкрити.

Як здійснювати цикл прання або сушіння

UK

1. **УВІМКНУТИ МАШИНУ.** Натиснітьна кнопку ⏻; індикаторна лампа START/PAUSE блиматиме зеленим світлом з повільними інтервалами.
2. **ЗАВАНТАЖИТИ БІЛИЗНУ.** Відкрити люк. Завантажити білизну, намагаючись не перевищити кількість білизни, зазначену в таблиці програм на наступній сторінці.
3. **ВІДМІРЯТИ ПРАЛЬНИЙ ЗАСІБ.** Витягнути касету і додати пральний засіб у відповідні ванночки, як вказано в розділі "*Пральні засоби і білизна*".
4. **ЗАКРИТИ ЛЮК.**
5. **ВИБРАТИ ПРОГРАМУ.** Вибрати за допомогою ручки ПРОГРАМ бажану програму ; кожна програма має параметри температури та швидкості віджиму (центрифуги), які можна налаштовувати. На дисплеї з'явиться тривалість циклу.
6. **НАЛАШТУВАТИ ЦИКЛ ПРАННЯ ПІД ВЛАСНІ ПОТРЕБИ.** Це здійснюється за допомогою відповідних кнопок:

   Змінити температуру і/або швидкість віджиму. На дисплеї автоматично відображується максимальна температура і швидкість центрифуги, передбачені для заданої програми. Або останні задані параметри, якщо вони є сумісними з вибраною програмою. Натисканням на кнопку 🌡 отримується поступове зменшення температури аж до холодного прання "OFF". Натисканням на кнопку 🌀 отримується поступове зменшення швидкості віджиму аж до його виключення взагалі "OFF". Наступне натискання на кнопки призводить до повернення до максимальних значень.

   Зміна температури та/або швидкості віджиму. На дисплеї автоматично відображається максимальна температура і швидкість центрифуги, передбачені для заданої програми. Або останні задані параметри, якщо вони є сумісними з вибраною програмою. Натискаючи на кнопку 🌡, зменшують температуру прання до прання у холодній воді "OFF". Натискаючи на кнопку 🌀, поступово зменшують швидкість віджиму, аж до його відключення взагалі "OFF". Наступне натискання на кнопки призводить до повернення у верхню позицію – до максимальних значень.
   ! Виключення: при виборі програми **4**, температура може збільшитися до 90 градусів.

   Встановлення сушіння
   При першому ☼ натисканні на кнопку машина автоматично вибирає максимальний рівень сушіння, сумісний з заданою програмою. При повторному натисканні зменшується рівень, а потім й час сушіння, аж до повного його виключення - "**OFF**".
   Можна встановити сушіння:
   А- залежно від бажаного рівня сушіння:
   Праска "**А1**"**:** для речей, які мають прасуватися у подальшому. Рівень залишкової вологості пом'якшує складки та полегшує їхнє зникнення.
   Вішалка "**А2**"**:** ідеально для речей , які не потребують повного висушування.
   Шафа "**А3**"**:** для випраних речей, які мають складатися у шафу без прасування.
   Extra "**А4**"**:** для речей, які потребують повного висушування, наприклад, рушників та банних халатів.
   В - За часом: від **30** до **180** хвилин.

   Якщо завантажена білизна перевищує передбачені межі для прання та сушіння, виконайте прання та після завершення програми розділіть білизну та розташуйте одну частину у барабані. Тепер виконуйте інструкцію для "**Тільки сушіння**". Повтор ц ж операції для білизни, яка залишилася.
   Увага: наприкінці сушіння завжди провадитеметься період охолодження.

   Тільки сушіння
   Встановити за допомогою ручки програм сушіння (**12-13-14**), зважаючи на тип тканини. За допомогою кнопки СУШІННЯ можна також задати бажаний рівень або час сушіння ☼.
   Якщо вибрати регулятором програм сушіння бавовни і натиснути на кнопку «Eco», виконується цикл автоматичного сушіння, який забезпечує заощадження електроенергії завдяки оптимальному поєднанню температури повітря і тривалості циклу; на дисплеї відобразиться рівень сушіння "**А2**".

   Як задати бажану інтенсивність прання.
   За допомогою кнопки 👕 можна оптимізувати прання залежно від ступеню забруднення речей і від бажаної інтенсивності прання. Виберіть програму прання, автоматично задається цикл "**Normal**" прання, який передбачає прання речей з середнім ступенем забруднення (цей параметр не буде дійсним для циклу «Вовна», під час якого автоматично задається "**Delicate**" прання).
   Для дуже забруднених речей слід натиснути кнопку 👕 і вибрати **"Intensive"**. На цьому рівні гарантується високоефективне прання завдяки використанню більшої кількості води на початку циклу і значнішої механічної роботи; рекомендується для видалення стійких плям. Може використовуватися **з** вибілювачем або **без**.
   Щоб відбілити речі, вставте додаткову ванночку **4** з комплекту постачання у ванночку **1**. Під час дозування відбілювача не перевищуйте максимальний рівень «max» на центральному стрижні *(див.малюнок на стор. 68)*.
   Якщо речі не дуже забруднені або потребується делікатне поводження з тканинами, натисніть на кнопку 👕, щоб обрати "**Delicate**".
   У цьому циклі механічна робота зменшується, щоб гарантувати оптимальні результати прання для делікатних речей.

   Змінити характеристики циклу.
   - Натиснути на кнопку для увімкнення опції; при цьому спалахне відповідна індикаторна лампа.
   - Натиснути знову на кнопку, щоб скасувати вибір; індикаторна лампа згасне.

   ! Якщо вибрана опція несумісна з заданою програмою, індикаторна лампа почне блимати й вибір не буде активований.
   ! Якщо вибрана опція несумісна з іншою, попередньо заданною, індикаторна лампа першої вибраноїфункції почне блимати й увімкнеться тільки друга, індикаторна лампа активованої опціїспалахує.
   ! Опції можутьзмінювати рекомендоване завантаження та/або тривалість циклу.
7. **ЗАПУСТИТИ ПРОГРАМУ.** Натиснути на кнопку START/PAUSE. Відповідна індикаторна лампа засвітиться зеленим світлом, при цьому люк буде заблоковано (світитиметься індикаторна лампа ЛЮК ЗАБЛОКОВАНО 🔒). Для зміни програми під час виконання циклу призупиніть машину, натиснувши на кнопку START/PAUSE (індикаторна лампа START/PAUSE блиматиме янтарним світлом з повільними інтервалами); виберіть бажаний цикл та знову натисніть на кнопку START/PAUSE. Щоб відкрити дверцята люку під час виконання циклу, натисніть на кнопку START/PAUSE; якщо індикаторна лампа ЛЮК ЗАБЛОКОВАНО 🔒 згасне, це означає, що люк можна відкрити. Знову натисніть на кнопку START/PAUSE, щоб продовжити програму з того місця, де її було перервано.
8. **ЗАВЕРШЕННЯ ПРОГРАМИ.** На це вказує напис "**END**" на дисплеї; коли згасне індикаторна лампа ЛЮК ЗАБЛОКОВАНО 🔒, люк можна відкрити. Відкрити люк, витягнути білизну й вимкнути машину.

! Якщо необхідно анулювати вже розпочатий цикл, утримуйте кнопку ⏻ натиснутою відносно тривалий час. Цикл буде перерваний, і машина вимкнеться.

Програми й опції

Таблиця програм

програми	Опис програми	Макс.темп. (єС)	Макс. швидкість (обертів за хвилину)	Сушіння	Пральні засоби та додаткові засоби				Макс. завантаження (кг)	Тривалість циклу
					Попереднє прання	Прання	Відбілювач	Пом' якшувач		
1	**Антикорозійний**	40°	1200	●	-	●	-	●	5	Тривалість програм відображується на дисплеї.
2	**Білі речі**	60°	1200	●	-	●	-	●	5	
3	**Бавовна з попереднім пранням:** вкрай забруднен біл.	90°	1200	●	●	●	-	●	8	
4	**Біла бавовна (1):** дуже забруднені стійкі білі та кольорові тканини.	60° (Max. 90°C)	1200	●	-	●	●	●	8	
5	**Бавовна (2):** дуже забруднені делікатні білі та кольорові тканини.	40°	1200	●	-	●	●	●	8	
6	**Синтетичні:** Злегка забруднені кольорові стійкі тканини	60°	800	●	-	●	●	●	4	
7	**Протиалергійне прання**	60°	1200	●	-	●	●	●	5	
8	**Шовк/Портьєри:** для речей з шовку, віскози, для нижньої білизни.	40°	800	●	-	●	-	●	2	
9	**Делікатне**	30°	0	●	-	●	-	●	1	
10	**Mix 30':** Для швидого освіження злегка забруднених речей (не рекомендоване для вовняних, шовкових речей або речей для ручного прання).	30°	800	●	-	●	-	●	3.5	
11	**Прання і сушіння**	30°	1200	●	-	●	-	●	1	
12	**Сушіння Бавовна**	-	-	●	-	-	-	-	6	
13	**Сушіння Синтетичні**	-	-	●	-	-	-	-	4	
14	**Сушіння Шовк**	-	-	●	-	-	-	-	2	
	Ополіскування	-	1200	●	-	-	-	●	8	
	Віджим + Злив	-	1200	●	-	-	-	-	8	

Тривалість циклу, вказана на дисплеї або в керівництві, разрахована на основі стандартних умов роботи. Фактичний час може залежати від чисельних факторів, таких як температура і тиск подаваної води, температура у приміщенні, кількість миючого засобу, кількість і тип завантаженої білизни, зрівноваження завантаженої білизни, додаткові обрані опції.

Для всіх Установ з проведення випробувань:
1) Програма керування згідно до норми EN 50229: встановити програму 4 з температурою 60°C.
2) Довга програма бавовна: встановити програму 5 з температурою 40°C.

Опції прання

Eco

Функція Eco сприяє енергозбереженню, тому що не відбувається нагрівання води для прання – користь для довкілля і для користувача завдяки зменшеному рахунку за електроенергію. Дійсно, посилена дія й оптимізоване споживання води гарантують добрі результати, при цьому тривалість дорівнюватиме часу стандартного циклу.
Щоб отримати найкращі результати прання, рекомендується вживати рідкий засіб.
! Не працює з програмами , 2, 3, 7, 8, 9, 11, 13, 14, , .

Якщо вибрати також функцію сушіння, наприкінці прання автоматично виконується цикл сушіння, який сприяє заощадження електроенергії завдяки оптимальному поєднанню температури повітря і тривалості цикла.
! Можна задати лише програми 4 і 5.

Відстрочений пуск

Для встановлення відстроченого пуску обраної програми натискайте на відповідну кнопку, доки не з'явиться необхідний час відстрочки. Про активований стан цієї опції вказує сигнальна лампа, яка горить постійним світлом. Щоб скасувати відстрочений пуск, натискайте кнопку, доки на дисплеї на з'явиться "OFF".
! Може працювати з усіма програмами.

Пральні засоби і білизна

UK

Касета з пральним засобом

Добрий результат прання залежить також від правильного дозування прального засобу: надлишок прального засобу приведе до неефективного прання та сприятиме утворенню накипу всередені пральної машини, а також забрудненню довкілля.

! Не використовуйте засоби для ручного прання, тому що вони утворюють надто багато піни.

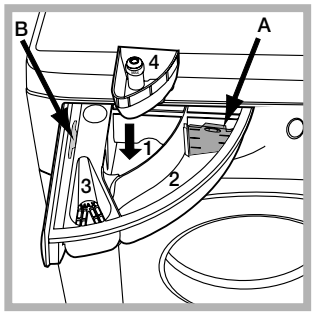

Витягніть касету для пральних засобів та додайте пральні засоби або засоби з догляду, як вказано нижче.

ванночка 1: Засіб для попереднього прання (порошковий)
Перш ніж додати пральний засіб, перевірте, щоб не була вставлена додаткова ванночка 4.

ванночка 2: Засіб для прання (порошковий чи рідкий)
Якщо використовується рідкий пральний засіб, рекомендується застосовувати вимірювальний компонент **A** з комплекту постачання для правильного дозування. При використанні порошкового прального засобу вставьте цей компонент у нішу **B**.

ванночка 3: Засоби з догляду (пом'якшувач, тощо)
Пом'якшувач не має витікати з решітки.

додаткова ванночка 4: Відбілювач

Підготовка білизни

• Розділіть білизну, враховуючи:
тип тканини / позначку на етикетці.
кольори: відокремте кольорові речі від білих.

• Перевірте кишені й ґудзики.
• Не перевищуйте вказані значення щодо ваги сухої білизни: *(див. "Таблиця програм").*

Скільки важить білизна?
1 простирадло 400-500 г
1 наволочка 150-200 г
1 скатертина 400-500 г
1 махровий халат 900-1200 г
1 рушник 150-250 г

Спеціальні програми

Антикорозійний: Програма **1** призначена для прання дуже забруднених речей зі стійким фарбуванням. Програма гарантує вищий у порівнянні зі стандартним клас прання (клас A). Не застосовуйте у цій програмі речі різних кольорів. Рекомендується використання миючих засобів у порошку. Стійкі плями краще обробити попередньо спеціальними засобами.

Білі речі: цей цикл **2** використовується для прання білих речей. Завдяки цій програмі забезпечується тривале зберігання сяючого білого кольору.
Кращі результати отримуються при використанні порошкового миючого засобу.
Якщо вибрати функцію сушіння, наприкінці прання автоматично виконується сушіння, як на відкритому повітрі, але при цьому можна уникнути пожовтіння від сонячного випромінювання та утрати білизни через дрібний пил, наявний у повітрі. Можна задати лише сушіння за рівнями.

Протиалергійне прання: використовуйте програму **7** для видалення основних алергенів, таких як пилок, кліщі, котяча і собача шерсть.

Вовна: Цикл прання "Вовна" цієї пральної машини Hotpoint-Ariston протестований і затверджений компанією Woolmark у відношенні до прання вовняних речей, класифікованих як для "ручного прання", за умови виконання прання згідно до інструкцій, наведених на етикетці виробу, і вказівок виробника електропобутового приладу. Hotpoint-Ariston - перша марка пральних машин, яка отримала від компанії Woolmark сертифікацію Woolmark Apparel Care - Platinum за власні показники прання і витрати води й електроенергії. (M1127)

Делікатне: використовуйте програму **9** для прання дуже делікатних речей, наприклад, зі стразами або іншими оздобленнями.
Для прання **шовкових** речей або **портьєр** виберіть цикл **9** оберіть "**Delicate**" прання в опції .
Перш ніж запускати прання, рекомендується вивернути речі навиворіт і вкласти дрібні речі в спеціальний мішечок для прання делікатних речей.
Кращі результати досягаються при використанні рідкого прального засобу для делікатних речей.
Якщо вибрати функцію сушіння виключно за часом, наприкінці прання виконується особливо делікатне сушіння завдяки неінтенсивному руху і повітряному потоку, який контролюється належним чином.
Рекомендований час:
1 кг синтетичних речей --> 150 хв.
1 кг синтетичних і бавовняних речей --> 180 хв.
1 кг бавовняних речей --> 180 хв.
Рівень сушіння залежатиме від завантаженої ваги і від складу тканин.

Прання і сушіння: програма **11** призначена для короткочасного прання і сушіння злегка забруднених речей (бавовняних і синтетичних). Вибравши цей цикл, можна випрати та висушити до 1 кг речей лише за 45 хвилин.
Для отримання найкращих результатів скористуйтеся рідким пральним засобом; попередньо обробіть манжети, комір і плями.

Система балансування завантаження
Перед кожним віджимом, для запобігання надмірній вібрації та для рівномірного розподілу навантаження, барабан здійснює оберти на дещо більшій швидкості, ніж швидкість прання. Якщо по закінченні декількох спроб завантажені речі ще не були правильно відбалансовані, машина здійснює віджим на швидкості, нижчій від передбаченої. У випадку надмірної незбалансованості пральна машина здійснює розподіл замість віджиму. З метою оптимального розподілу завантаження та його правильного балансування рекомендується одночасне прання великих і малих речей.

Запобіжні заходи та поради

! Машину була спроектовано і вироблено у відповідності з міжнародними нормами безпеки. Дані попередження складені для забезпечення безпеки і тому їх треба уважно прочитати.

Загальна безпека

- Дане обладнання було розроблене виключно для побутового використання.
- Цей апарат не має використовуватися дітьми або особами з обмеженими фізичними, сенсорними чи розумовими можливостями, або якщо їм бракує досвіду та необхідних знань. Винятки складають ситуації, коли користування відбувається під наглядом або за вказівками осіб, відповідальних за їхню безпеку. Дорослі мають стежити, щоб діти не гралися з апаратом.
  – Не висушуйте речі, якщо вони не були випрані.
  – Речі, забруднені такими речовинами, як олія, утворювана в процесі приготування їжі, оцет, спирт, бензин, керосин, плямовивідники, мають пратися у гарячій воді з більшою кількістю прального засобу, після чого висушуватися у сушільній машині.
  – Такі речі, як губчаста ґума (латексний пінопласт), шапочки для душу, вологонепроникні текстильні матеріали, прогумовані речі, а також одяг або подушки, в склад яких входить латексний пінопласт, не мають висушуватися у сушільній машині.
  – Пом'якшувальні засоби, тощо мають використовуватися з дотриманням інструкцій від виробника.
  – Завершу вальний етап циклу сушільної машини відбувається без нагрівання (цикл охолодження), щоб не ушкодити речі.
  УВАГА: Забороняється зупиняти сушільну машину, якщо не завершено програму сушіння. В такому випадку швидко зберіть всі речі і розвісьте їх, щоб вони швидко охолонули.
- Не торкайтеся до машини голими ногами або мокрими чи вологими руками й ногами.
- Не виймайте штепсель з електричної розетки, витягуючи його за провід, тримайтеся тільки за самий штепсель.
- Будьте обережні: вода, що зливається, може мати високу температуру.
- У жодному випадку не застосовуйте силу до дверцят люку: це може ушкодити запобіжний механізм проти випадкових відкривань.
- Якщо машина не працює у разі поломки, у жодному випадку не намагайтеся дістатися внутрішніх механізмів з метою самостійного ремонту.
- Слідкуйте, щоб діти не наближалися до працюючої машини.
- Якщо необхідно перенести машину, такі дії мають виконуватися двома або трьома вантажниками (а не одним!) за умови максимальної уваги, Ні в якому разі - однією особою, тому що машина дуже важка.
- Перш ніж завантажити білизну, перевірте, щоб барабан був порожній.
- Під час сушіння люк нагріватиметься.
- Під час сушНе виконуйте сушіння випраної білизни з використанням горючих розчинників (напр., тріеліну).
- Не сушіть мікропористу гуму або подібні еластомери.
- Переконайтеся, що під час сушіння водопровідний кран відкрито.

Утилізація

- Утилізація пакувального матеріалу: додержуйтесь місцевих норм, так як пакування може бути використане повторно.
- Європейська директива 2002/96/CE з відходів від електричної й електронної апаратури передбачає, що побутові електроприлади не можуть перероблятися у звичайному порядку для твердих міських відходів. Зняті з експлуатації побутові прилади мають бути зібрані окремо для оптимізації ступеню відновлення й рециклювання матеріалів, що входять до їхнього складу, і з метою усунення потенційної шкоди для здоров'я та навколишнього середовища. Символ закресленої корзини, зображений на всіх виробах, нагадує про необхідність окремої утилізації. Для подальшої інформації про правильне зняття з експлуатації побутових електроприладів, їхні власники можутьз вернутися у відповідну муніципальну службу або до продавця приладу.

Ручне відкривання дверцят люку

У випадку, якщо неможливо відкрити дверцята люку із-за відсутності електроенергії і ви хотіли б розвісити речі, треба діяти таким чином:



1. витягніть штепсель з електричної розетки.
2. перевірте, щоб рівень води усередині машини був нижчим за рівень отвору люку; якщо це не так, злийте надлишок води через зливний шланг, збираючи її у відрі, як показано на *малюнку.*
3. зніміть декоративну панель на лицевому боці пральної машини за допомогою викрутки *(див. малюнок).*

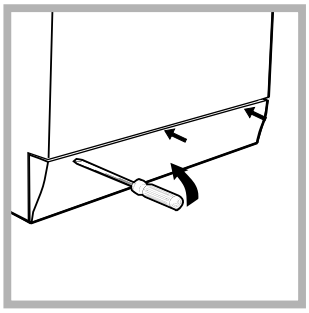

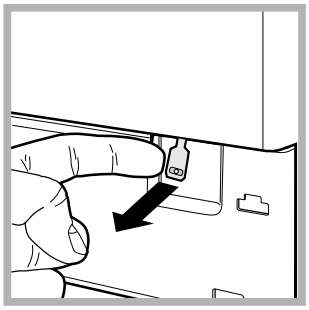

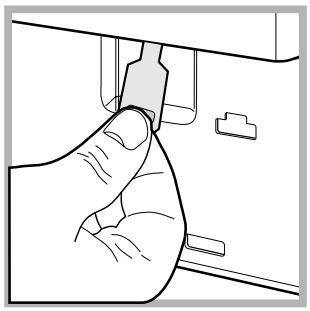

4. За допомогою вказаного на малюнку язичка тягніть пластмасову тягу з упору назовні, аж доки її не буде звільнено; потім протягніть її донизу, одночасно відкриваючи дверцята.
5. встановіть панель на місце, пересвідчіться у тому, що крюки були вставлені у спеціальні петлі, після чого притисніть її до машини.

Технічне обслуговування та догляд

UK

Відключення води й електричного живлення

- Закривайте водопровідний кран після кожного прання. У такий спосіб зменшується знос гідравлічної частини машини й усувається небезпека витоку.
- Виймайте штепсель з розетки під час миття машини та під час робіт з технічного обслуговування.

Очищення пральної машини

• Зовнішня частина і гумові деталі можуть бути вимиті тканиною, змоченою у теплій воді й милі. Не використовуйте розчинники або абразиви.
• Пральна машина оснащена програмою «Самоочищення» внутрішніх частин, яку слід запускати **без будь-яких речей всередині барабану**.
Пральний засіб (його кількість має складати 10% від рекомендованої для злегка забруднених речей) або спеціальні засоби для очищення пральної машини можна використовувати як допоміжні у програмі прання. Рекомендується виконувати програму очищення через кожні 40 циклів прання.
Для пуску програми слід натиснути на кнопку **A** впродовж 5 сек. *(див. малюнок).*
Програма запускається автоматично і триває приблизно 70 хвилин. Для припинення циклу натисніть на кнопку START/PAUSE.

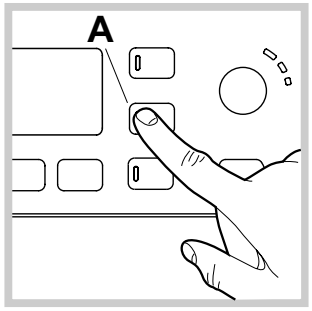

Чистка касети для миючих засобів

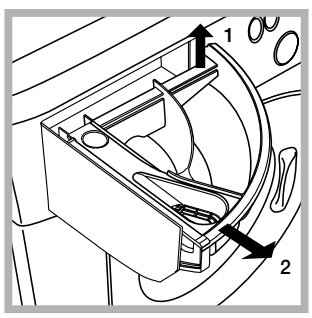

Вийміть касету, піднявши її та витягнувши назовні (*див. малюнок).*
Промийте під проточною водою; ця процедура має проводитися регулярно.

Догляд за люком та барабаном

• Завжди залишайте відкритими дверцята люку, тоді не утворюватимуться неприємні запахи.

Миття насосу

Пральну машину обладнано насосом з автоматичною чисткою, який не вимагає технічного обслуговування. Може трапитися так, що малі предмети (монети, ґудзики) потраплять до форкамери, що захищає насос, розташований у її нижній частині.

! Переконайтеся у тому, що цикл прання закінчено, і витягніть штепсель з розетки.

Щоб потрапити до форкамери:

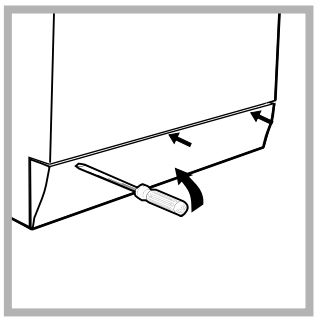

1. зніміть декоративну панель на лицевому боці пральної машини за допомогою викрутки (*див. малюнок);*

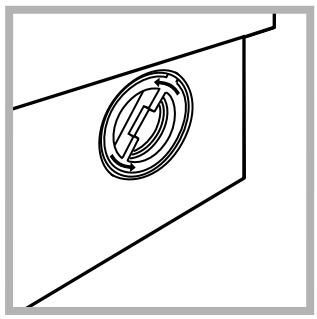

2. відкрутіть кришку, обертаючи її проти годинникової стрілки (*див. малюнок)*: виток незначної кількості води є нормальним;

3. акуратно очистіть внутрішню частину;
4. накрутіть кришку;
5. встановіть панель на місце, пересвідчіться у тому, що крюки були вставлені у спеціальні петлі, після чого притисніть її до машини.

Контроль шланга для подачі води

Перевіряйте шланг для подачі води не менше одного разу на рік. Якщо на ньому є тріщини, він підлягає заміні: під час прання високий тиск може призвести до розірвання.

! Не користуйтеся шлангами, які були вже у вживанні.

Несправності та засоби їх усунення

Може трапитися так, що пральна машина не працюватиме. Перш ніж зателефонувати у Сервісний центр (*див. "Допомога"*), перевірте, чи не є дана несправність проблемою, що легко вирішується за допомогою наведеного нижче списка.

Несправності:	Можливі причини/Рішення:
Пральна машина не вмикається.	• Вилка не вставлена в електричну розетку або вставлена не до кінця. • У будинку немає електроенергії.
Цикл прання не розпочинається.	• Люк погано закрито. • Кнопку ON/OFF не було натиснуто. • Кнопку START/PAUSE не було натиснуто. • Водопровідний кран закритий. • Якщо відстрочення задане на час пуску.
Пральна машина не завантажує воду (на дисплеї розпочинає блимати напис "H2O").	• Шланг подачі води не під'єднано до водопровідного крану. • Перегин у шлангу. • Водопровідний кран закритий. • У водопроводі немає води. • Недостатній тиск. • Кнопку START/PAUSE не було натиснуто.
Машина безперервно завантажує і зливає воду.	• Зливний шланг не знаходиться на відстані від 65 до 100 см від підлоги (*див. "Встановлення"*). • Кінець зливного шланга занурений у воду (*див. "Встановлення"*). • Стінний каналізаційний злив не має віддушини для виходу повітря. Якщо після таких перевірок проблема залишається, закрийте водопровідний кран, вимкніть машину і зателефонуйте у Сервісний центр. Якщо квартира знаходиться на верхніх поверхах будинку, можливо, відбувається сифонний ефект, при якому машина безперервно завантажує й зливає воду. Щоб його ліквідувати, існують спеціальні антисифонні клапани, які можна придбати у торговельній мережі.
Пральна машина не зливає воду чи не віджимає.	• Програма не передбачає зливання: в деяких програмах його необхідно робити вручну. • Перегин зливного шланга (*див. "Встановлення"*). • Засмітився зливний шланг.
Пральна машина дуже вібрує під час віджиму.	• Барабан, у момент встановлення, не був правильно розблокований (*див. "Встановлення"*). • Машина стоїть не на плоскій поверхні (*див. "Встановлення"*). • Машину затиснуто між меблями і стіною (*див. "Встановлення"*).
Пральна машина пропускає воду.	• Погано пригвинчений шланг подачі води (*див. "Встановлення").* • Забруднена касета для пральних засобів (очищення касети*див. "Технічне обслуговування і догляд").* • Погано закріплений зливний шланг (*див. "Встановлення"*).
Індикаторні лампи "Опцій" та "START/PAUSE" блимають, та на дисплеї виводиться код несправності (напр.: F-01, F-..).	• Вимкніть машину й витягніть вилку з розетки, зачекайте близько 1 хвилини й увімкніть її знову. Якщо несправність не усунено, зателефонуйте у Сервісний центр.
Утворюється занадто багато піни.	• Пральний засіб не підходить для пральної машини (має бути напис "для машинного прання", "для ручного й машинного прання", або подібний). • Перевищена доза прального засобу.
Пральна машин не призначена суто для суш.	• Штепсель не вставлений в електричну розетку або вставлений не до кінця. • У будинку немає електроенергії. • Люк погано закрито. • Якщо відстрочення задане на час запуску. • СУШІННЯ – в положенні **OFF**.

Допомога

UK

Перш ніж зателефонувати у Сервісний центр:
- Перевірте, чи можна самостійно вирішити проблему (*див. "Несправності і засоби їх усунення"*);
- Запустіть програму повторно, щоб перевірити чи усунено несправність;
- Якщо несправність не усунено, зверніться до Сервісного центру.

! Звертайтеся виключно до уповноважених фахівців.

Слід повідомити:
- тип несправності;
- модель машини (Мод.);
- серійний номер (С/Н);

Цю інформацію ви знайдете на заводській табличці позаду пральної машини та в її передній частині, якщо ви відкриєте люк.

Руководство по эксплуатации

СТИРАЛЬНАЯ МАШИНА С СУШКОЙ

!  Этот символ напоминает Вам о необходимости консультации данного технического руководства.

CIS

Русский

WDG 862

Содержание

Монтаж, 74-75
Распаковка и выравнивание
Подключение к водопроводной и электрической сети
Первый цикл стирки
Технические данные

Описание стиральной машины, 76-77
Консоль управления
Дисплей

Порядок выполнения цикла стирки и сушки, 78

Программы и дополнительные функции, 79
Таблица программ
Дополнительные функции стирки

Стиральные порошки и белье, 80
Ячейка для стирального порошка
Подготовка белья
Специальные программы

Предосторожности и рекомендации, 81
Общие требования по безопасности
Утилизация
Аварийное открытие люка

Техническое обслуживание и уход, 82
Отключение воды и электрического тока
Уход за стиральной машиной
Уход за распределителем моющих средств
Уход за люком и барабаном
Уход за насосом
Проверка водопроводного шланга

Неисправности и методы их устранения, 83

Сервисное обслуживание, 84

АЮ 77

Установка

CIS

! Сохраните данное руководство. Оно должно быть в комплекте со стиральной машиной в случае продажи, передачи оборудования или при переезде на новую квартиру, чтобы новый владелец оборудования мог ознакомиться с правилами его функционирования и обслуживания.

! Внимательно прочитайте руководство: в нем содержатся важные сведения по установке и безопасной эксплуатации стиральной машины.

Распаковка и выравнивание

Распаковка

1. Распакуйте стиральную машину.
2. Убедитесь, что оборудование не было повреждено во время транспортировки. При обнаружении повреждений – не подключайте машину – свяжитесь с поставщиком немедленно.

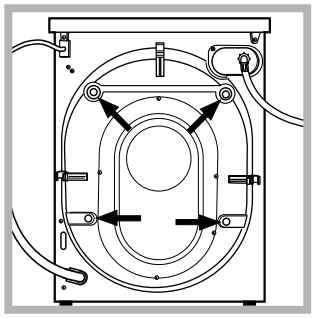

3. Удалите четыре транспортировочных винта и резиновые пробки с прокладками, расположенные в задней части стиральной машины *(см. рис.)*.
4. Закройте отверстия прилагающимися пластиковыми заглушками.
5. Сохраняйте все детали: они Вам понадобятся при последующей транспортировке стиральной машины.

! Не разрешайте детям играть с упаковочными материалами.

Выравнивание

1. Установите стиральную машину на ровном и прочном полу, так чтобы она не касалась стен, мебели и прочих предметов.

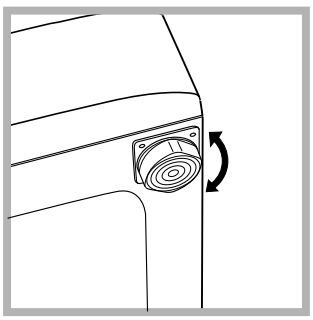

2. После установки машины на место отрегулируйте ее устойчивое положение путем вращения передних ножек *(см. рис.)*. Для этого сначала ослабьте контргайку, после завершения регулировки контргайку затяните.

После установки машины на место проверьте по уровню горизонтальность верхней крышки корпуса, отклонение горизонтали должно быть не более 2°.

Правильное выравнивание оборудования поможет избежать шума, вибраций и смещений во время работы машины.

Если стиральная машина стоит на полу, покрытом ковром, убедитесь, что ее основание возвышается над ковром. В противном случае вентиляция будет затруднена или вовсе невозможна.

Подключение к водопроводной и электрической сети

Подсоединение заливного шланга

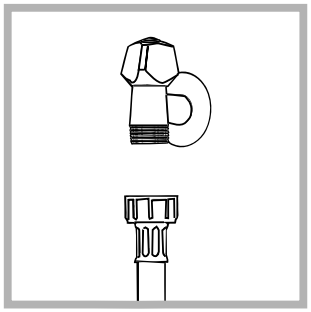

1. Прикрутите шланг подачи к крану холодной воды с резьбовым отверстием 3/4 gas (*см. схему*).
Перед подсоединением откройте водопроводный кран до тех пор, пока из него не потечет чистая вода.

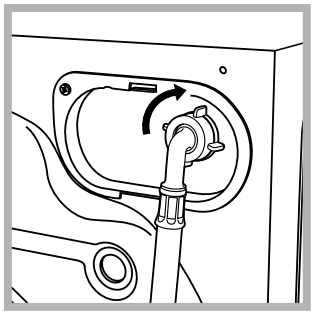

2. Подсоедините заливной шланг к стиральной машине, навинтив его на водоприемник, расположенный в задней верхней части справа (*см. рис.).*

3. Убедитесь, что шланг не перекручен и не пережат.

! Давление воды должно быть в пределах значений, указанных в таблице Технических характеристик (*см. с. 3*).

! Если длина водопроводного шланга окажется недостаточной, обратитесь в Авторизованный сервисный центр.

! Никогда не используйте шланги, бывшие в употреблении.

Присоединение сливного шланга

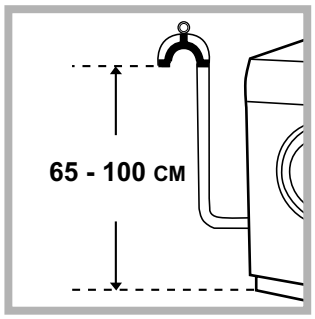

Подсоедините сливной шланг, не сгибая его, к сливному трубопроводу или к настенному сливу, расположенному на высоте 65 – 100 см от пола.

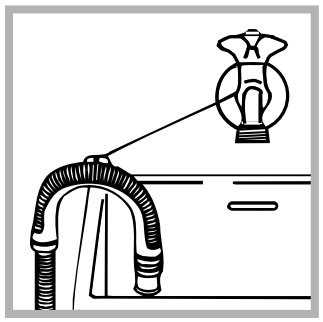

Или поместите конец шланга в раковину или в ванну, прикрепив прилагающуюся направляющую к крану (*см. схему*). Свободный конец сливного шланга не должен быть погружен в воду.

! Не рекомендуется использовать удлинители для сливного шланга. При необходимости удлинение должно иметь такой же диаметр, что и оригинальный шланг, и его длина не должна превышать 150 см.

Электрическое подключение

Перед подсоединением штепсельной вилки изделия к сетевой розетке необходимо проверить следующее:
- сетевая розетка должна быть заземлена и соответствовать нормативам;
- сетевая розетка должна быть рассчитана на максимальную мощность стиральной машины, указанную в таблице Технические данные *(см. таблицу сбоку);*
- напряжение электропитания должно соответствовать значениям, указанным в таблице Технические данные (*см. таблицу сбоку*);
- сетевая розетка должна быть совместимой со штепсельной вилкой стиральной машины. В противном случае необходимо заменить сетевую розетку или штепсельную вилку.

! Запрещается устанавливать стиральную машину на улице, даже под навесом, так как является опасным подвергать ее воздействию дождя и грозы.
! Стиральная машина должна быть расположена таким образом, чтобы доступ к сетевой розетке оставался свободным.
! Не используйте удлинители и тройники.
! Сетевой кабель изделия не должен быть согнут или сжат.
! Замена сетевого кабеля может осуществляться только уполномоченными техниками.
Внимание! Компания-производитель снимает с себя всякую ответственность в случае несоблюдения вышеописанных правил.

Первый цикл стирки

По завершении установки, перед началом эксплуатации необходимо произвести один цикл стирки со стиральным веществом, но без белья, по программе «АВТООЧИСТКА».

Технические данные	
Модель	WDG 862
Страна-изготовитель	Италия
Габаритные размеры	ширина 59,5 см. высота 85 см. глубина 60,5 см.
Вместимость	От 1 до 8 кг белья для цикла стирки От 1 до 6 кг белья для цикла сушки
Номинальное значение напряжения электропитания или диапазон напряжения	220-240 V ~
Условное обозначение рода электрического тока или номинальная частота переменного тока	50 Hz
Класс зашиты от поражения электрическим током	Класс защиты I
Водопроводное подсоединение	максимальное давление 1 МПа (10 бар) минимальное давление 0,05 МПа (0,5 бар) емкость барабана 62 литра
Скорость отжима	до 1200 оборотов в минуту
Программы управления в соответствии с Директивой EN 50229	**Стирка**: программа 4; температура 60°C; загрузка 8 кг белья. **Сушка**: Сушка меньшего количества белья производится по программе «Разглаживание:»; в загрузку белья должно входить 2 простыни, 1 наволочка и 1 полотенце; Сушка остального белья должна выполняться в режиме “EXTRA”.
	Данное изделие соответствует следующим Директивам Европейского Сообщества: - 2004/108/CE (Электромагнитная совместимость); - 2006/95/CE (Низкое напряжение) - 2002/96/CE
	В случае необходимости получения информации по сертификатам соответствия или получения копий сертификатов соответствия на данную технику, Вы можете отправить запрос по электронному адресу cert.rus@indesit.com.
Дату производства данной техники можно получить из серийного номера, расположенного под штрих-кодом (S/N XXXXXXXX), следующим образом	- 1-ая цифра в S/N соответствует последней цифре года, - 2-ая и 3-я цифры в S/N - порядковому номеру месяца года, - 4-ая и 5-ая цифры в S/N - день
Степень защиты от попадания твердых частиц и влаги, обеспечиваемая защитной оболочкой, за исключением низковольтного оборудования, не имеющего защиты от влаги: **IPX04**	
Класс энергопотребления	A

Описание стиральной машины

CIS

Консоль управления

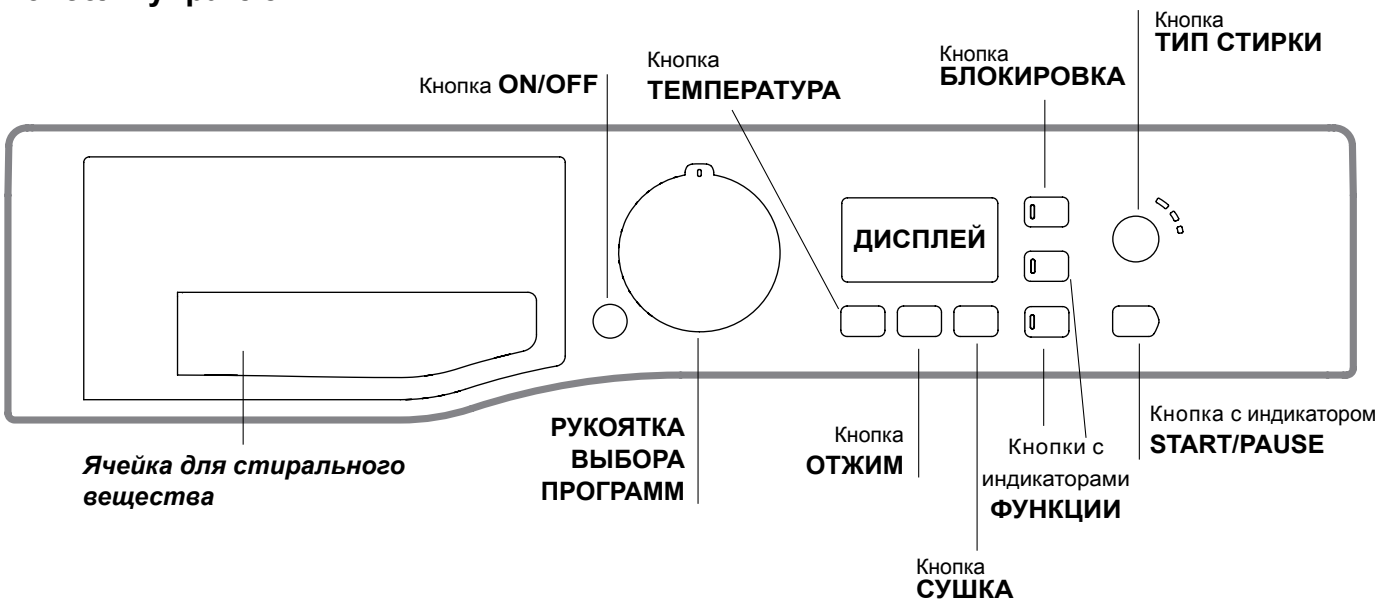

Ячейки для стирального вещества: для загрузки стиральных веществ и добавок (*см. "Стиральные вещества и типы белья"*).

Кнопка **ON/OFF** ⏻**:** быстро нажмите эту кнопку для включения или выключения машины. Индикатор START/PAUSE, редко мигающий зеленым цветом, означает, что машина включена. Для выключения стиральной машины в процессе стирки необходимо держать нажатой кнопку, примерно 3 секунды. Короткое или случайное нажатие не приведет к отключению машины. В случае выключения машины в процессе стирки текущий цикл отменяется.

РУКОЯТКА ВЫБОРА ПРОГРАММ: служит для выбора нужной программы *(см. "Таблица программ").*

Кнопки и индикаторы **ДОПОЛНИТЕЛЬНЫЕ ФУНКЦИИ:** служат для выбора имеющихся дополнительных функций. Индикатор, соответствующий выбранной функции , останется включенным.

Кнопка **ТИП СТИРКИ** **:** нажмите для выбора желаемой интенсивности стирки.

Кнопка **ТЕМПЕРАТУРА** **:** нажмите эту кнопку для понижения температуры или полного исключения нагрева – значение показывается на дисплее.

Кнопка **ОТЖИМ** **:** нажмите эту кнопку для сокращения скорости или полного исключения отжима – значение показывается на дисплее.

Кнопка **СУШКА** **:** нажмите для сокращения продолжительности или исключения сушки; выбранный режим и продолжительность сушки показываются на дисплее *(см. «Порядок выполнения цикла стирки и сушки»).*

Кнопка с индикатором **START/PAUSE**: когда зеленый индикатор редко мигает, нажмите кнопку для запуска цикла стирки. После пуска цикла индикатор перестает мигать. Для прерывания стирки вновь нажмите эту кнопку; индикатор замигает оранжевым цветом. Если символ не горит, можно открыть люк машины. Для возобновления стирки с момента, когда она была прервана, вновь нажмите эту кнопку.

Кнопка **БЛОКИРОВКА** **:** для включения блокировки консоли управления держите кнопку нажатой примерно 2 секунды. Включенный символ означает, что консоль управления заблокирована (за исключением кнопки ON/OFF). Таким образом, программа не может быть случайно изменена, особенно если в доме дети. Для отключения блокировки консоли управления держите кнопку нажатой примерно 2 секунды.

Режим ожидания
Настоящая стиральная машина отвечает требованиям новых нормативов по экономии электроэнергии, укомплектована системой автоматического отключения (режим сохранения энергии), включающейся через 30 минут простоя машины. Нажмите один раз кнопку ON/OFF и подождите, пока машина вновь включится.

Дисплей

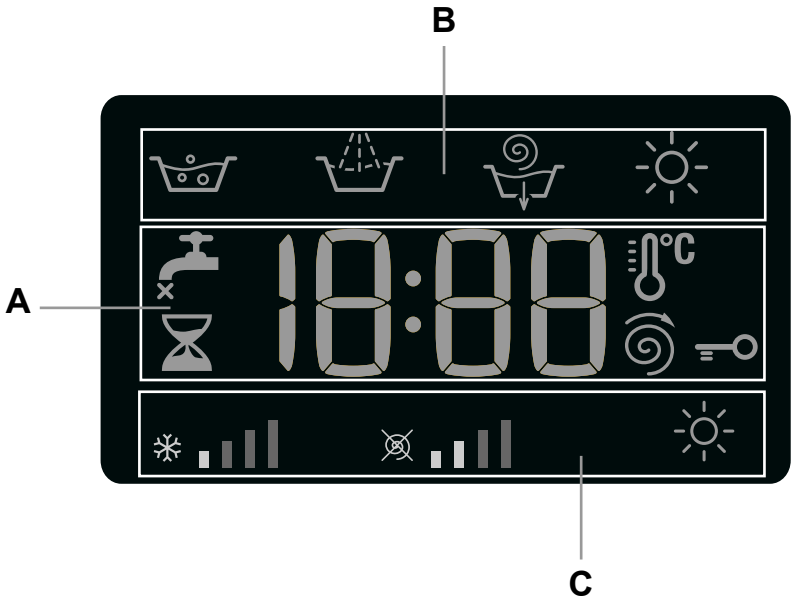

Дисплей служит для программирования машины и предоставляет пользователю множество сведений.

В секторе **A** показывается продолжительность различных имеющихся программ и, после запуска цикла, время, остающееся до завершения программы. Если был задан ТАЙМЕР ОТСРОЧКИ, на дисплее показывается время, остающееся до запуска выбранной программы.
Кроме того при помощи соответствующей кнопки на дисплее показываются максимальные значения температуры, скорости отжима, режим или продолжительность сушки, которые машина может выполнить в зависимости от заданной программы.

В секторе **B** показываются фазы стирки выбранной программы стирки и, после запуска программы, текущую фазу программы:

Стирка
Полоскание
Отжим / Слив
Сушка

В секторе **C** показываются слева направо символы “температура”, “отжим” и “таймер отсрочки”.
Полоски “температуры” показывают максимальный температурный уровень, который может быть задан для выбранной программы.
Полоски “отжима” показывают максимальную скорость отжима, которая может быть задана для выбранной программы.
Символ загорается в процессе программирования сушки.

Индикатор **ЛЮК ЗАБЛОКИРОВАН**
Включенный символ означает, что люк заблокирован. Во избежание повреждений, перед тем как открыть люк, необходимо дождаться, пока погаснет этот символ.
Если требуется открыть люк после запуска цикла, нажмите кнопку START/PAUSE. Когда погаснет индикатор ЛЮК ЗАБЛОКИРОВАН, можно открыть люк.

Порядок выполнения цикла стирки

CIS

1. **ПОРЯДОК ВКЛЮЧЕНИЯ МАШИНЫ.** Нажмите кнопку ⏻; индикатор START/PAUSE редко мигает зеленым цветом.
2. **ЗАГРУЗКА БЕЛЬЯ.** Откройте люк машины. Загрузите в барабан белье, не превышая максимальный допустимый вес, указанный в таблице программ на следующей странице.
3. **ДОЗИРОВКА СТИРАЛЬНОГО ВЕЩЕСТВА**
   Выньте дозатор и поместите стиральное вещество в специальные ячейки, как описано в разделе "*Стиральные вещества и типы белья*".
4. **ЗАКРОЙТЕ ЛЮК.**
5. **ВЫБОР ПРОГРАММЫ.** При помощи рукоятки выбора ПРОГРАММ выберите нужную программу; в данной программе задана температура и скорость отжима, которые можно изменить. На дисплее показывается продолжительность данного цикла.
6. **ПЕРСОНАЛИЗИРОВАННЫЕ ЦИКЛЫ СТИРКИ.**
   Нажмите соответствующие кнопки:

   Измените температуру и/или скорость отжима.
   Машина автоматически показывает на дисплее максимальные температуру и скорость отжима, предусмотренные для выбранной программы, или последние выбранные значения, если они совместимы с выбранной программой. При помощи кнопки можно постепенно уменьшить температуру вплоть до стирки в холодной воде "OFF". При помощи кнопки можно постепенно уменьшить скорость отжима вплоть до его исключения "OFF". При еще одном нажатии этих кнопок вернутся максимальные допустимые значения.
   ! Исключение: при выборе программы **4** температура может быть увеличена до 90°.

   Программирование сушки
   При первом нажатии кнопки машина автоматически выбирает максимальный режим сушки, совместимый с выбранной программой. При последующих нажатиях кнопки режим уменьшается и, следовательно, сокращается продолжительность сушки вплоть до ее исключения "**OFF**".
   Можно выбрать следующие режимы сушки:
   A- по требуемому уровню сушки белья:
   Разглаживание: рекомендуется для белья, которое затем требуется гладить. Степень остаточной влажности смягчает складки и делает глажку более легкой.
   На вешалку: идеально подходит для вещей, не нуждающихся в полной сушке.
   В шкаф: подходит для белья, сразу складываемого в шкаф без глажки.
   Extra: подходит для белья, нуждающегося в полной сушке, такого как махровые полотенца и халаты.
   B - По продолжительности: от **30** до **180** минут.

   В случае, если вес белья, предназначенного для стирки и сушки, превышает максимальную допустимую загрузку *(смотрите таблицу сбоку)*, выполните цикл стирки, и по его завершении, разделите белье на части и производите его сушку частями. Затем следуйте инструкциям, описывающим функцию «**Только сушка**». Повторите те же операции для сушки оставшегося белья.
   ПРИМЕЧАНИЕ: по завершении сушки всегда производится цикл охлаждения белья.

   Только сушка
   При помощи рукоятки выбора программ выберите режим сушки (**12-13-14**) в зависимости от типа белья. Можно также выбрать нужный режим или продолжительность сушки при помощи кнопки СУШКА.
   При выборе рукояткой программ режима сушки х/б белья и нажав кнопку «Eco», выполняется автоматическая сушка, обеспечивающая энергосбережение за счет оптимального сочетания температуры воздуха и продолжительности цикла; на дисплее показывается режим сушки "**A2**".

   Как задать нужную интенсивность стирки.
   Кнопка позволяет оптимизировать стирку в зависимости от степени загрязнения белья и нужной интенсивности стирки.
   Выберите программу стирки, цикл автоматически выбирает режим «**Регулярная**», оптимизированный для менее загрязненного белья (выбор недействителен для цикла «Шерсть», который автоматически выбирает режим «**Деликатная**»).
   Для очень грязного белья нажмите кнопку вплоть до нахождения режима "**Интенсивная**". Этот режим обеспечивает высокоэффективную стирку благодаря использованию большего объема воды в начальной фазе цикла и более интенсивного механического движения, а также служит для удаления трудновыводимых пятен. Может использоваться как **с** отбеливателем, так и **без** него. При использовании отбеливателя вставьте дополнительный прилагающийся дозатор **4** в дозатор **1**. Не превышайте "**мах**." уровень, указанный на стержне в центре *(см. схему на стр. 80).*
   Для белья с незначительным загрязнением или для более деликатной стирки белья нажмите кнопку вплоть до выбора режима «**Деликатная**». Цикл сокращает механическое действие для обеспечения отличных результатов стирки деликатного белья.

   Измените параметры цикла.
   - Нажмите кнопку для активации дополнительной функции; индикатор соответствующей кнопки загорится.
   - Вновь нажмите кнопку для отключения дополнительной функции, индикатор погаснет.

   ! Если выбранная дополнительная функция является несовместимой с заданной программой, индикатор будет мигать, и такая функция не будет активирована.
   ! Если выбраная дополнительная функция несовместима с ранее активированной функцией, индикатор соответствующий первой активированной функции замигает, и будет активирована только вторая функция, индикатор активированной функции загорится .
   ! Дополнительные функции могут изменить рекомендуемую загрузку машины и/или продолжительность цикла.
7. **ЗАПУСК ПРОГРАММЫ** Нажмите кнопку START/PAUSE. Соответствующий индикатор загорится зеленым светом, и люк заблокируется (символ ЛЮК ЗАБЛОКИРОВАН загорится). Для изменения программы в процессе выполнения цикла переключите машину в режим паузы при помощи кнопки START/PAUSE (индикатор START/PAUSE редко мигает оранжевым цветом). Затем выберите новый цикл и вновь нажмите кнопку START/PAUSE.
   Если требуется открыть люк после пуска цикла, нажмите кнопку START/PAUSE. Когда погаснет индикатор ЛЮК ЗАБЛОКИРОВАН, можно открыть люк. Вновь нажмите кнопку START/PAUSE для возобновления программы с момента, в который она была прервана.
8. **ЗАВЕРШЕНИЕ ПРОГРАММЫ.** Показывается сообщением "на дисплее "**END**". После того, как погаснет символ ЛЮК ЗАБЛОКИРОВАН, можно будет открыть люк. Откройте люк, выгрузите белье и выключите машину.

! Если требуется отменить текущий цикл стирки, держите нажатой кнопку ⏻ несколько секунд. Цикл прервется, и машина выключится.

Программы и дополнительные функции

CIS

Таблица программ

Программы	Описание программы	Макс. темп. (°C)	Макс. скорость (оборотов в минуту)	Сушка	Стиральные вещества и добавки				Макс. загрузка (кг)	Продолжительность цикла
					Предварительная стирка	Стирка	Отбеливатель	Ополаскиватель		
	Ежедневные									Продолжительность программ стирки можно проверять по дисплею.
1	**УДАЛЕНИЕ ПЯТЕН**	40°	1200	●	-	●	-	●	5	
2	**СВЕТЛЫЕ ТКАНИ**	60°	1200	●	-	●	-	●	5	
3	**ХЛОПОК Предв.**	90°	1200	●	●	●	-	●	8	
4	**ХЛОПОК (1)**	60° (Max. 90°C)	1200	●	-	●	●	●	8	
5	**ХЛОПОК (2)**	40°	1200	●	-	●	●	●	8	
6	**СИНТЕТИКА**	60°	800	●	-	●	●	●	4	
	Специальные									
7	**АНТИ-АЛЛЕРГИЯ**	60°	1200	●	-	●	●	●	5	
8	**ШЕРСТЬ:** шерсть, кашемир и т.д.	40°	800	●	-	●	-	●	2	
9	**ДЕЛИКАТНАЯ СТИРКА**	30°	0	●	-	●	-	●	1	
10	**БЫСТРАЯ СТИРКА 30'**: Для быстрого освежения малозагрязнённого белья (не для шерсти, шелка и изделий ручной стирки).	30°	800	●	-	●	-	●	3,5	
11	**Стирка+Сушка 45'**	30°	1200	●	-	●	-	●	1	
	Сушка									
12	**ХЛОПОК**	-	-	●	-	-	-	-	6	
13	**СИНТЕТИКА**	-	-	●	-	-	-	-	4	
14	**ШЕРСТЬ**	-	-	●	-	-	-	-	2	
	Дополнительные программы									
	Полоскание	-	1200	●	-	-	-	●	8	
	Отжим/Слив	-	1200	●	-	-	-	-	8	

Продолжительность цикла, показанная на дисплее или указанная в инструкциях является расчетом, сделанным на основании стандартных условий. Фактическая продолжительность может варьировать в зависимости от многочисленных факторов таких как температура и давление воды на подаче, температура помещения, количество моющего средства, количество и тип загруженного белья, балансировка белья, выбранные дополнительные функции.

Для всех институтов тестирования:
1) Программы управления в соответствии с Директивой EN 50229: задайте программу 4 с температурой 60°C.
2) Длинная программа для х/б белья: задайте программу 5 с температурой 40°C.

Дополнительные функции стирки

Эко

Функция "**Эко**" позволяет экономить энергию за счет отсутствия необходимости подогрева воды для стирки белья – неоценимого преимущества как для окружающей среды, так и для счета за электроэнергию. Действительно, усиленное действие и оптимальное потребление воды гарантируют отличный результат за ту же продолжительность стандартного цикла.
Для более эффективной стирки рекомендуется использовать жидкое моющее средство

! Не может быть активирована в программах 1, 2, 3, 7, 8, 9, 11, 13, 14, , .

При выборе также функции сушки по завершении стирки автоматически выполняется сушка, которая так же способствует энергосбережению благодаря оптимальному сочетанию температуры воздуха и продолжительности цикла.

! Активируется в программах 4 и 5.

ОТСРОЧКА ПУСКА

Для программирования пуска выбранной программы с задержкой нажмите соответствующую кнопку вплоть до получения нужного времени задержки. Когда включена эта функция, соответствующий индикатор горит. Для отмены запуска с задержкой нажмите кнопку несколько раз до тех пор, пока на дисплее не появится "**OFF**".

! Эта функция совместима с любой программой.

Стиральные вещества и типы белья

CIS

Ячейка для стирального вещества

Хороший результат стирки зависит также от правильной дозировки стирального вещества: избыток стирального вещества не гарантирует более эффективную стирку, напротив, способствует образованию налетов внутри стиральной машины и загрязнению окружающей среды.
! Не используйте стиральные вещества для ручной стирки, так как они образуют слишком много пены.

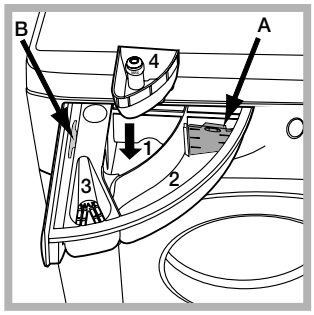

Выньте ячейку и поместите в нее стиральное вещество или добавку в следующем порядке.

Отделение 1: моющее средство для предварительной стирки (порошок)
Перед засыпкой стирального порошка убедитесь, что отделение 4 для отбеливателя в нём не установлено.
Отделение 2: моющее средство для стирки (порошок или жидкое)
В случае использования жидкого стирального вещества рекомендуется использовать прилагающийся дозатор **A** для правильной дозировки. Для использования стирального порошка вставьте дозатор в нишу **B**.
Отделение 3: добавки (ополаскиватель и т.д.)
Не наливайте ополаскиватель выше решетки отделения.
Дополнительное отделение 4: отбеливатель

Подготовка белья

- Разделите белье по следующим признакам:
  - тип ткани / обозначения на этикетке
  - цвет: отделите цветное белье от белого.
- Выньте из карманов все предметы и проверьте пуговицы.
- Не превышайте значения, указанные в *«Таблице программ»*, указывающие вес сухого белья:

Сколько весит белье?
1 простыня 400-500 гр.
1 наволочка 150-200 гр.
1 скатерть 400-500 гр.
1 халат 900-1200 гр.
1 полотенце 150-250 гр.

Специальные программы

УДАЛЕНИЕ ПЯТЕН: программа **1** для стирки очень грязного белья . Программа обеспечивает уровень стирки выше стандартного (уровень А). Не пользуйтесь этой программой, при стирке белья разных цветов. Рекомендуется использовать стиральный порошок. Для трудновыводимых пятен рекомендуется обработать их специальными добавками.
СВЕТЛЫЕ ТКАНИ: используйте эту программу **2** для стирки белого белья. Программа рассчитана на сохранения цвета белого белья после стирок. Для оптимизации результатов рекомендуется использовать стиральный порошок.
При выборе функции сушки по завершении стирки автоматически выполняется сушка, как на улице с преимуществом отсутствия пожелтения тканей, вызванного солнечными лучами, сохранения белизны по причине отсутствия пыли, обычно присутствующей на улице. Можно задать сушку только по режимам
АНТИ-АЛЛЕРГИЯ: используйте программу **7** для удаления основных аллергенов таких как пыльца, чесоточный клещ, собачья или кошачья шерсть.
Шерсть: Цикл стирки “Шерсть» данной стиральной машины Hotpoint-Ariston прошел тестирование и был подтвержден Компанией Woolmark Company для стирки шерстяных изделий, классифицированных как «для ручной стирки» с тем, чтобы стирка выполнялась в соответствии с инструкциями на этикетке вещи и инструкциями, прилагаемыми изготовителем бытового электроприбора. Hotpoint-Ariston – это первая марка стиральных машин, получившая от Woolmark Company сертификацию Woolmark Apparel Care - Platinum за качество стирки и за экономный расход воды и электроэнергии. (M1127)

ДЕЛИКАТНАЯ СТИРКА: используйте программу **9** для стирки очень деликатного белья со стразами или блестками. Для стирки **шелковых** изделий и **занавесок** выберите цикл **9** и задайте в режиме «**Деликатная**» дополнительную функцию .
Рекомендуется вывернуть наизнанку белье перед стиркой и поместить мелкое белье в специальный мешочек для стирки деликатного белья.
Для оптимизации результатов рекомендуется использовать жидкое стиральное вещество для деликатного белья.
При выборе режима сушки только по времени по завершении стирки выполняется особо деликатная сушка за счет легкого вращения барабана и потока воздуха с температурой, контролируемой особым образом.
Рекомендуемая продолжительность:
1 кг синтетического белья --> 150 мин.
1 кг синтетического и х/б белья --> 180 мин.
1 кг х/б белья --> 180 мин.
Степень сушки зависит от объема загруженного белья и от типа белья.
Стирка+Сушка 45': используйте программу **11** для стирки и сушки белья (х/б и синтетического) с незначительным загрязнением с небольшой продолжительностью цикла. При выборе этого режима можно постирать и высушить вплоть до 1 кг белья всего за 45 минут. Для получения оптимальных результатов используйте жидкое стиральное вещество; предварительно обработайте манжеты, воротнички рубашек и пятна.

Система балансировки белья
Перед каждым отжимом во избежание чрезмерных вибраций и для равномерного распределения белья в барабане машина производит вращения со скоростью, слегка превышающей скорость стирки. Если после нескольких попыток белье не будет правильно сбалансировано, машина произведет отжим на меньшей скорости по сравнению с предусмотренной. В случае чрезмерной разбалансировки машина выполнит распределение белья вместо отжима. Для оптимизации распределения белья и его правильной балансировки рекомендуется перемешать мелкое белье с крупным.

Предосторожности и рекомендации

CIS

! Стиральная машина спроектирована и изготовлена в соответствии с международными нормативами по безопасности. Необходимо внимательно прочитать настоящие предупреждения, составленные в целях вашей безопасности.

Общие требования к безопасности

- Данное изделие предназначено исключительно для домашнего использования.
- Не разрешайте пользоваться машиной лицам (включая детей) с ограниченными физическими, сенсорными, умственными способностями и не обладающих достаточными знаниями и опытом, если только они не пользуются машиной под наблюдением и после инструктажа со стороны лиц, ответственных за их безопасность. Не разрешайте детям играть с машиной.
  – Не сушите в машине грязные вещи.
  – Вещи, испачканные маслом для жарки, ацетоном, спиртом, бензином, керосином, пятновыводителями, терментином, воском и веществами для его удаления, необходимо выстирать в горячей воде с большим количеством стирального вещества перед их сушкой в сушильной машине.
  – Вещи из вспененного материала (латекс), шапочки для душа, водонепроницаемая ткань, изделия, одна сторона которых – резиновая, одежда или подушки, содержащие латекс, сушить в сушильной машине нельзя.
  – Ополаскиватель или подобные вещества следует использовать в соответствии с инструкциями производителя.
  – Завершающая часть цикла сушильной машины производится без нагрева (цикл охлаждения) во избежание повреждения вещей.
  ВНИМАНИЕ: Никогда не останавливайте сушильную машину до окончания программы сушки. В этом случае сразу же выгрузите все вещи и развесьте их для быстрого охлаждения.
- Не прикасайтесь к изделию влажными руками, босиком или с мокрыми ногами.
- Не тяните за сетевой кабель для отсоединения штепсельной вилки изделия из сетевой розетки, возьмитесь за вилку рукой.
- Не прикасайтесь к сливаемой воде, так как она может быть очень горячей.
- Категорически запрещается пытаться открыть люк силой: это может привести к повреждению защитного механизма, предохраняющего от случайного открывания машины.
- В случае неисправности категорически запрещается открывать внутренние механизмы изделия с целью их самостоятельного ремонта.
- Следите, чтобы дети не приближались к работающей стиральной машине.
- Перемещать машину следует осторожно, вдвоем или втроем. Никогда не перемещайте машину в одиночку, так как машина очень тяжелая.
- Перед помещением в стиральную машину белья проверьте, чтобы барабан был пуст.
- В процессе сушки люк стиральной машины может нагреться.
- Не подвергайте автоматической сушке белье, выстиранное с применением возгораемых растворителей (например, триелина).
- Не сушите в автоматической сушке паралоновые изделия или подобные эластомеры.
- В процессе сушки проверьте, чтобы водопроводный кран был открыт.

Утилизация

- Уничтожение упаковочных материалов: соблюдайте местные нормативы с целью вторичного использования упаковочных материалов.
- Согласно Европейской Директиве 2002/96/CE касательно утилизации электронных и электрических электроприборов электроприборы не должны выбрасываться вместе с обычным городским мусором. Выведенные из строя приборы должны собираться отдельно для оптимизации их утилизации и рекуперации составляющих их материалов, а также для безопасности окружающей среды и здоровья. Символ «зачеркнутая мусорная корзина», имеющийся на всех приборах, служит напоминанием об их отдельной утилизации. За более подробной информацией о правильной утилизации бытовых электроприборов пользователи могут обратиться в специальную государственную организацию или в магазин.

Аварийное открытие люка

Если по причине отключения электроэнергии невозможно открыть люк машины, чтобы выгрузить чистое белье, действуйте следующим образом:
1. выньте штепсельную вилку машины из электро розетки.



2. проверьте, чтобы уровень воды в машине был ниже отверстия люка. В противном случае слейте излишек воды через сливную трубу в ведро, как показано на *схеме.*
3. снимите переднюю панель стиральной машины при помощи отвертки *(см. схему)*.

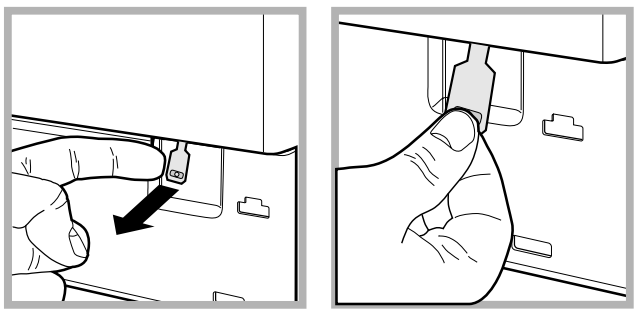

4. потяните наружу язычок, показанный на схеме, вплоть до освобождения пластикового блокировочного винта. Затем потяните его вниз и одновременно откройте люка.
5. установите на место переднюю панель, проверив перед ее прикреплением к машине, чтобы крюки вошли в соответствующие петли.

Техническое обслуживание и уход

CIS

Отключение воды и электрического тока

- Перекрывайте водопроводный кран после каждой стирки. Таким образом сокращается износ водопроводной системы машины и сокращается риск утечек.
- Выньте штепсельную вилку из электро розетки в процессе чистки и технического обслуживания стиральной машины.

Уход за стиральной машиной

• Для чистки наружных и резиновых частей стиральной машины используйте тряпку, смоченную теплой водой с мылом. Не используйте растворители или абразивные чистящие средства.
• Стиральная машина укомплектована программой «**АВТООЧИСТКА**» внутренних деталей, которую необходимо **выполнять без какого-либо белья в барабане**.
Стиральное вещество (в объеме 10% от рекомендуемого для очень грязного белья) или специальные добавки для чистки стиральной машины можно использовать в качестве вспомогательных в программе стирки. Рекомендуется выполнять программу чистки машины каждые 40 циклов стирки. Для запуска программы нажмите кнопку **A** на 5 сек. *(см. Схему)..*
Программа автоматически запустится и длится примерно 70 минут. Для остановки цикла нажмите кнопку START/PAUSE.

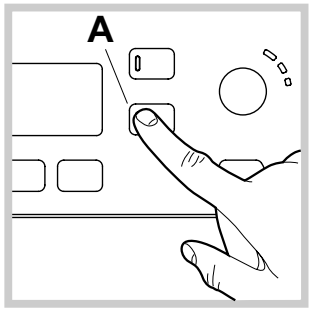

Уход за распределителем моющих средств

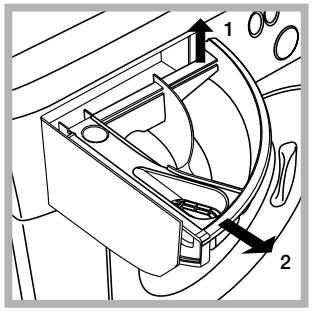

Выньте распределитель, приподняв его и потянув наружу (*см. схему).* Промойте распределитель теплой водой. Эта операция должна выполняться регулярно.

Уход за люком и барабаном

- После использования стиральной машины всегда следует оставлять люк полуоткрытым во избежание образования неприятных запахов в барабане.

Уход за насосом

Стиральная машина оснащена самочистящимся насосом, не нуждающимся в техническом обслуживании. Тем не менее мелкие предметы (монеты, пуговицы) могут упасть за кожух, предохраняющий насос, расположенный в его нижней части.

! Проверьте, чтобы цикл стирки завершился, и выньте штепсельную вилку из сетевой розетки.

Для доступа к кожуху:

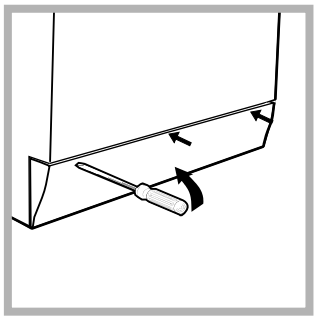

1. снимите переднюю панель стиральной машины при помощи отвертки (*см. схему)*;

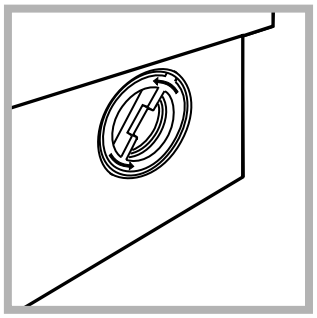

2. отвинтите крышку, повернув ее против часовой стрелки (*см. схему)*: небольшая утечка воды является нормальным явлением;

3. тщательно прочистите внутри кожуха;
4. завинтите крышку на место;
5. установите на место переднюю панель, проверив перед ее прикреплением к машине, чтобы крюки вошли в соответствующие петли.

Проверка водопроводного шланга

Проверяйте шланг подачи воды не реже одного раза в год. При обнаружении трещин или разрывов шланга замените его: в процессе стирки сильное давление воды в водопроводе может привести к внезапному отсоединению шланга.

! Никогда не пользуйтесь б/у шлангами.

Неисправности и методы их устранения

CIS

Если ваша стиральная машина не работает. Прежде чем обратиться в Центр Сервисного обслуживания (*см. Сервисное обслуживание*), проверьте, можно ли устранить неисправность, следуя рекомендациям, приведенным в следующем перечне.

Неисправности:	Возможные причины / Методы устранения:
Стиральная машина не включается.	• Штепсельная вилка не вставлена в сетевую розетку или отходит и не обеспечивает контакта. • В доме отключено электричество.
Цикл стирки не запускается.	• Люк машины закрыт неплотно. • Не была нажата кнопка ON/OFF. • Не была нажата кнопка START/PAUSE. • Перекрыт водопроводный кран. • Был запрограммирован запуск с задержкой.
Стиральная машина не заливает воду (На дисплее мигает надпись “H2O”).	• Водопроводный шланг не подсоединен к крану. • Шланг согнут. • Перекрыт водопроводный кран. • В доме нет воды. • Недостаточное водопроводное давление. • Не была нажата кнопка START/PAUSE.
Машина непрерывно заливает и сливает воду.	• Сливной шланг не находится на высоте 65 – 100 см. от пола (*см. “Установка”*). • Конец сливного шланга погружен в воду (*см. “Установка”*). • Настенное сливное отверстие не оснащено вантузом для выпуска воздуха. Если после вышеперечисленных проверок неисправность не будет устранена, следует перекрыть водопроводный кран, выключить стиральную машину и обратиться в Центр Сервисного Обслуживания. Если ваша квартира находится на последних этажах здания, могут наблюдаться явления сифона, поэтому стиральная машина производит непрерывный залив и слив воды. Для устранения этой аномалии в продаже имеются специальные клапаны против явления сифона.
Стиральная машина не сливает воду и не отжимает белье	• Выбранная программа не предусматривает слив воды: для некоторых программ необходимо включить слив вручную. • Сливной шланг согнут (*см. “Установка”*). • Засорен сливной трубопровод.
Стиральная машина сильно вибрирует в процессе отжима.	• В момент установки стиральной машины барабан был разблокирован неправильно *(см. “Установка”).* • Стиральная машина установлена неровно (*см. “Установка”*). • Машина зажата между стеной и мебелью (*см. “Установка”*).
Утечки воды из стиральной машины.	• Плохо прикручен водопроводный шланг *(см. “Установка”).* • Засорен дозатор стирального вещества (порядок его чистки *см. в параграфе “Техническое обслуживание и уход”*). • Сливной шланг плохо закреплен (*см. “Установка”*).
Индикаторы дополнительных функций и индикатор «START/ PAUSE» часто мигают, на дисплее показывается код аномалии (например: F-01, F-..).	• Выключите машину и выньте штепсельную вилку из сетевой розетки, подождите 1 минуту и вновь включите машину. Если неисправность не устраняется, обратитесь в Центр Сервисного Обслуживания.
В процессе стирки образуется слишком обильная пена.	• Стиральное вещество непригодно для стирки в стиральной машине (на упаковке должно быть указано “для стирки в стиральной машине”, “для ручной и машинной стирки” или подобное). • В дозатор было помещено чрезмерное количество стирального вещества.
Стиральная машина не производит сушку.	• Штепсельная вилка не соединена с электро розеткой или отходит и не обеспечивает контакта. • В доме отключено электричество. • Люк машины закрыт неплотно. • Была запрограммирована задержка запуска цикла. • **СУШКА** находится в положении **OFF**.

Сервисное обслуживание

195104195.00
05/2012 - Xerox Fabriano

CIS

Мы заботимся о своих покупателях и стараемся сделать сервисное обслуживание наиболее качественным. Мы постоянно совершенствуем наши продукты, чтобы сделать Ваше общение с техникой простым и приятным.

Уход за техникой
Продлите срок эксплуатации и снизьте вероятность поломки техники.

Воспользуйтесь профессиональными средствами для ухода за техникой от Indesit Professional для наиболее простого, эффективного и легкого ухода за Вашей бытовой техникой.

Продукты Indesit Professional производятся в Италии с соблюдением высоких европейских стандартов в области качества, экологии и безопасности использования и созданы с учетом многолетнего опыта производителя техники. Узнайте подробнее на сайте **www.hotpoint-ariston.com** в разделе **«Сервис»** и спрашивайте в магазинах Вашего города.

Авторизованные сервисные центры
Чтобы быть ближе к нашим потребителям, мы создали широкую сервисную сеть, особенностью которой является высокая подготовка, профессионализм и честность сервисных мастеров. На сегодняшний день она насчитывает около 350 сервисных центров на территории России и СНГ.

Их контакты Вы можете найти в сервисном сертификате и на сайте www.hotpoint-ariston.com в разделе **«Сервис».**

Если вам надо обратиться в сервисный центр:
Внимание! При ремонте требуйте использования оригинальных запасных частей.

Перед тем как обратиться в Службу Сервиса:
- Проверьте, нельзя ли устранить неисправность самостоятельно (*см. «Неисправности и методы их устранения»*);
- Вновь запустите программу для проверки исправности машины;
- В противном случае обратитесь в Авторизованный Сервисный Центр по телефонам, указанным в гарантийном таллоне.

! Никогда не обращайтесь к неавторизованным сервисным центрам.

При обращении в Сервисную Службу необходимо сообщить:
- тип неисправности;
- номер гарантийного документа (сервисной книжки, сервисного сертификата и т.п.);
- модель машины (Мод.) и серийный номер (S/N), указанные в информационной табличке, расположенной на задней панели стиральной машины.

Другую полезную информацию и новости Вы можете найти на сайте www.hotpoint-ariston.com в разделе **«Сервис».**

Производитель:	Indesit Company Виале А. Мерлони 47, 60044, Фабриано (AH), Италия
Импортер:	ООО “Индезит РУС”
С вопросами (в России) обращаться по адресу:	до 01.01.2011: Россия, 129223, Москва, Проспект Мира, ВВЦ, пав. 46 с 01.01.2011: Россия, 127018, Москва, ул. Двинцев, дом 12, корп. 1