MIE

Nuovo



ВЕРТИКАЛЬНЫЙ БЕСПРОВОДНОЙ ПЫЛЕСОС

Инструкция по эксплуатации

Содержание

Меры предосторожности..... 2
Описание..... 4
Установка..... 6
Зарядка..... 8
Использование..... 9
Уход и обслуживание.....11
Основные параметры.....16
Часто задаваемые вопросы.....17
Рекомендации.....18

Меры предосторожности

Предупреждение

• Данный прибор не предназначен для использования людьми (включая детей) с ограниченными физическими, сенсорными или умственными способностями, а так же с недостатком опыта и знаний, если они не находятся под наблюдением или не прошли инструктаж по использованию прибора лицом, ответственным за их безопасность. Следите за детьми, чтобы они не играли с прибором.
• Детям запрещено пользоваться приборами или использовать их в качестве игрушек. Обращайте пристальное внимание на детей, когда пользуетесь приборами рядом с ними; детям запрещено очищать или обслуживать приборы без присмотра.
• Не устанавливайте зарядку и не используйте данный продукт на улице, в ванной или около бассейна.
• Не используйте прибор на открытом воздухе или на влажных поверхностях. Продукт можно использовать только на сухих поверхностях в помещении. Не прикасайтесь к вилке или какой-либо части продукта мокрыми руками.
• Во избежание возгорания, взрыва или травм перед использованием проверьте не повреждены ли литиевая батарея и зарядное устройство. Не используйте пылесос, если литиевая батарея или зарядное устройство повреждены.
• Перед использованием проверьте место уборки. Если вы обнаружите более крупные куски бумаги, бумажные шарики, пластиковые листы или острые предметы (например стекло, гвозди, винты, монеты и т.д.), а так же предметы, размер которых превышает диаметр всасывающей части, то уберите эти предметы для обеспечения нормальной работы продукта и предотвращения забивания всасывающей трубы.
• Батарейный блок необходимо вынуть из прибора перед очисткой или обслуживанием.
• Всасывающая турбощетка пылесоса с вращающейся щеткой из мягкой шерсти, односторонняя щетка, батарея, соединительный стержень и основная машина пылесоса являются частями под напряжением. Не погружайте их в воду или другую жидкость для очистки. После ежедневной очистки убедитесь, что все фильтры полностью высохли.
• При чистке вращающейся щетки из мягкой шерсти сначала выключите основную машину, чтобы щетка не повредила пользователя. Запрещается использовать прибор, если мягкая шерстяная роликовая щетка, пылесборник и фильтр не установлены должным образом.
• Не используйте нижнюю крышку пылесборника и фильтрующий элемент, пока они не будут правильно установлены.
• Не допускайте попадания воздуха и движущихся частей прибора в волосы, свободную одежду, пальцы и другие части тела. Не держите металлические принадлежности рядом с глазами, ушами и не кладите их в рот.
• Пожалуйста, не используйте прибор для уборки воды, бензина, легковоспламеняющихся или взрывоопасных жидкостей. запрещается пылесосить токсичные растворы, такие как хлорный отбеливатель, аммиак, очистители сточных вод или другие жидкости.
• Не используйте пылесос для очистки извести, цемента, гипсового порошка, камина и золы, большого количества муки, тонера и т.д. Не всасывайте дым или огонь, например, древесный уголь, окурки или спички.
• Запрещается класть какие-либо предметы на всасывающую часть. Не используйте пылесос, если какая-либо всасывающая часть заблокирована. вовремя убирайте пыль, вату, волосы и другие предметы, иначе воздушный поток будет ослаблен.

• Не кладите пылесос на стул, стол и другие неустойчивые поверхности для предотвращения его падения, которое может вызвать повреждение пылесоса или пользователя. В случае падения, повреждения или других ненормальных условий пылесоса обратитесь к официальному представителю для проведения авторизованного обслуживания. Не разбирайте устройство самостоятельно.
• Заряжайте батарею в строгом соответствии с инструкциями в руководстве. Неправильная зарядка при превышении указанного диапазона температур может привести к повреждению батареи.
• Используйте только оригинальное зарядное устройство. Не используйте неофициальный адаптер, иначе это может вызвать возгорание литиевой батареи. Клеммы питания не должны замыкаться накоротко. Батареи следует вставлять с соблюдением полярности.
• Используйте только принадлежности и запасные части, рекомендованные нашей компанией. Батареи разных типов или новые и использованные батареи нельзя смешивать. Разряженные батареи должны быть извлечены из устройства и безопасно утилизированы; неперезаряжаемые батареи не подлежат перезарядке;
• Перед длительным неиспользованием, обслуживанием и ремонтом выньте вилку из розетки. Если прибор не будет использоваться в течении длительного периода, батареи следует извлечь;
• Обратите особое внимание при использовании прибора для чистки лестниц.
• Предупреждение об опасности возгорания: не наносите ароматизирующие вещества на фильтр данного продукта. Известно, что химические вещества в таких продуктах легко воспламеняются и могут вызвать пожар.
• Данный прибор предназначен только для домашнего использования.

Описание

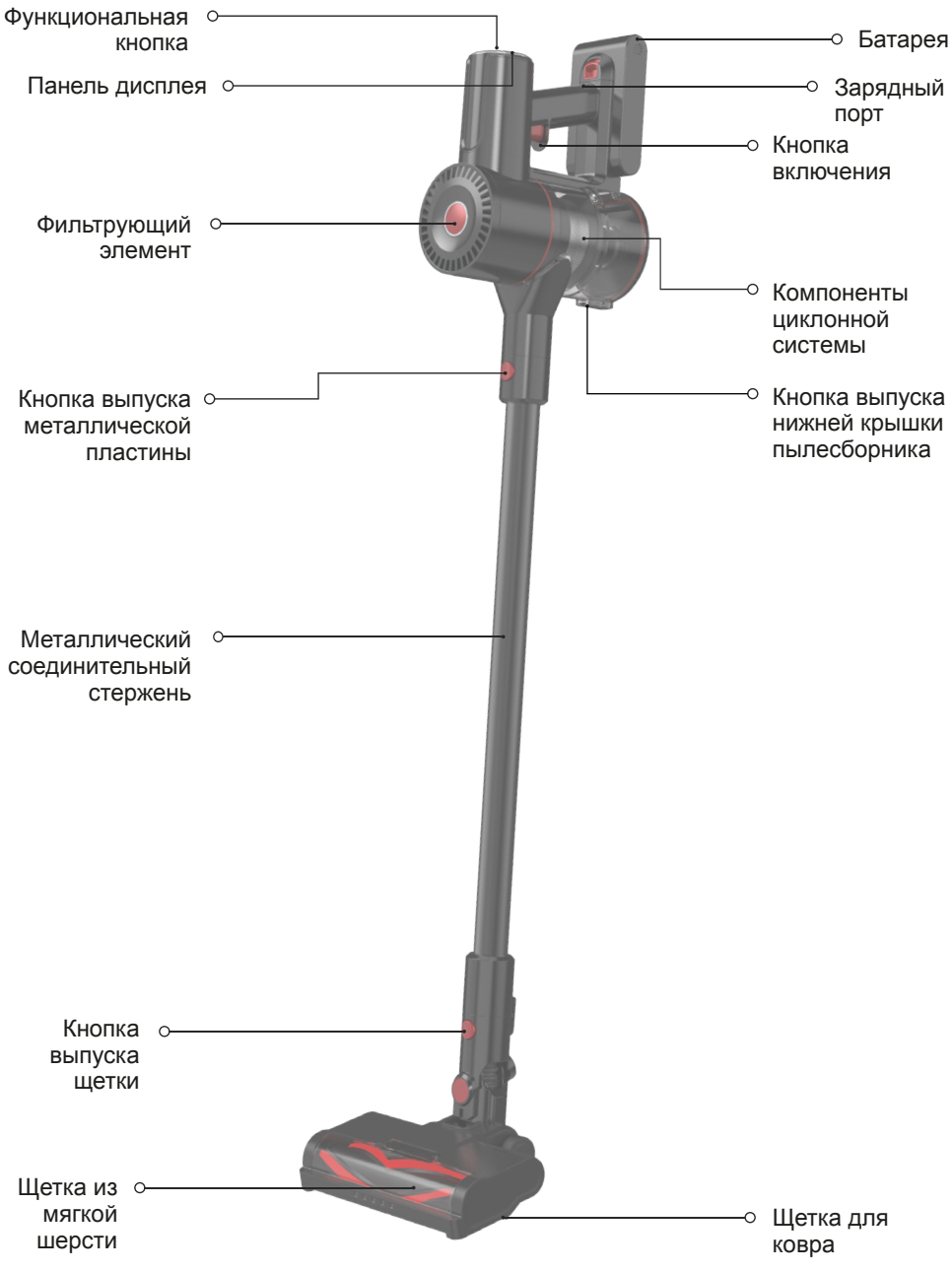
Функциональная кнопка
Панель дисплея
Фильтрующий элемент
Кнопка выпуска металлической пластины
Металлический соединительный стержень
Кнопка выпуска щетки
Щетка из мягкой шерсти
Батарея
Зарядный порт
Кнопка включения
Компоненты циклонной системы
Кнопка выпуска нижней крышки пылесборника
Щетка для ковра

Описание



Удлинительный шланг

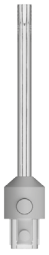

Щелевая насадка



Насадка для мебели



Мягкая щетка



Зарядное устройство



Металлическая соединительная трубка

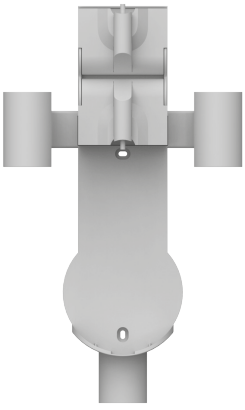

Держатель для хранения

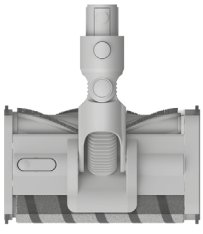

Половая турбощетка



Щетка от пылевых клещей

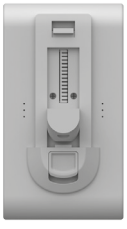

Батарея



Соединительное колено

Установка

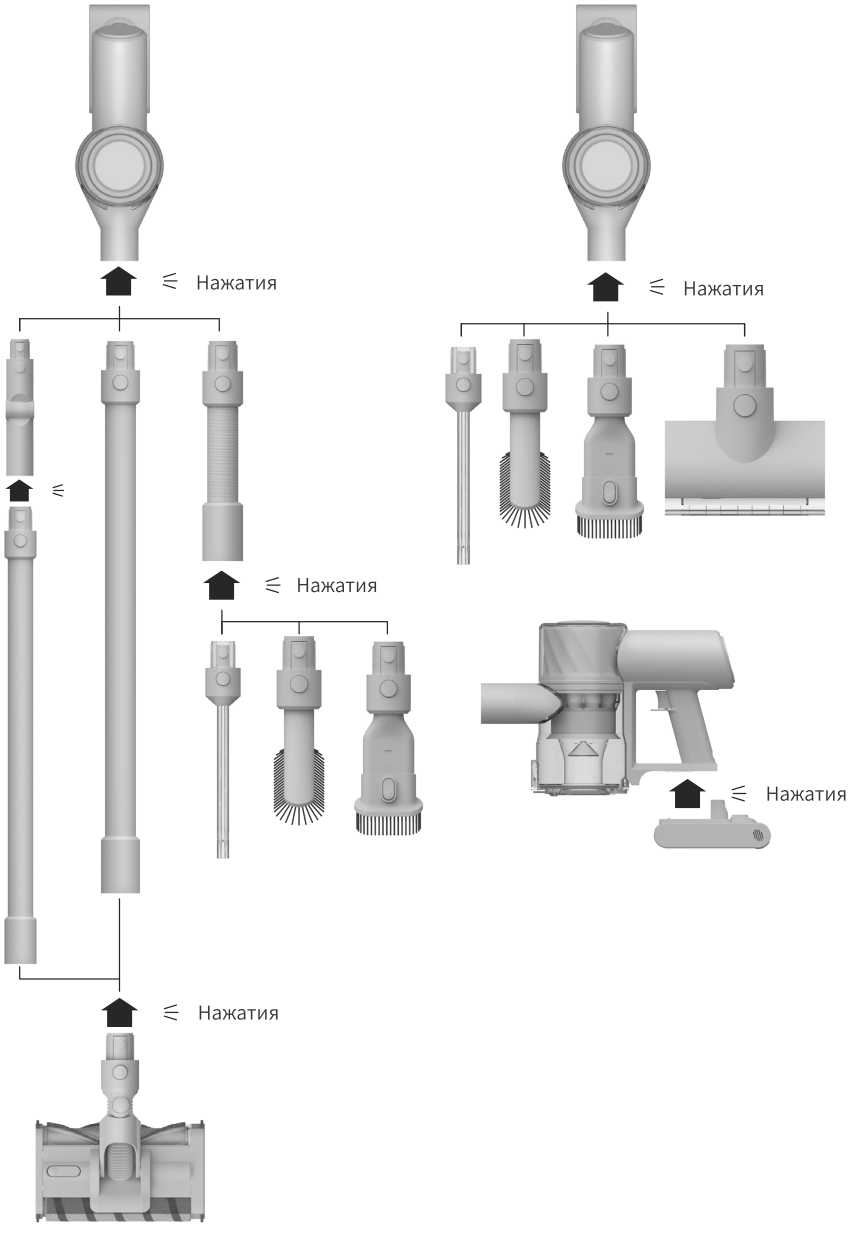

Установка

Установка держателя для хранения

(Держатель не является обязательным и может быть установлен в соответствии с реальной ситуацией.)

• Держатель для хранения следует устанавливать поблизости в прохладном и сухом месте, при этом убедитесь, что в задней части места установки нет электропроводки или трубопроводов.Рекомендуемое расстояние между основаниями держателя и землей более 90 см.
• С помощью электрического инструмента проделайте в стене отверстие диаметром 8 мм и глубиной около 30 мм. **Вставьте расширительную трубку в отверстие.**
• Совместите винтовое отверстие в держателе для хранения с отверстием в стене и закрепите держатель для хранения на стене с помощью винтов.

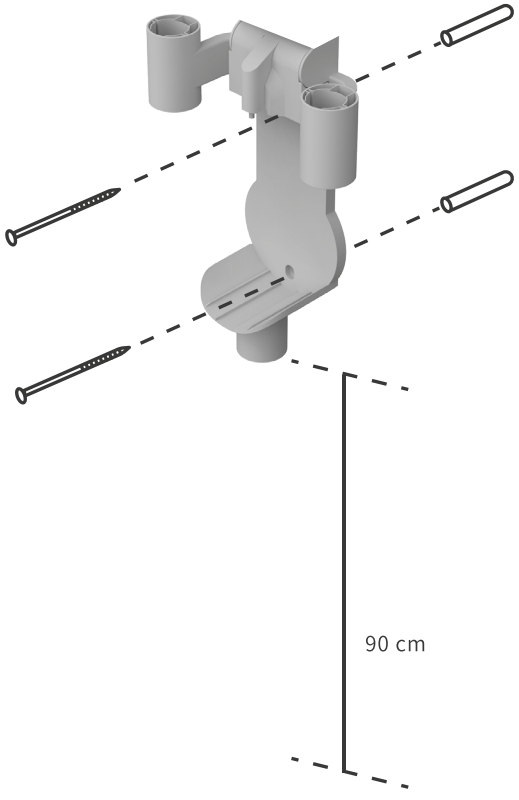

Зарядка

Советы:

• Полностью зарядите батарею перед первым использованием и после каждого использования. Время зарядки около 4 часов.
• Пылесос не может начать работу, пока он заряжается.
• Температура батареи повышается после продолжительного использования в сверхсильном режиме. Время зарядки может увеличиться. Перед подзарядкой рекомендуется охладить пылесос в течение 30 мин.
• Ход зарядки можно увидеть по светодиодному индикатору состояния батареи или на панели дисплея.

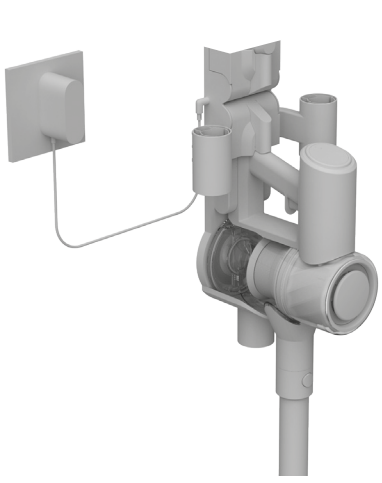

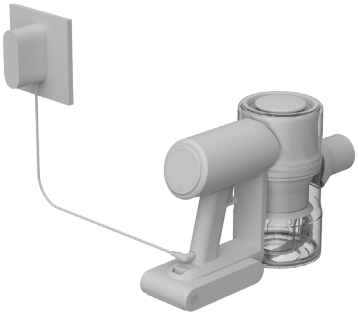

Светодиодный индикатор состояния батареи

● ● ☼ Низкий заряд батареи
● ☼ ○ Средний заряд батареи
☼ ○ ○ Подготовка к полной зарядке
○ ○ ○ Полностьюзаряжено

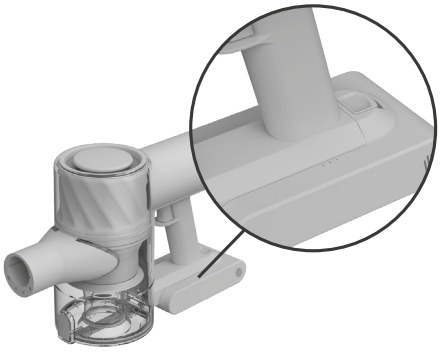

Совет: Через минуту полной зарядки индикатор гаснет и переходит в режим энергосбережения.

● Указывает выход ☼ Указывает мерцание ○ Указывает постоянную яркость

Панель дисплея

Во время зарядки на панели дисплея в цифровом виде отображается баланс мощности. Он указывает на то, что заряд завершен, когда уровень заряда дойдет до 100%.

Использование

Режим уборки

Постоянный режим работы
Нажмите главный переключатель машины для начала работы.

Переключение режимов
Щелкните, чтобы переключать энергосберегающий, мощный и суперсильный режимы.

Использование

Половая турбощетка

Подходит для мрамора, плитки, паркета, ламината и других твердых полов.

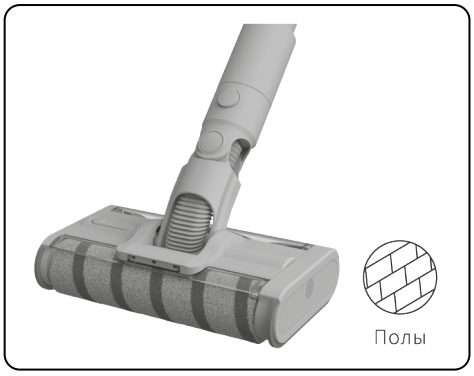

Совет:

Половая тербо щетка так же может быть установлена непосредственно на основном корпусе.

Турбощетка от пылевых клещей

Подходит для очистки от пыли и клещей обычных тканей, таких как постельное белье, мягкая мебель, одеяло и т.д.

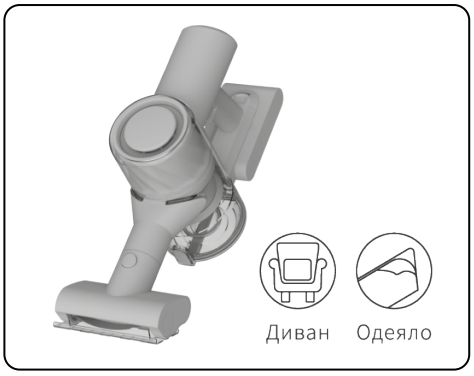

Совет:

Не рекомендуется использовать на поверхности легко зацепляющихся и легко царапающихся материалов (например шелк и т.д.)

Половая турбощетка

Подходит для мрамора, плитки, паркета, ламината и других твердых полов.

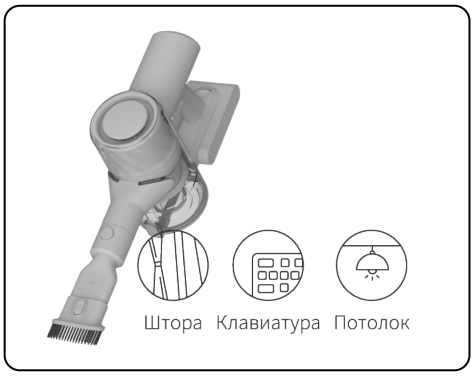

Турбощетка от пылевых клещей

Подходит для очистки от пыли и клещей обычных тканей, таких как постельное белье, мягкая мебель, одеяло и т.д.

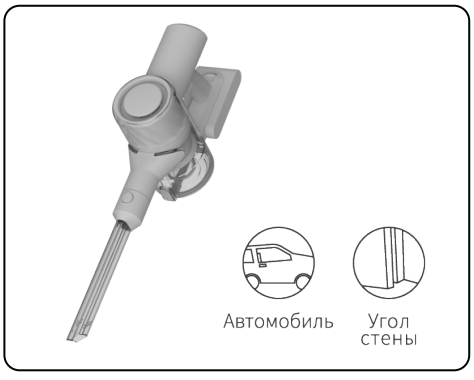

Совет:

Когда батарея защищена от высокой температуры, питание отключается автоматически. Подождите, пока батарея не разрядится после того, как температура станет нормальной.

Уход и обслуживание

1. Перед очисткой убедитесь, что адаптер питания отключен. Будьте осторожны и не касайтесь переключателя, чтобы не запустить пылесос.
2. При необходимости замените детали. Используйте детали, рекомендуемые заводо-изготовителем, чтобы не повредить пылесос из-за несовместимости.
3. Полностью зарядите пылесос в случае, если пылесос не используется в течение длительного времени. Выньте вилку адаптера питания и поместите прибор в прохладное и сухое место. Не размещайте его под прямыми солнечными лучами или во влажной среде. Заряжайте прибор не реже одного раза в три месяца во избежании повреждения батареи из-за чрезмерного воздействия.

Очистка главного двигателя

Протирайте основную часть пылесоса с мотором мягкой сухой тканью.

Очистка пылесборника

Если пыль достигает отметки «МАКС», дальнейшее использование повлияет на эффект поглощения пыли. Очистите пылесборник, как можно скорее после использования.

1. Выгрузка: нажмите кнопку фиксатора на нижней крышке пылесборника, чтобы выгрузить пыль из пылесборника.

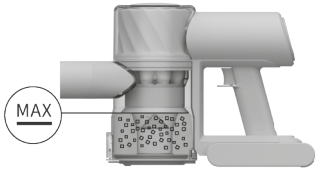

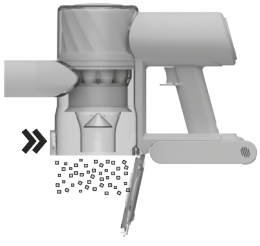

2. Очистка внутренней стенки пылесборника: протрите пыль на внутренней стенке пылесборника сухой тканью или бумажным полотенцем.

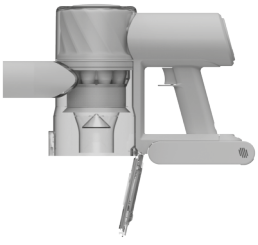

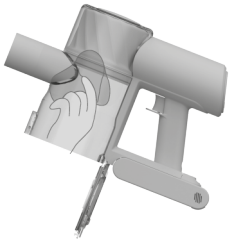

Уход и обслуживание

Очистка компонентов циклонной системы

1. Компоненты циклонной системы можно снять, повернув разблокрующий компонент циклона в направлении, показанном на диаграмме.

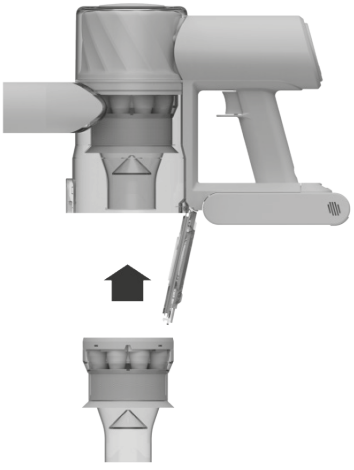

2. Промойте компоненты циклонной систем, пока они не станут чистыми и полностью просушите на воздухе.

Совет: убедитесь, что они высохли, а затем установите их для использования (сушите не менее 24 часов).

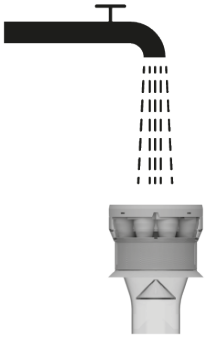

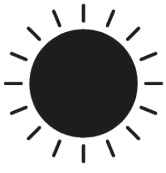

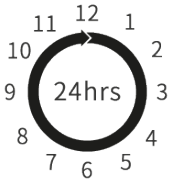

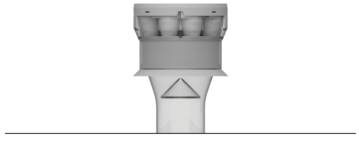

Уход и обслуживание

Очистка фильтрующего элемента главной машины

1. Зафиксируйте главный двигатель в горизонтальном положении и поверните верхнюю крышку фильтра в направлении, указанном на диаграмме.

Совет: удалите встроенную губку перед очисткой фильтрующего элемента.

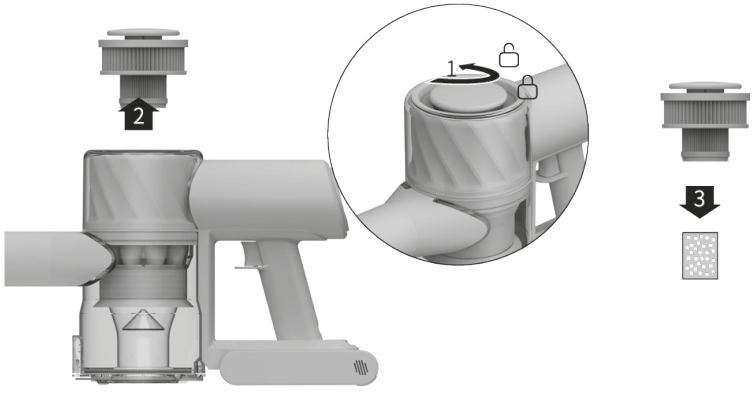

2. Промойте фильтрующий элемент и губку чистой водой. Поверните фильтрующий элемент на 360º и несколько раз раз постучите по раковине, чтобы удалить грязь. Просушите фильтрующий элемент и губку.

Совет: убедитесь, что они высохли, а затем установите их для использования (сушите не менее 24 часов).

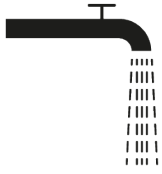



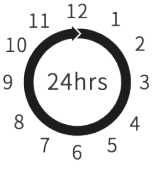

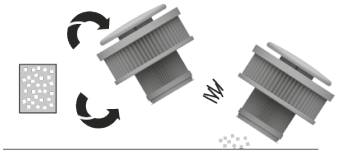

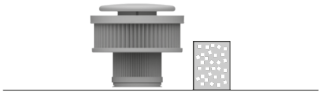

Уход и обслуживание

Очистка турбощетки

1. Удалите мягкую шерстяную щетку

Поднимите щетку для пола вверх, удерживая кнопку освобождения роликовой щетки. Потяните ее в сторону. Выньте щетку из паза.

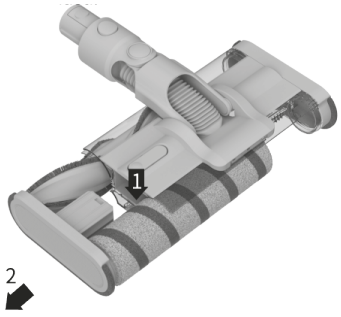

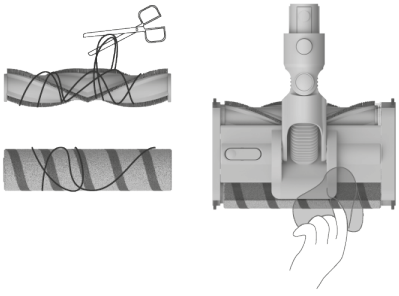

3. Очистка щетки

Когда щетка загрязнена, промойте ее водой, пока она не станет чистой.

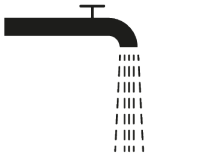

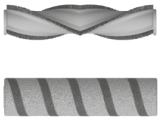

4. Сушка щетки

При сушке поместите роликовую щетку вертикально и дайте ей постоять не менее 24 часов, чтобы она полностью высохла.



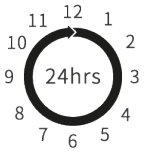



Уход и обслуживание

Очистка щетки от пылевых клещей

1. Поверните блокировку против часовой стрелки в направлении диаграммы, пока не услышите щелчок.

Совет: рекомендуется очищат после каждого использования.

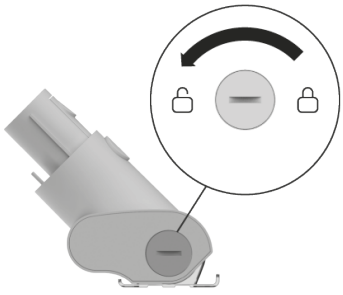

2. Снимите головку с щетки после разблокировки, промойте и очистите головку щетки.

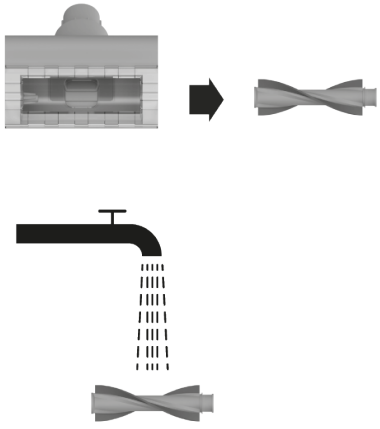

3. При сушке поставьте насадку вертикально и оставьте не менее чем на 24 часа, чтобы она полностью высохла.

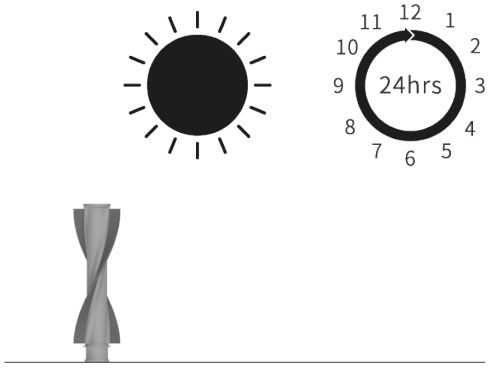

4. Убедитесь, что щетка полностью высохла, а затем соберите ее в порядке, обратном разборке.

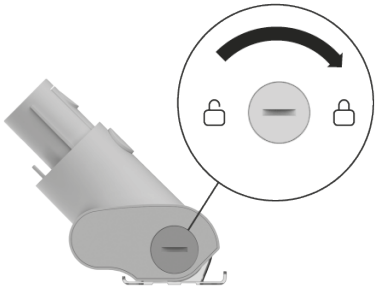

Основные параметры

Главный двигатель			
Название продукта	Вертикальный беспроводной пылесос		
Зарядное напряжение	30В	Номинальное напряжение	25.9 В
Номинальная мощность	МАКС 380 Вт	Объем батареи	2500 мА/ч
Зарядное время	3.5 часов	Объем пылесборника	0.7 л (МАКС)
Размер продукта	1221 X 256 X 202mm	Вес нетто продукта	Около 1.6 кг
Турбощетка для пола		Щетка от пылевых клещей	
Номинальная мощность	30 Вт	Номинальная мощность	20 Вт
Сила всасывания		≥ 26 KPA	

Исполнительныйстандарт: IEC/EN 60335-1;IEC/EN 60335-2-2;EN 61000;EN55014;EN62233

Данный прибор содержит содержит заряжаемую литиевую батарею, которая при утилизации является вредной для окружающей среды. Выньте батарею из прибора в соответствии со следующими инструкциями и утилизируйте ее, прежде чем сдавать прибор в лом:

• Отключите питание и полностью разрядите батарею, прежде чем извлекать ее. Затем открутите ручку пылесоса и дно корпуса, чтобы закрепить винт.

• Аккуратно разделив батарею и сборку ручки, снимите батарею. Будьте осторожны, чтобы не повредить корпус батареи во избежании опасности.

• Отправьте извлеченную батарею в специализированное агенство по утилизации.

Часто задаваемые вопросы

Общая неисправность		Возможная причина	Решение проблемы
Пылесос не работает		Нет питания прибора или его недостаточно	Полностью зарядите прибор перед использованием
		Автоматическая защита срабатывает при высокой температуре из-за блокировки	Очистите всасывающий вход или канал и перезапустите прибор после охлаждения
		Забит всасывающий вход или канал.	Удалите посторонние предметы из всасывающего входа или канала.
Слабое всасывание прибора		Пылесборник заполнен, фильтрующий элемент забит пылью.	Очистите мусор из пылесборника и очистите фильтрующий элемент.
		Блокировкааксессуаров	Очистите блокировку аксессуаров.
Аномальный звук работы двигателя		Основная всасывающая часть или металлический стержень заблокированы.	Очистите препятствия в основной всасывающей части и металлических стержнях.
напоминание на экране	Напоминание о зарядке	Защита от перезарядки	Блокировка будет снята только после зарядки
	Заблокирование воздуховода	Защита главного всасывающего двигателя от блокировки	Очистите отверстие для всасыванияи вентиляционного канала от мусора.
	Обмотка насадки щётки	Защита электродвигателя щетки	Очистите посторонние предметы с насадки щётки.
	Напоминание о замене фильтра	Разряд в течение 30 часов	Напоминание будет снято только после замены фильтра
	E04	Защита главного всасывающего двигателя от холостого хода	Обратитесь в сервисный центр
	E05	Защита от перегрева	Включайтепосле того, как пылесос остынет
	E06	Защита от перегрева	Функция зарядки восстановится после, того как температура нормализуется
В состоянии зарядки индикатор не горит.		Главная машина и разъем адаптера питания плохо соединены	Проверьте, подключен ли адаптер питания.
		Батарея полностью разряжена и находится в спящем состоянии.	Обычное обслуживание
		Исключая обе вышеперечисленные ситуации, если проблемы все еще существуют.	Обратитесь в сервисный центр
Зарядка очень медленная		Температура батареи слишком низкая или слишком высокая.	Перед зарядкой подождите, пока температура батареи не вернется к норме.

Рекомендации

Хранение

Технику рекомендуется хранить в помещении с нормальной влажностью и комнатной температурой в недосягаемом для детей месте.

Транспортировка

Электроприборы транспортируют всеми видами транспорта в соответствии с правилами перевозки грузов. Основным требованием при транспортировке является обеспечение сохранности товара и предотвращение его порчи, повреждения. Упаковка, в которой транспортируется товар, должна обеспечивать сохранность товара, желательно использовать оригинальную заводскую упаковку.

Утилизация

Во избежание нанесения вреда окружающей среде или здоровью человека от неконтролируемого выброса отходов, устройство необходимо утилизировать отдельно от других отходов и/или надлежащим образом переработать для повторного использования. Для получения детальной информации о месте и способе экологически безопасной утилизации потребителям (пользователям) необходимо обратиться либо к продавцу данного устройства, либо в уполномоченные местные органы.

Товар сертифицирован. Информация об авторизованных сервисных центрах, гарантийный срок и срок службы техники указаны в гарантийной карточке. Более подробную и актуальную информацию о товаре Вы можете посмотреть на сайте www.sc-grandmaster.ru.

Продукция соответствует требованиям Технического регламента Таможенного союза ТР ТС 004/2011 «О безопасности низковольтного оборудования», Технического регламента Таможенного союза ТР ТС 020/2011«Электромагнитная совместимость технических средств».

MIE

Nuovo

ВЕРТИКАЛЬНЫЙ БЕСПРОВОДНОЙ ПЫЛЕСОС