GRUNDIG

Беспроводной пылесос

Руководство по эксплуатации

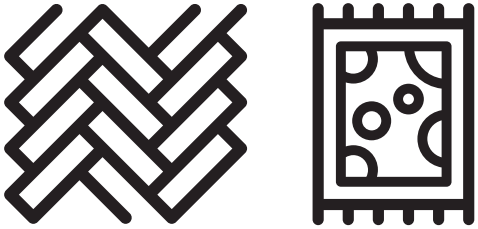

VCP 9131

RU

EAC

01M-GMS3470-3622-04

Пожалуйста, сначала внимательно прочитайте данное руководство!

Уважаемый покупатель,

Благодарим Вас за то, что выбрали продукт Grundig. Мы хотели бы, чтобы вы достигли оптимальной эффективности от этого высококачественного продукта, который был изготовлен с использованием новейших технологий. Перед использованием убедитесь, что вы полностью прочитали и поняли это руководство и дополнительную документацию, и сохраните их для справки. Приложите это руководство к устройству, если передадите его кому-то другому. Соблюдайте все приведенные здесь предупреждения и информацию и следуйте инструкциям.

Символы и их значение

Эти символы используются в этом руководстве:

	Важная информация и рекомендации по использованию прибора.
	**ВНИМАНИЕ:** Предупреждения о травмах или повреждении имущества.
	Класс защиты от поражения электрическим током.

ПЕРЕРАБОТАННАЯ И ПЕРЕРАБАТЫВАЕМАЯ БУМАГА

Этот раздел содержит инструкции по технике безопасности, необходимые для предотвращения риска, получения травмы или материального ущерба.

Невыполнение этих указаний аннулирует все гарантии.

1.1 Общая безопасность

- Устройство соответствует международным стандартам безопасности.
- Это устройство может использоваться детьми старше 8 лет, людьми с физическими, сенсорными или умственными проблемами или людьми с недостатком опыта или знаний, если обеспечивается контроль за данным процессом или предоставляется информация об опасностях. Дети не должны играть с устройством. Детям без присмотра запрещается производить чистку и пользовательское обслуживание.
- Не осуществляйте эксплуатацию прибора в случае повреждения шнура питания или вилки. Обратитесь в авторизованную службу.
- Ваш источник питания от сети должен соответствовать типу питания, указанному на бирке.
- Не используйте прибор с удлинителем.
- Чтобы избежать повреждения кабеля питания, убедитесь, что он не заклинивает, не перекручивается и не трется об острые края.
- Не прикасайтесь к вилке прибора влажными или мокрыми руками, когда прибор включен в розетку.
- Не тяните за шнур, отключая прибор от сети.
- Не пылесосьте легковоспламеняющиеся

материалы и убедитесь, что пепел от сигарет остыл, прежде чем его пылесосить.

- Не пылесосьте воду и другие жидкости.
- Защищайте прибор от атмосферных осадков, влаги и источников тепла.
- Не используйте прибор рядом с взрывоопасными или легковоспламеняющимися материалами.
- Перед выполнением очистки всегда отключайте прибор.
- Не окунайте прибор или его провод в воду для очистки.
- Не разбирайте прибор.
- Используйте только оригинальные детали или детали, рекомендованные производителем.
- Для предотвращения засорения фильтра или повреждения двигателя, не пылесосьте цемент, штукатурку или фрагменты сжатой бумаги
- Используйте прибор только с адаптером, поставляемым с прибором.
- Не используйте прибор без фильтров, это может привести к его повреждению.
- Храните упаковочные материалы в недоступном для детей месте.
- Это устройство не предназначено для использования лицами, включая детей, с физическими, сенсорными и умственными проблемами или лицами, не имеющими достаточного опыта и знаний относительно его использования, за исключением случаев, когда они находятся под наблюдением лица, ответственного за их безопасность, или проинформированы о работе прибора.

- Следите за детьми, чтобы они не играли с прибором.
- Перед любой процедурой очистки или обслуживания отключайте адаптер и вынимайте аккумулятор.
- Во избежание риска возникновения адаптер должен быть заменен производителем, уполномоченным представителем производителя или техникческим специалистом с аналогичной квалификацией.
- Во время уборки не приближайте пальцы, волосы и свободную одежду к движущимся частям и зазорам.
- Перед тем, как выбросить прибор, необходимо вынуть из него батареи.
- Перед извлечением аккумулятора отключите прибор от электросети.
- Утилизируйте использованные батареи в соответствии с местными законами и постановлениями.
- Батареи, входящие в комплект этого устройства, могут заменяться только квалифицированным персоналом.
- **ВНИМАНИЕ:** Для зарядки аккумулятора используйте съемный блок питания YLS0241A-E360060, поставляемый вместе с устройством.
- Устанавливайте / извлекайте батареи в соответствии с инструкциями, указанными в руководстве пользователя.
- Не используйте батареи разных типов или старые и новые батареи вместе.
- Батареи следует устанавливать с правильной полярностью.
- Отработанные батареи необходимо извлечь из

прибора и утилизировать безопасным способом.

- Если вы не собираетесь использовать прибор в течение длительного времени, батареи должны быть извлечены.
- Жидкость может вытекать из батарей, поврежденных из-за неправильной эксплуатации. Избегайте контакта с этой жидкостью. Утилизируйте поврежденные батареи в соответствии с правилами и законодательством и обратитесь в авторизованный сервисный центр.
- Не допускайте короткого замыкания у источников питания.
- Используйте только батареи ZB 2007.
- Данным устройством не должны пользоваться дети и люди с ограниченными физическими, сенсорными и когнитивными способностями или люди с недостатком опыта и знаний, если они не находятся под присмотром или им предоставлены соответствующие инструкции.
- Следите за детьми, чтобы они не играли с прибором.

1.2 Соответствование требованиям Директивы WEEE (директива ЕС об отходах электрического и электронного оборудования) и утилизация отработавшего прибора



Данное устройство соответствует Директиве ЕС WEEE по ограничению использования вредных веществ (2012/19/EU). Данный прибор имеет классификационный знак для отработанного электрического и электронного оборудования (WEEE).

Такой знак означает, что после завершения эксплуатации прибор запрещается выбрасывать вместе с прочими бытовыми отходами. Использованное устройство необходимо вернуть в официальный пункт приема утилизируемых электрических и электронных устройств. Чтобы найти такие системы приема утиля, обратитесь в местные уполномоченные органы или к розничным продавцам, у которых был приобретен продукт. Каждое домашнее хозяйство выполняет важную роль в восстановлении и утилизации старого оборудования. Надлежащая утилизация отработавшего прибора позволяет предотвратить возможные негативные последствия для окружающей среды и

здоровья человека.

1.3 Информация об упаковке



Упаковка устройства изготовлена из перерабатываемых материалов в соответствии с национальным законодательством.

Не выбрасывайте отходы упаковки вместе с бытовыми или другими отходами, утилизируйте их в зонах сбора упаковки, указанных местными властями.

1.4 Отработанные батареи



Убедитесь, что отработанные батареи утилизируются в соответствии с местными законами и правилами. Символ на аккумуляторе и упаковке указывает на то, что аккумулятор, поставляемый с изделием, не следует рассматривать как бытовые отходы. В некоторых регионах этот символ может использоваться в сочетании с химическим символом. Если в батареях содержится более 0,0005% ртути и более 0,004% свинца, в качестве ртути добавляется химическое вещество Hg, а в качестве свинца добавляется химическое вещество с символом Pb. Обеспечивая правильную утилизацию аккумуляторов, вы вносите свой вклад в предотвращение потенциального ущерба окружающей среде и здоровью людей из-за неправильной утилизации аккумуляторов.

1.5 Действия, которые необходимо предпринять для экономии энергии

- Во избежание избыточного потребления энергии при использовании устройства, установите уровни скорости в соответствии с типом пола, который вы пылесосите.
- В нормальных условиях низкие скорости используются для твердых полов, штор и диванов, а высокие скорости для ковров.

2 Обзор

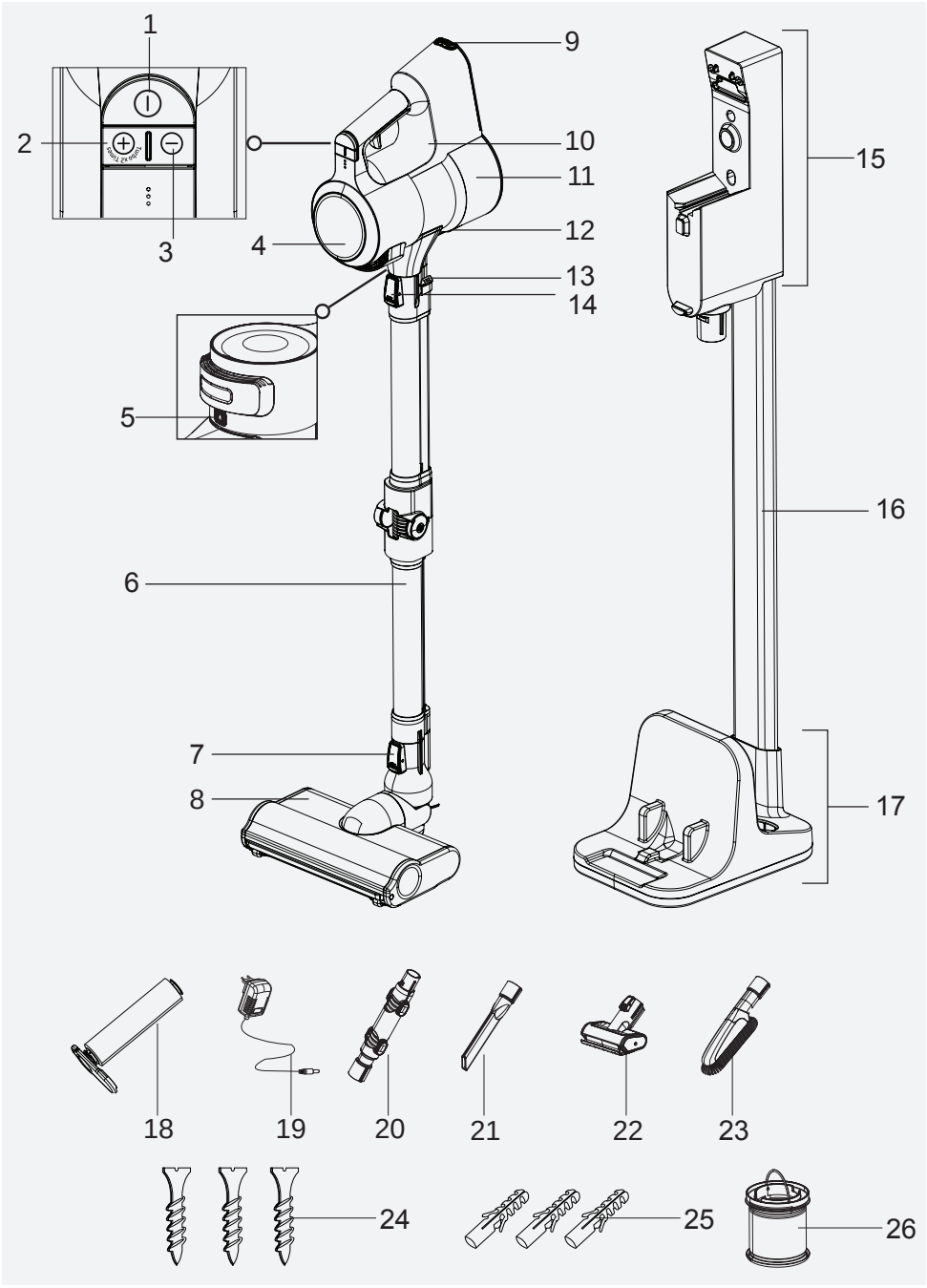

2 Обзор

2.1 Элементы управления и компоненты

1. Двухпозиционный выключатель
2. Кнопка Режим **+**
3. Кнопка Режим **-**
4. ЖК-дисплей
5. Кнопка открывания крышки фильтра
6. 6. Складывающаяся труба
7. Кнопка разблокировки щетки
8. Электрическая турбощетка
9. Кнопка отсоединения аккумуляторного блока
10. Корпус прибора
11. Контейнер для сбора пыли
12. Кнопка открытия крышки контейнера для сбора пыли
13. Кнопка складной трубы
14. Спусковая кнопка
15. Зарядная док-станция
16. Трубка зарядной док-станции
17. Опора зарядной док-станции
18. Валик для твердого пола
19. Зарядный адаптер
20. Гибкая насадка
21. Щелевая насадка
22. Мини турбощетка
23. Щетка для сбора пыли
24. Комплект шурупов
25. Комплект дюбелей
26. Сменный фильтр

2.2 Технические данные

Номинальная входная мощность: 550 Вт

На входе: 100 - 240 В~ / 50-60 Гц / 0,8 А (макс.)

На выходе: 36 В ⎓ 0,6 А

Период зарядки: 5-6 часов

Продолжительность работы на максимальной мощности: до 15 мин.

Продолжительность работы на средней мощности: до 30 мин.

Продолжительность работы на минимальной мощности: до 60 мин.

Компания оставляет за собой право вносить технические изменения и изменения в конструкцию.

Параметр внешнего источника питания

Производитель : Dongguan Yinli Electronics Co.,Ltd

Номер модели : YLS0241A-E360060

Входное напряжение : 100-240 В

Входная частота : 50-60 Гц

Входной ток : 0,8 А

Выходное напряжение : 36,0 В

Выходной ток : 0,6 А

Выходная мощность : 21,6 Вт

Средний активный КПД : 87.19%

КПД при низкой нагрузке (10%): 79.58%

Потребляемая мощность без нагрузки : 0,09 Вт

Значения, предоставляемые прибором или сопроводительными документами, являются лабораторными показаниями в соответствии со стандартами. Эти значения могут различаться в зависимости от условий использования и окружающей среды.

2 Обзор

Целевое использование	Категория скорости	Продолжительность работы	
Твердый пол	Минимальная скорость	До 60 мин.	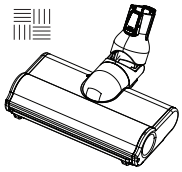
	Средняя скорость	До 30 мин.	
	Макс. скорость	До 15 мин.	
Ковровое покрытие	Минимальная скорость	До 30 мин.	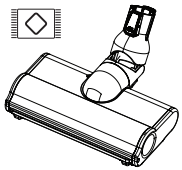
	Средняя скорость	До 15 мин.	
	Макс. скорость	До 7 мин.	
Ручной тип	Минимальная скорость	До 90 мин.	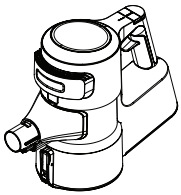
	Средняя скорость	До 30 мин.	
	Макс. скорость	До 8 мин.	

Вышеуазанные периоды работы действительны при полной зарядке (100%).

Электрическая турбощетка (8) определяет пол в автоматическом режиме. Эксплуатационные периоды могут варьироваться в зависимости от переключения между типами полового покрытия во время работы.

Продолжительность работы для ручного типа действительны для работы без насадок и работы с гибкой насадкой (20), с щеткой для пыли (23) и с щелевой насадкой (21). Продолжительность варьируется в случае использования с мини-турбощеткой (22).

3 Установка

3.1 Использование по назначению

Этот прибор предназначен для домашнего использования и не подходит для промышленного использования.

Это устройство предназначено для использования в домашнем хозяйстве или аналогичных условиях. Этот пылесос не подходит для применения на строительных площадках.

Это устройство не предназначено для использования вне помещений. Этот пылесос подходит для ежедневной уборки ковров, ковровых покрытий и нечувствительных к воздействию твердых полов.

Используйте пылесос исключительно для чистки сухих поверхностей. Запрещается использовать пылесос на людях и животных. Другие области применения, изменения конструкции прибора и любые изменения недопустимы.

3.2 Установка мобильной зарядной док-станции

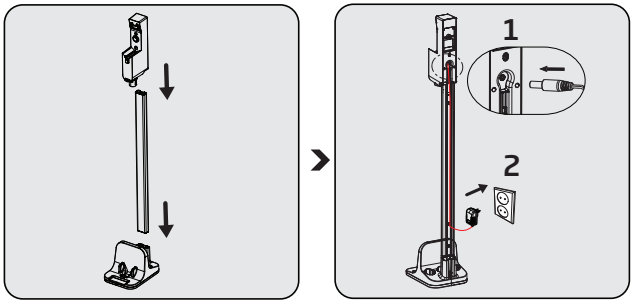

3 Установка

Установите трубку зарядной док-станции (16) на опору зарядной док-станции (17), затем установите зарядную док-станцию (15) на трубку зарядной док-станции (16).

Установите тонкий конец зарядного устройства в гнездо зарядной док-станции (15).
Включите зарядный адаптер (19) в розетку.

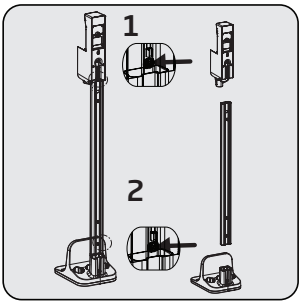

Если вы хотите установить зарядную док-станцию (15) на стену, отсоедините зарядное устройство от трубки (16) и опоры (17) с помощью двух отдельных кнопок.

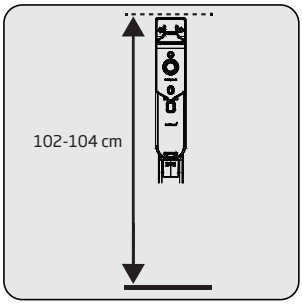

Разместите зарядную док-станцию (15) на высоте 102-104 см от земли.

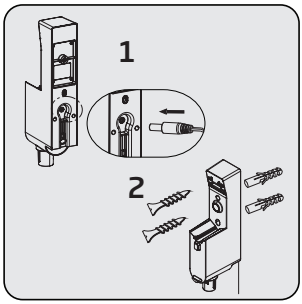

Установите конец зарядного адаптера (19) в гнездо на задней части зарядной док-станции (15).
Проденьте кабель зарядного адаптера через фиксирующее кольцо шнура питания за трубкой зарядной док-станции и закрепите кабель.
Прикрепите зарядную док-станцию (15) к стене с помощью двух винтов (24) и двух дюбелей (25).

3 Установка

3.3 Установка корпуса и щетки

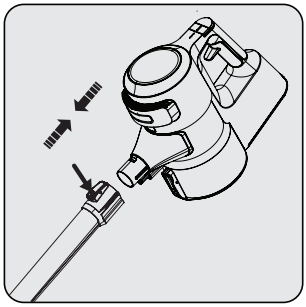

Установите трубу на конец корпуса (10).
Снимайте ее, нажав кнопку разблокировки (14).

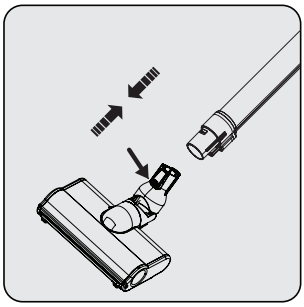

Нажмите кнопку разблокировки электрической турбощетки (7) на электрической турбощетке (8) и нажмите ее в направлении стрелки к трубе.

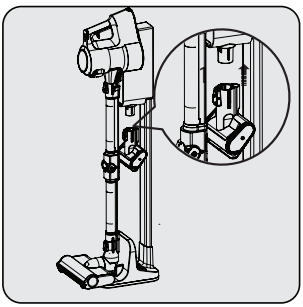

Установите мини-турбощетку (22) на зарядную станцию (15).

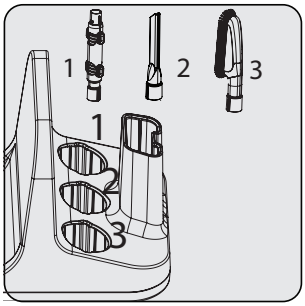

Поместите другие аксессуары на опору зарядной док-станции (17).

4 Эксплуатация

4.1 Зарядка устройства

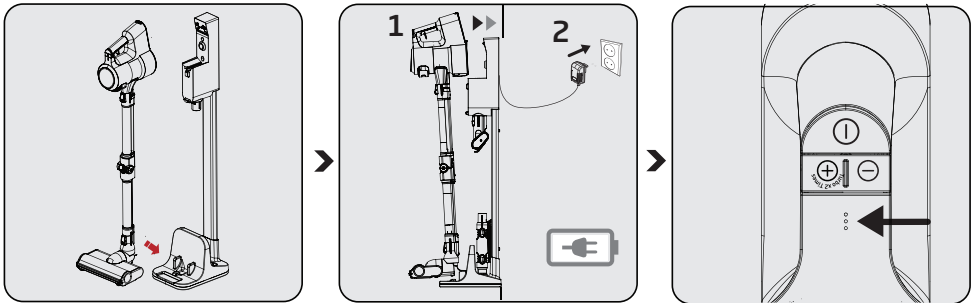

Закрепите электрическую турбощетку (8) на опоре зарядной док-станции.

Установите корпус (10) в зарядную док-станцию (15).

Включите зарядный адаптер (19) в розетку.

Мигание светодиодных индикаторов заряда белым цветом указывает на то, что прибор заряжается.

– Когда все светодиоды индикатора заряда горят, это означает, что зарядка устройства завершена.

Для полной зарядки прибора требуется до 5 часов. Запрещается использовать прибор во время зарядки.

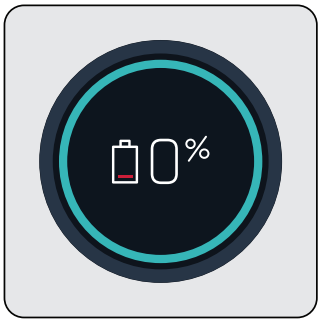

Когда вы поместите устройство в зарядную док-станцию (15), оно начнет заряжаться, и процент заряда батареи отобразится на экране (4). Процент (%) и указатель заряда аккумулятора увеличиваются по мере зарядки устройства.

Дисплей (4) потемнеет через 3 минуты после подключения устройства к зарядной док-станции, а состояние батареи отобразится с помощью 3 светодиодов на устройстве.

Чтобы увидеть процент заряда устройства, нажмите кнопку режима **+** (2) или **-** (3) один раз во время зарядки.

4 Эксплуатация

4.2 Эксплуатация

Пылесос можно ставить на зарядку и до полной разрядки аккумулятора. Устройство может постоянно находиться на зарядной станции (15) до следующего применения.

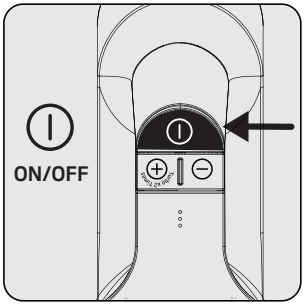

Нажмите кнопку включения / выключения (1), чтобы включить прибор. При нажатии кнопки включения / выключения прибор начинает работать с минимальной скоростью.

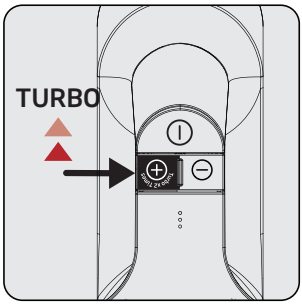

Нажмите один раз кнопку режима **«+»** (2), чтобы прибор работал на средней скорости. Нажмите еще раз, чтобы запустить его на максимальной скорости.

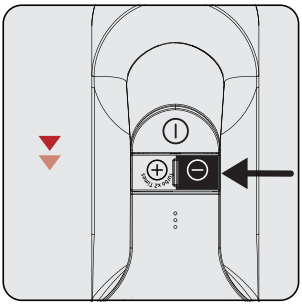

Нажмите кнопку режима **«-»** (3) один раз, чтобы переключиться на более низкую скорость при работе на максимальной или средней скорости.

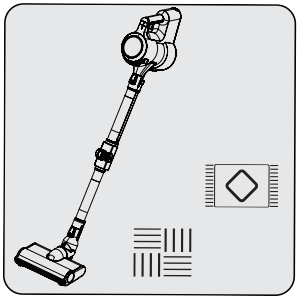

Этот прибор подходит для использования на коврах и твердых полах.

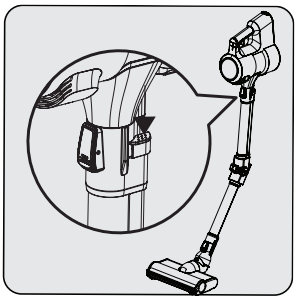

Нажмите одну из двух кнопок (13) на трубе, чтобы сложить ее. Таким образом, вы можете добраться до труднодоступных мест, например, под сиденьями.

Если адаптер зарядного устройства подключен к сети, пылесос автоматически прекратит работу при помещении его на зарядную док-станцию (15) во время работы

4 Эксплуатация

4.3 LCD дисплей

4.3.1 Основной дисплей





Индикатор зарядки аккумулятора: Зависит от оставшегося времени эксплуатации.
Оставшееся время эксплуатации: Указывает оставшийся уровень заряда в минутах в зависимости от используемого уровня скорости и типа покрытия пола.
Цветовой индикатор: Указывает оставшийся период работы зеленым, желтым и красным цветом.

Указатель уровня скорости: Указывает уровень скорости, на которой используется прибор.
К примеру, все три индикатора горят белым цветом при использовании устройства на максимальной скорости.



Круг вокруг дисплея (4) меняет цвет в соответствии с оставшимся периодом работы.
В то же время указатель заряда аккумулятора меняется в соответствии с оставшимся периодом работы.

Цветовой индикатор:

Уровень низкой скорости

- Горит зеленым цветом от 60 до 30 минут при полной зарядке.
- Горит желтым цветом в последние 30–3 минуты.
- Горит красным цветом в последние 3 минуты оставшегося заряда.

4 Эксплуатация

Уровень средней скорости

- Горит желтым цветом в промежутке между 30 и 3 минутами при полной зарядке.
- Горит красным цветом в последние 3 минуты оставшегося заряда.

Уровень максимальной скорости

- Горит желтым цветом в промежутке от 7 до 3 минут при полной зарядке.
- Горит красным цветом в последние 3 минуты оставшегося заряда.

Оставшийся период работы, указатель заряда аккумулятора и цветной указатель, отображаемые на дисплее (4), зависят от уровня скорости и типа используемого покрытия пола.

4.3.2 Изменение скорости



При изменении уровня скорости на экране должны отображаться символ движущейся щетки и указатель уровня скорости. Затем отобразится главный дисплей.

4.3.3 Зарядка

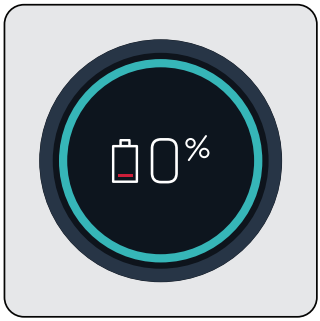

Когда вы поместите устройство в зарядную док-станцию (15), оно начнет заряжаться, и процент заряда батареи отобразится на экране (4). Процент (%) и указатель заряда аккумулятора увеличиваются по мере зарядки устройства.

Дисплей потемнеет через 3 минуты после подключения устройства к зарядной док-станции (3), а состояние батареи отобразится с помощью 3 светодиодов на устройстве.

Чтобы увидеть процент заряда устройства, нажмите кнопку режима **+** или **-** один раз во время зарядки.

4.3.4 Автоматическое определение полового покрытия



При перемещении щетки автоматического определения пола (8) с коврового покрытия на твердый пол, изображения, показанные выше, будут отображены на дисплее (4)..



При перемещении щетки автоматического определения пола (8) с твердого пола на ковровое покрытие, изображения, показанные выше, должны будут показаны на дисплее (4).

4 Эксплуатация

4.3.5 Уведомления на экране

4.3.5.1 Предупреждение о чистке фильтра

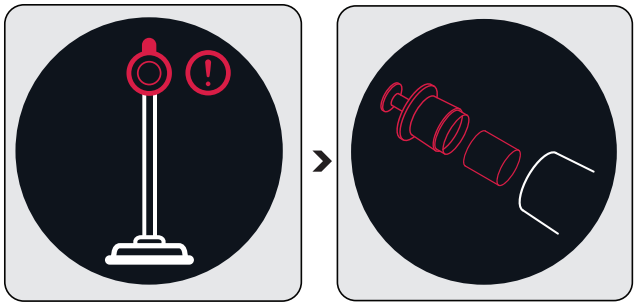

Фильтры необходимо чистить регулярно для предотвращения снижения производительности. Если фильтры не очищать регулярно (в случае чрезмерного запыления), на экране в течение очень короткого промежутка времени отображается анимация очистки фильтра, указывающая на то, что металлический фильтр и фильтр из пенного материала должны быть очищены. При этом прибор продолжит работать.

Рекомендуется очистить металлический фильтр и фильтр из материала, как описано в разделе **«5.2 Очистка металлического фильтра и фильтра из пенного материала»**, прежде чем продолжить уборку.

4.3.5.2 Предупреждение о засорении всасывающей трубки

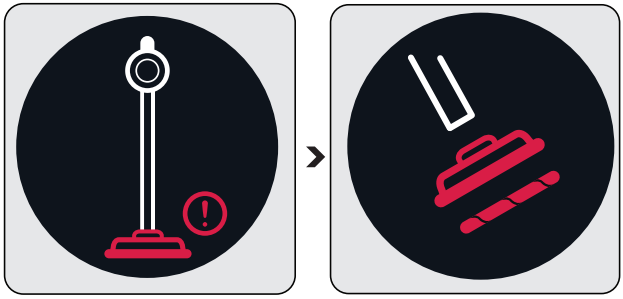

Если турбо щетка засорена или в ней слишком много волос и другого материала, который застрял во вращающемся валике, на экране будет постоянно отображаться анимация, указывающая на предупреждение о засорении щетки, и прибор затем перестанет работать.

4 Эксплуатация

Перед продолжением очистки рекомендуется очистить щетку, как описано в разделе **«5.4 Очистка щетки»**. Снимите турбощетку (8) со складной трубки (6). Проведите осмотр турбощетки в месте соединения трубки и удалите все засоры.

4.3.5.3 Предупреждение о засорении трубы всасывания

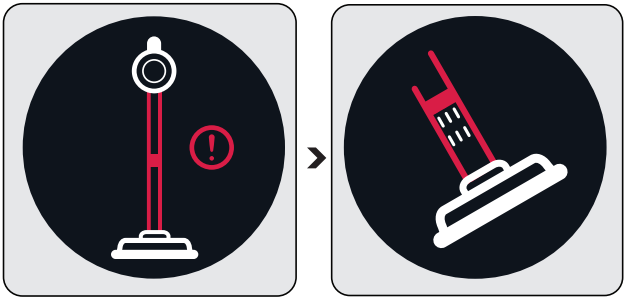

Если всасывающая трубка засорена, на экране будет постоянно отображаться анимация, показывающая, что труба всасывания засорена, и прибор прекратит работу. Выявите причину засорения.

Перед продолжением очистки рекомендуется определить причину засорения, как описано в разделе **«5.5 Очистка засоров»**. Снимите турбощетку (8) со складной трубки (6). Выньте складывающуюся трубу из корпуса устройства. Проведите осмотр турбощетки в месте соединения трубки и удалите все засоры. Проведите осмотр трубки с входного и выходного концов складной трубки и удалите все засоры. Проведите осмотр отверстия всасывания корпуса устройства (10) и удалите все засоры.

4.4 Аксессуары

Вы можете использовать аксессуары, установив их на торце корпуса.

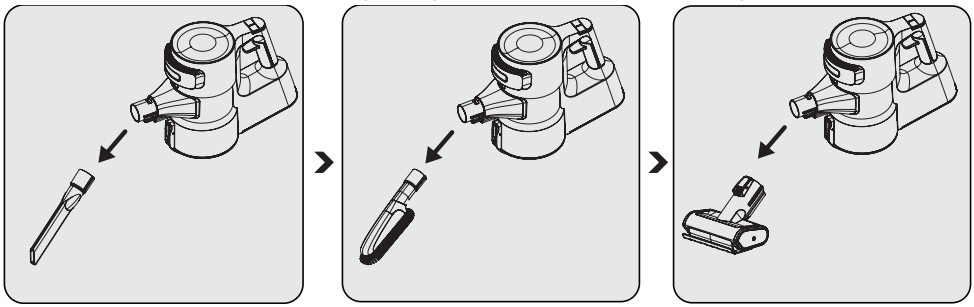

4 Эксплуатация

Щелевая насадка (21): Подходит для уборки задней части мебели, труднодоступных и узких мест.

Щетка для пыли (23): Подходит для чистки штор, полированной мебели, а также деликатных и хрупких предметов.

Мини-турбощетка (22): Подходит для уборки полов, ступенек, салонов автомобилей, диванов, сидений и т. д. Также используется для уборки пылесосом шерсти домашних животных на Этих поверхностях.

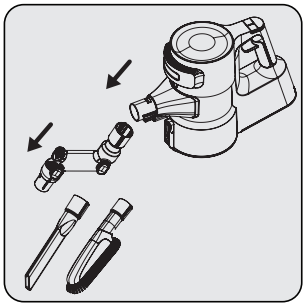

Можно использовать гибкую насадку (20), установив его на конец корпуса (10) для доступа к труднодоступным местам.

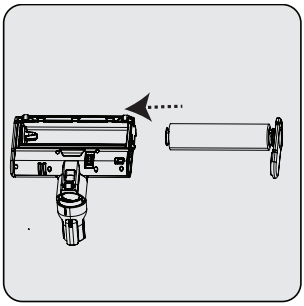

Этот аксессуар подходит для использования на деликатных твердых полах натуральное дерево.

5 Очистка и обслуживание

Перед выполнением очистки всегда выключайте прибор и вынимайте вилку и розетки.

ВНИМАНИЕ: Никогда не используйте бензол, растворители, абразивные чистящие средства, металлические предметы или жесткие щетки для чистки прибора.

ВНИМАНИЕ: Со временем фильтры могут деформироваться в результате использования. Их необходимо заменить новыми, чтобы предотвратить потерю работоспособности. Свяжитесь со службой поддержки покупателей, чтобы приобрести новый фильтр. (см. стр.25)

5.1 Очистка резервуара для пыли

Рекомендуем очищать резервуар для пыли (11) после каждоого использования.

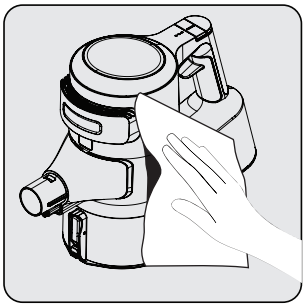

Протрите поверхность корпуса влажной тканью (10).

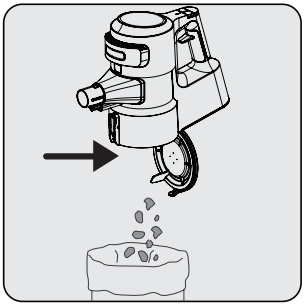

Нажмите кнопку открытия крышки резервуара для пыли (12), чтобы открыть пылесборник (11) и извлечь пыль, собранную внутри.

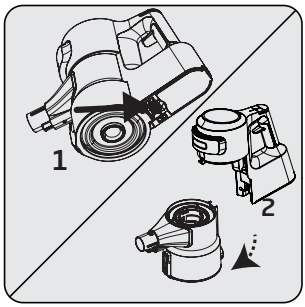

Нажмите спусковой крючок под прибором, чтобы очистить пылесборник (11).

Отсоедините пылесборник (11) от корпуса (10).

5 Очистка и обслуживание

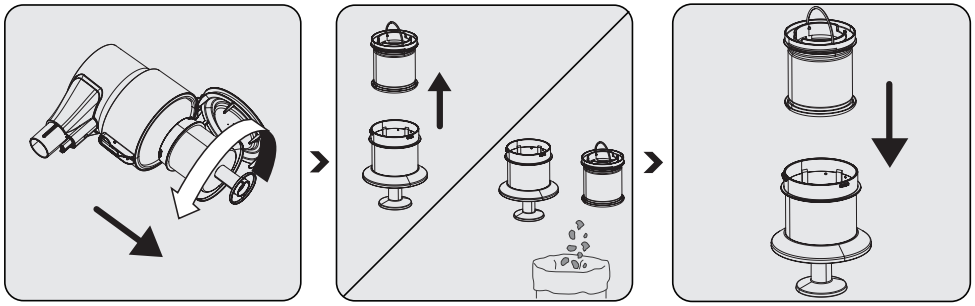

Снимите фильтр предварительной очистки и фильтр для мелкодисперсной пыли, находящийся перед контейнером для сбора пыли, повернув фильтр предварительной очистки против часовой стрелки.

Вытащите фильтр для мелкодисперсной пыли. Удалите с фильтров пыль, постучав ими о твердую поверхность или используя щетку.

Установите фильтр для мелкодисперсной пыли на фильтр предварительной очистки.

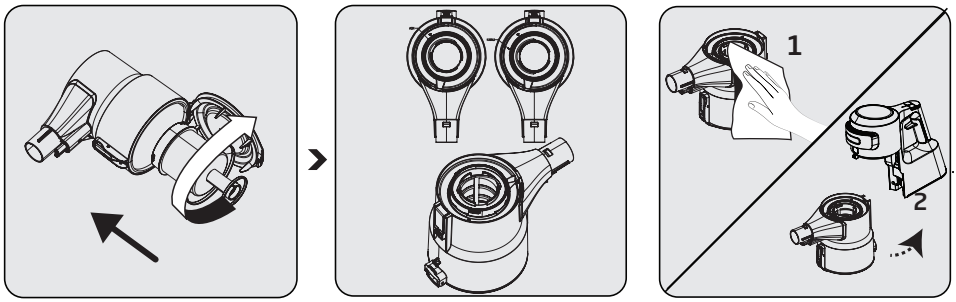

Установите фильтр предварительной очистки на контейнер для сбора пыли, повернув его по часовой стрелке.

При установке фильтра предварительной очистки и фильтра для мелкодисперсной пыли на контейнер для сбора пыли, расположите их в соответствии с символами на контейнере.

1. Протрите корпус (10) влажной тканью.
2. Установите корпус (10) в пылесборник (11).

5 Очистка и обслуживание

5.2 Очистка фильтра предварительной очистки и фильтра для мелкодисперсной пыли

Фильтр предварительной очистки и фильтр для мелкодисперсной пыли необходимо регулярно очищать.

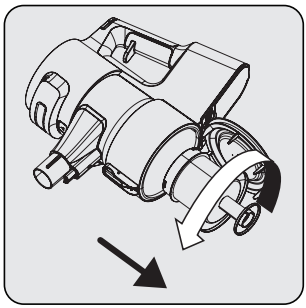

Снимите фильтр предварительной очистки и фильтр для мелкодисперсной пыли, находящийся перед контейнером для сбора пыли, повернув фильтр предварительной очистки против часовой стрелки.

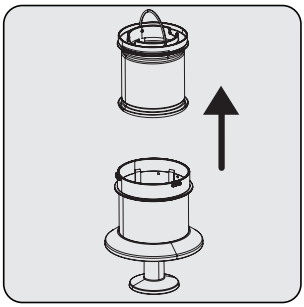

Вытащите фильтр для мелкодисперсной пыли.

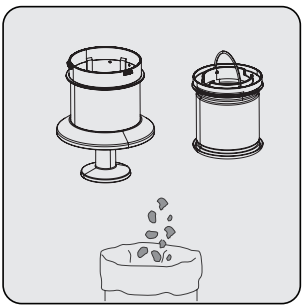

Удалите с фильтров пыль, постучав ими о твердую поверхность или используя щетку.

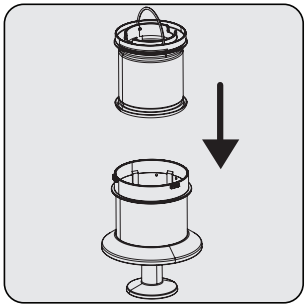

Установите фильтр для мелкодисперсной пыли на фильтр предварительной очистки.

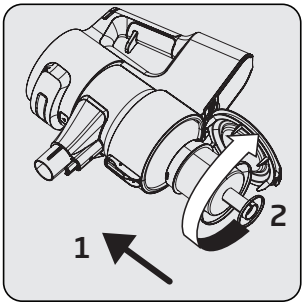

Снимите фильтр предварительной очистки и фильтр для мелкодисперсной пыли, находящийся перед контейнером для сбора пыли, повернув фильтр предварительной очистки против часовой стрелки.

5 Очистка и обслуживание

Очищайте фильтр предварительной очистки и фильтр для мелкодисперсной пыли, промывая под проточной холодной водой один раз в месяц после удаления с них пыли.

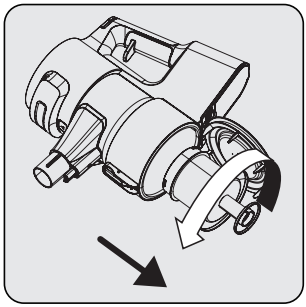

Снимите фильтр предварительной очистки и фильтр для мелкодисперсной пыли, находящийся перед контейнером для сбора пыли, повернув фильтр предварительной очистки против часовой стрелки.

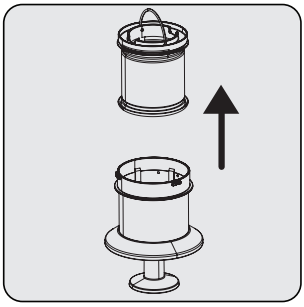

Вытащите фильтр для мелкодисперсной пыли.

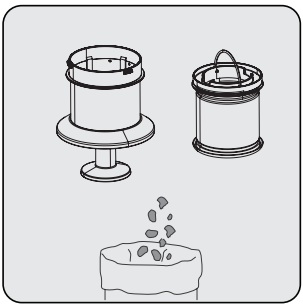

Удалите с фильтров пыль, постучав ими о твердую поверхность или используя щетку.

ВНИМАНИЕ: Мыть холодной водой. Теплая вода портит структуру фильтра.

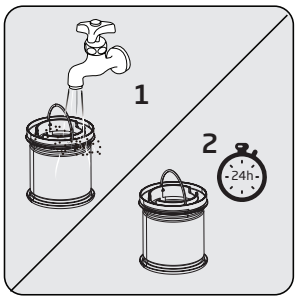

Промойте фильтр для мелкодисперсной пыли под струей холодной воды и дайте ему высохнуть.

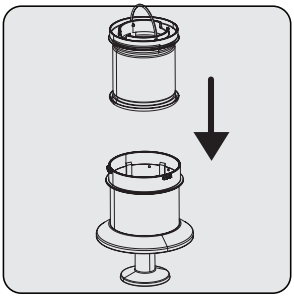

Установите сухой фильтр для мелкодисперсной пыли на фильтр предварительной очистки.

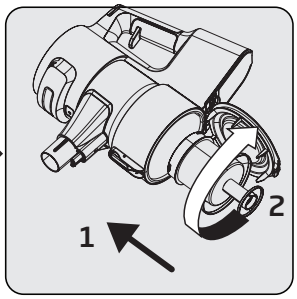

Высыхание промытого фильтра для мелкодисперсной пыли может занять от 24 до 48 часов. Заново установите его, как только убедитесь, что он окончательно высох

Высыхание промытого фильтра для мелкодисперсной пыли может занять от 24 до 48 часов. Заново установите его, как только убедитесь, что он окончательно высох.

5 Очистка и обслуживание

5.3 Очистка фильтра EPA E12 и фильтра для мелкодисперсной пыли» «Регулярно очищайте

Регулярно очищайте фильтр EPA E12 и поролоновый фильтр на выходе.

ВНИМАНИЕ: Не мойте фильтр EPA E12.

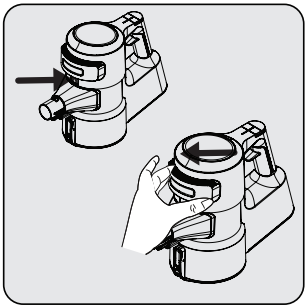

Снимите крышку, одновременно нажимая кнопку разблокировки фильтра EPA E12.

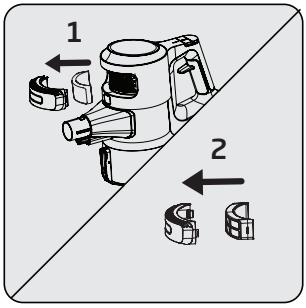

Снимите фильтр EPA E12 и фильтр для мелкодисперсной пыли внутри него.

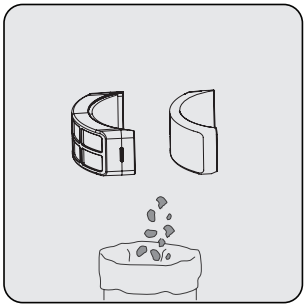

«Удалите с фильтров пыль, постучав ими о твердую поверхность или используя щетку.

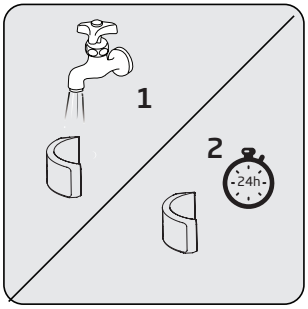

Регулярно проверяйте фильтр для мелкодисперсной пыли. Очищайте его, промывая под проточной холодной водой и предварительно удаляя пыль в случае чрезмерного запыления. Повторно установите его, когда он высохнет.

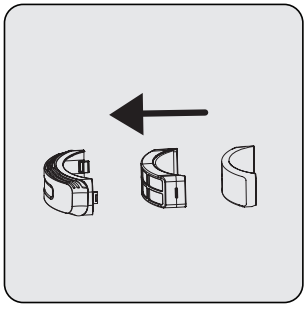

Установите фильтр EPA E12 и фильтр для мелкодисперсной пыли на крышку.

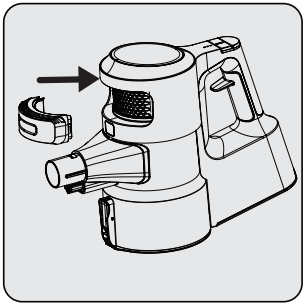

Закройте крышку.

5 Очистка и обслуживание

ВНИМАНИЕ: Мыть холодной водой. Теплая вода портит структуру фильтра.

5.4 Очистка щетки

ВНИМАНИЕ: Не мойте турбощетку (8) и основную роликовую щетку.

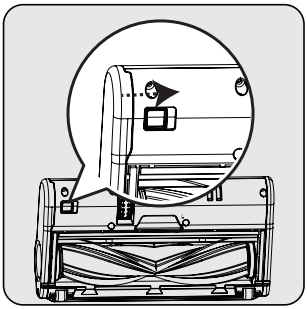

Чтобы снять электрическую турбощетку (8), удерживайте защелку роликовой щетки нажатой так, чтобы фиксатор открывался в направлении стрелки, поверните крышку ролика на себя и потяните влево.

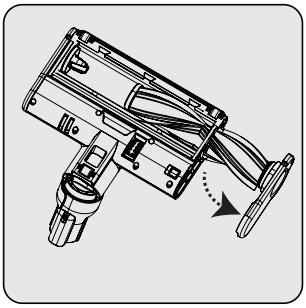

Извлеките основную роликовую щетку.

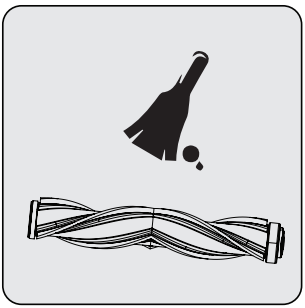

Удалите с нее пыль, слегка постучав о твердую поверхность, или удалите пыль щеткой. Если какие-либо волосы и т. п. запутались, удалите их, отрезав.

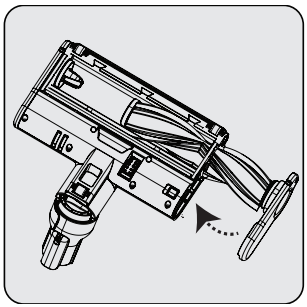

После очистки установите основную роликовую щетку на место. При корректной установке Вы услышите щелчок.

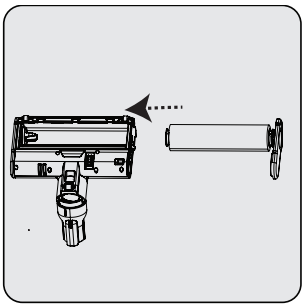

Вы можете заменить основную роликовую щетку на тонкий твердый валик для пола в соответствии с вашими предпочтениями.

5 Очистка и обслуживание

5.5 Удаление засоров

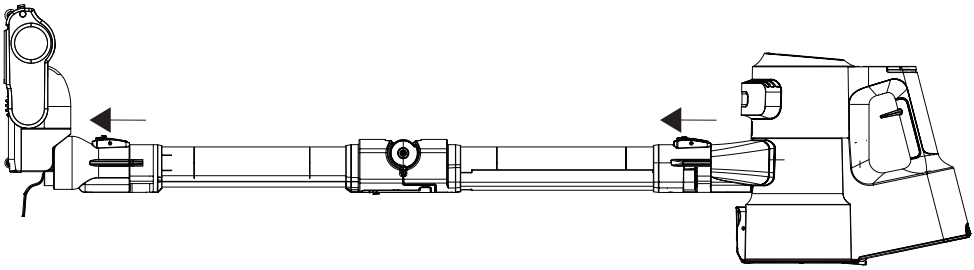

Если вы увидите предупреждение о засорении всасывающей трубки на дисплее (4), отсоедините щетку (8) от трубки (6), чтобы удалить засор. Отсоедините трубку (6) от корпуса прибора (10).

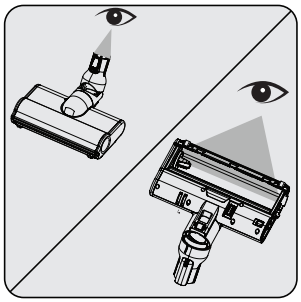

Осмотрите место соединения щетки (8) и вакуумного сопла. Удалите все посторонние материалы.

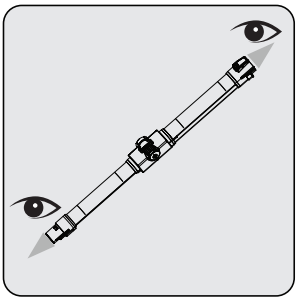

Проведите осмотр входного и выходного конца складной трубки (6). Удалите все посторонние материалы.

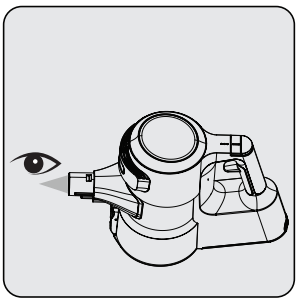

Проведите осмотр вакуумной форсунки корпуса устройства (10). Удалите все посторонние материалы.

5 Очистка и обслуживание

5.6 Хранение

- Если вы не собираетесь использовать прибор в течение долгого времени, храните его с выполнением мер предосторожности.
- Выключите изделие из розетки.
- Храните прибор в недоступном для детей месте.
- 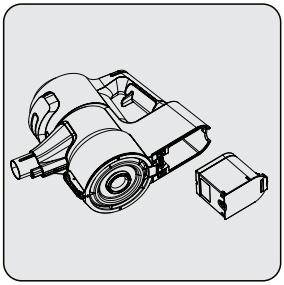

  Если вы не намереваетесь пользоваться прибором в течение долгого периода времени, храните аккумулятор в прохладном и сухом месте в наполовину заряженном состоянии после извлечения его из прибора. Не заряжайте и не разряжайте полностью.

- Храните аккумулятор на непроводящем материале и не допускайте прямого контакта аккумулятора с металлом. В противном случае будет иметь место повреждение аккумулятора.

5.7 Транспортировка и эксплуатация

- При транспортировки и во время обращения с устройством храните его в упаковке. Упаковка устройства защитит его от физических повреждений.
- Не кладите тяжелые грузы на устройство или упаковку. Возможно повреждение прибора.
- Если устройство уронить, оно может выйти из строя или ему будет нанесен непоправимый ущерб.

6 Проблемы и способы их устранения

ВНИМАНИЕ: Прежде чем обращаться за помощью по ремонту в сервисный центр, проверьте следующее.

НЕИСПРАВНОСТЬ	ВЕРОЯТНЫЕ ПРИЧИНЫ	СПОСОБ УСТРАНЕНИЯ
Не работает	Аккумулятор разряжен.	Зарядите его.
	Батарея может быть не вставлена.	Снимите аккумулятор и установите его снова.
	Вакуумное соединение заблокировано.	Отделите корпус устройства (10), щетку (8) и палочку (6). Осмотрите и очистите места соединения.
Снижена мощность всасывания.	Пылесборник (11) заполнен.	Очистите пылесборник (11) и фильтр.
	Возможно, подошел срок очистки фильтров.	Очистите фильтр.
	Фильтры могут деформироваться в результате эксплуатации и наступления срока их замены.	Чтобы приобрести новый фильтр, обратитесь в службу поддержки покупателей.
	Фильтр для мелкодисперсной пыли загрязнен.	Очистите фильтры и зарядите прибор.
	Волосы и подобные материалы могли запутаться на вращающемся валике турбощетки (8).	Очистите валик турбощетки.
Мотор издает неприятный шум.	Вакуумное соединение заблокировано.	Отделите корпус устройства (10), щетку (8) и трубу (6). Осмотрите и очистите места соединения.
	Что-то могло застрять между пылесборником и фильтром.	Откройте пылесборник и осмотрите зону фильтра.
Не удается зарядить пылесос.	Пылесос не установлен в зарядную док-станцию (15).	Установите пылесос в зарядную док-станцию (15). Убедитесь, что он установлен правильно. Проверьте подключение провода.

6 Проблемы и способы их устранения

Работает очень короткое время после зарядки.	Не заряжается на соответствующий период работы.	Заряжайте 4-5 часов по инструкции.
	Поролоновый фильтр на входе в двигатель загрязнен.	Очистите фильтры и зарядите прибор.
	Срок службы батареи ухудшился.	Обратитесь в службу поддержки покупателей, чтобы приобрести новую батарею.
Цветовой указатель на дисплее горит красным.	Ваше устройство скоро разрядится.	Зарядите его.
На дисплее отображается анимация, показывающая, что щетка замусорена, и прибор прекратил работу.	Волосы и подобные материалы могли запутаться на вращающемся валике турбощетки (8).	Очистите валик турбощетки.
На экране отображается анимация, показывающая, что вакуумный резервуар замусорен, и прибор прекратил работу.	Возникла закупорка вакуумного канала.	Удалите засоры.
На экране отображается анимация, показывающая, что фильтр замусорен, и прибор прекратил работу.	Фильтры слишком запылены.	Очистите фильтр для мелкодисперсной пыли и фильтр предварительной очистки.
Во время эксплуатации прибор перестал работать. Когда устройство подключено для зарядки, на экране отображен экран зарядки. Но процент заряда батареи не меняется.	Аккумулятор неисправен.	Свяжитесь со службой поддержки покупателей.
Устройство перестало работать, и на экране не отображается анимация с предупреждением.	Возможно батарея перегрета.	Подождите, пока устройство остынет, и попробуйте снова запустить его.
Во время зарядки 1 светодиод на устройстве быстро мигает красным, а процент заряда батареи на дисплее не меняется.	Есть вероятность, что вы случайно подключили адаптер другого устройства, и, таким образом, зарядный ток слишком велик.	Используйте подходящий адаптер.

6 Проблемы и способы их устранения

Во время зарядки 1 светодиод на устройстве быстро мигает красным, а процент заряда батареи на дисплее не меняется.	Аккумулятор нагрелся больше, чем ожидалось.	Свяжитесь со службой поддержки покупателей.
Во время зарядки 1 светодиодный индикатор на устройстве мигает попеременно красным и белым цветом, а процент заряда батареи на дисплее не отображается как 00%.	Корпус (10) неправильно установлен на зарядную док-станцию (15). Либо аккумулятор неправильно установлен в корпус прибора.	Снимите адаптер (19) с зарядной док-станции (15) и снимите корпус (10) с зарядной док-станции. Убедитесь, что аккумулятор установлен на корпусе в правильном положении. Снова установите корпус (10) на зарядную док-станцию, и затем снова подключите адаптер к зарядной док-станции.
Из воздуховыпускного отверстия появляется неприятный запах (небольшая влажность, пыль, запах пластика).	Вы покупали прибор в течение последних 3 месяцев?	Это нормально, что неприятный запах (легкий запах пластика) появляется в течение 3 месяцев после покупки.
	Пылесборник (11) и фильтры не очищаются должным образом.	Очистите пылесборник (11) и фильтры.
	Фильтры были установлены влажными после их промывки.	Снимите фильтры и убедитесь, что они высохли, прежде чем устанавливать их в прибор.
	Фильтры могут деформироваться в зависимости от частоты эксплуатации и в случае наступления срока их замены.	Чтобы приобрести новый фильтр, обратитесь в службу поддержки покупателей.

Производитель: “Arçelik A.S.”
Karaağaç Caddesi No: 2-6 Sütlüce, 34445, Турция

Сделано в Китае

Импортер на территории РФ: ООО «БЕКО»
Юридический адрес: 601021 Россия, Владимирская обл., Киржачский р-н, дер. Федоровское, ул. Сельская, д. 49

Дата изготовления включена в серийный номер, указанный на этикетке, расположенной на продукте, следующим образом:
Первые две цифры серийного номера обозначают год выпуска, а вторые две – месяц.
Например, «10-05-100001» означает, что продукт был произведен в мае 2010 года.

Действует только на территории РФ / Valid for Russian Federation only

GRUNDIG

ГАРАНТИЯ 2 ГОДА

Адрес: 109004, Россия, Москва, ул. Станиславского, д21, стр 1. https://grundig.ru/
Телефон горячей линии 8-800-200-23-56 (Звонок бесплатный на всей территории России)

Гарантийный талон серия RUS №

Модель ..... **Серийный номер** .....

Дата продажи .....
Компания .....
Подпись продавца .....

ПЕЧАТЬ

Дата установки .....
Компания .....
Подпись мастера .....

ПЕЧАТЬ

Покупатель ..... **Телефон** .....
Фамилия, Имя, Отчество

Изделие проверялось в присутствии покупателя;
Покупатель с условиями гарантии ознакомлен .....
Подпись Покупателя

Отрывные купоны гарантийного талона являются средством отчетности о выполнении сервисным центром гарантийных работ. Купон изымается из гарантийного талона после удовлетворения Ваших претензий.

GRUNDIG

серия **RUS** №

Дата продажи .....

.....
ПЕЧАТЬ МАГАЗИНА

3

ГАРАНТИЯ 2 ГОДА

GRUNDIG

серия **RUS** №

Дата продажи .....

.....
ПЕЧАТЬ МАГАЗИНА

2

ГАРАНТИЯ 2 ГОДА

GRUNDIG

серия **RUS** №

Дата продажи .....

.....
ПЕЧАТЬ МАГАЗИНА

1

ГАРАНТИЯ 2 ГОДА

Beko Grundig Deutschland GmbH
Rahmannstraße 3
65760 Eschborn

www.grundig.com *

* для потребителей на территории Евросоюза