Инструкция по эксплуатации

Quality, Design and Innovation

home.liebherr.com/fridge-manuals

LIEBHERR

Содержание

1 Основные отличительные особенности устройства..... 3
1.1 Комплект поставки..... 3
1.2 Обзор устройства и оснащения..... 3
AutoDoor..... 3
1.4 SmartDevice..... 4
1.5 Область применения устройства..... 4
1.6 Декларация соответствия..... 5
1.7 Материалы SVHC согласно регламенту REACH... 5
1.8 База данных EPREL..... 5

2 Общие указания по безопасности..... 5

3 Ввод в работу..... 7
3.1 Включение устройства..... 7
3.2 Вставка оснащения..... 7

4 Управление пищевыми продуктами..... 8
4.1 Хранение продуктов..... 8
4.2 Сроки хранения..... 8

5 Экономия электроэнергии..... 9

6 Управление..... 9
6.1 Элементы управления и индикации..... 9
6.1.1 Индикация Status..... 9
6.1.2 Навигация..... 9
6.1.3 Символы индикации..... 9
6.2 Логика управления..... 10
6.2.1 Активация / деактивация функции..... 10
6.2.2 Выбор значения функции..... 10
6.2.3 Активация / деактивация настройки..... 10
6.2.4 Выбор значения настройки..... 10
6.2.5 Вызов меню клиента..... 10
6.3 Функции..... 11
Выключение устройства..... 11
Беспроводная локальная сеть..... 11
Температура..... 12
AutoDoor..... 12
SuperFrost..... 14
PartyMode..... 14
SabbathMode..... 14
EnergySaver..... 15
IceMaker / MaxIce..... 15
Кубики льда..... 16
TubeClean..... 17
Яркость дисплея..... 17
Сигнал открытой двери..... 17
Блокировка ввода..... 17
Язык..... 17
Информация..... 17
Напоминание..... 17
Сброс..... 17
6.4 Сообщения об ошибках..... 17
6.4.1 Предупреждения..... 18
6.4.2 Сообщения..... 18
6.4.3 Демонстрационный режим..... 18

7 Оснащение..... 19
7.1 Выдвижные ящики..... 19
7.2 Выдвижная панель с IceTower..... 20
7.3 Стеклянные пластины..... 22
7.4 IceMaker..... 23
7.5 VarioSpace..... 23
7.6 Принадлежности..... 23

8 Уход..... 23
8.1 Разборка/сборка выдвижных систем..... 23
8.2 Размораживание устройства..... 26
8.3 Чистка устройства..... 26

9 Поддержка клиентов..... 26
9.1 Технические данные..... 26
9.2 Рабочие шумы..... 27
9.3 Техническая неисправность..... 28
9.4 Сервисная служба..... 30
9.5 Заводская табличка..... 30

10 Отключение..... 30

11 Утилизация..... 30
11.1 Подготовка устройства к утилизации..... 30
11.2 Экологичная утилизация устройства..... 30

12 Информация об изготовителе..... 31

Изготовитель постоянно работает над дальнейшим развитием всех типов и моделей. Поэтому мы рассчитываем на понимание в том, что мы оставляем за собой право изменять форму, оборудование и технику.

Символ	Расшифровка
	**Прочтите руководство** Чтобы познакомиться со всеми полезными возможностями данного нового устройства, пожалуйста, прочитайте внимательно указания в этом руководстве.
	**Полная версия руководства в Интернете** Подробное руководство можно найти в сети Интернет, отсканировав QR-код на внешней стороне данного руководства или введя сервисный номер на странице **home.liebherr.com/fridge-manuals**. Сервисный номер указан на заводской табличке: 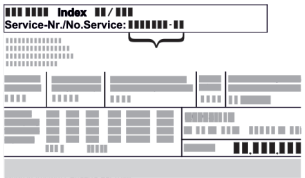 *Fig.* Примерное отображение

Символ	Расшифровка
	Проверьте устройство Проверить все детали на повреждения при транспортировке. В случае замечаний обратитесь к своему дилеру или в сервисную службу.
	Отклонения Данное руководство действительно для множества моделей, поэтому для конкретной модели возможны некоторые отклонения. Разделы, относящиеся только к определенным устройствам, помечены знаком "звездочка" (*).
	Указания к действиям и результаты действий Указания к действиям обозначены знаком ▶. Результаты действий обозначены знаком ▷.
	Видеоролики Видеоролики об устройствах доступны на YouTube-канале компании Liebherr-Hausgeräte.

Данная инструкция по эксплуатации относится к:

SIFNAe	5188

Указание
Если в обозначении устройства содержится N, то речь идет об устройстве с системой NoFrost.

1 Основные отличительные особенности устройства

1.1 Комплект поставки

Проверить все детали на повреждения при транспортировке. Обратитесь в случае замечаний к своему дилеру или в сервисную службу (см. 9.4 Сервисная служба) .

Поставка состоит из следующих частей:

- Встраиваемая техника
- Оснащение (в зависимости от модели)
- Монтажный материал (в зависимости от модели)
- «Quick Start Guide»
- «Installation Guide»
- Сервисная брошюра

1.2 Обзор устройства и оснащения

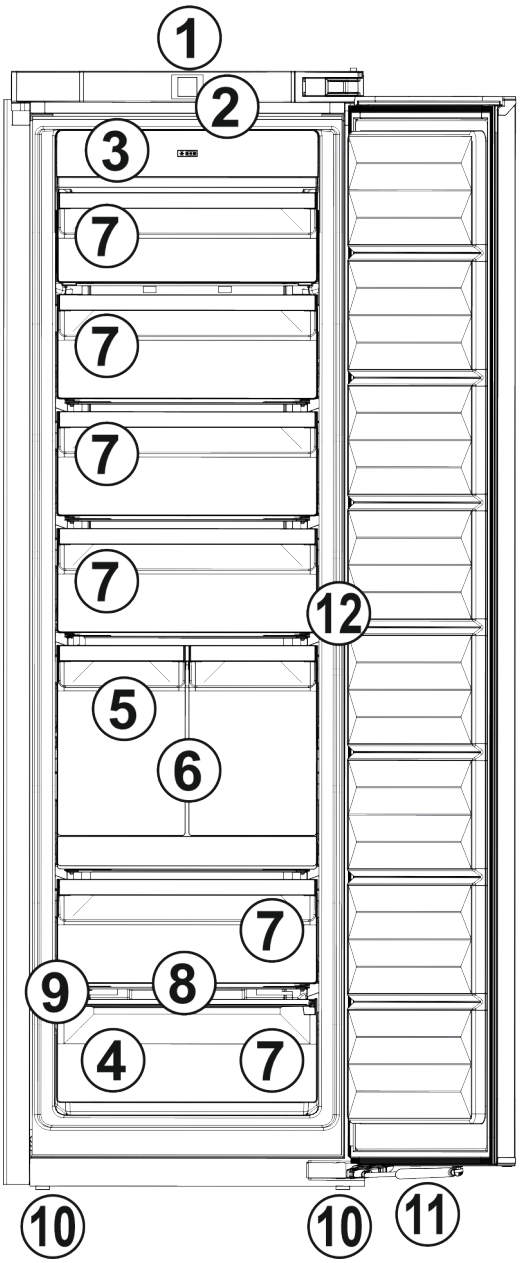

Fig. 1

(1) Элементы контроля и обслуживания
(2) Внутреннее светодиодное освещение
(3) NoFrost
(4) Аккумулятор холода
(5) IceMaker
(6) IceTower
(7) Выдвижные ящики
(8) VarioSpace
(9) Заводская табличка
(10) Установочные опоры
(11) Амортизатор закрытия дверцы
(12) Датчик функции стука

Указание
▶ Полки для хранения, выдвижные ящики или корзины в состоянии поставки расположены для оптимального энергосбережения. Однако изменение расположения вставных элементов, например, полок в холодильной камере, в рамках предусмотренных вариантов не влияет на потребление электроэнергии.

Auto Door

AutoDoor

Устройство оснащено AutoDoor.

Дверь можно открывать различными способами:
- вручную
- по сигналу стука
- с помощью смартфона
- по голосовой команде

	**Сигнал стука** Открытие и закрытие двери осуществляется посредством стука по двери рукой. Конфигурирование сигнала стука выполняется с помощью элементов управления и индикации. Чувствительность сигнала стука можно в любое время изменить.
	**Смартфон** Открытие и закрытие двери осуществляется посредством смартфона. Для этого необходимо установить приложение SmartDevice на смартфоне и подсоединить устройство к беспроводной локальной сети. Все настройки выполняются в приложении SmartDevice.
	**Голосовая команда** Открытие и закрытие двери осуществляется посредством голосовой команды. Для этого необходимо установить приложение SmartDevice на вашем смартфоне, подсоединить устройство к беспроводной локальной сети и использовать подходящий голосовой ассистент. Все настройки выполняются в приложении SmartDevice.



Дальнейшие сведения и обучающие материалы можно найти по ссылке:

home.liebherr.com/faq-autodoor

1.4 SmartDevice

SmartDevice – это решение по подключению вашего морозильного отделения к сети.

Если ваше устройство поддерживает SmartDevice или подготовлено для этого, то можно быстро и просто подключить его к вашей беспроводной локальной сети. С помощью приложения SmartDevice можно обслуживать ваше устройство с мобильного оконечного устройства. Приложение SmartDevice предоставляет в распоряжение дополнительные функции и возможности настройки.

Устройство, поддерживающее SmartDevice:	Ваше устройство оснащено SmartDeviceBox. Чтобы иметь возможность подключить ваше устройство по беспроводной локальной сети, необходимо скачать приложение SmartDevice.



Дополнительные сведения о SmartDevice:	**smartdevice.liebherr.com**

Скачивание приложения SmartDevice:



После установки и конфигурирования приложения SmartDevice можно с помощью приложения SmartDevice и функции устройства WLAN (см. Беспроводная локальная сеть) подключить ваше устройство к беспроводной локальной сети.

Указание
В следующих странах нет возможности применения SmartDeviceBox: Россия, Беларусь, Казахстан. Функция SmartDevice недоступна.

1.5 Область применения устройства

Применение по назначению

Данное устройство предназначено исключительно для охлаждения пищевых продуктов в домашних условиях или условиях, близких к домашним. Сюда относится, например, следующее использование:
- на кухнях частных лиц, в столовых,
- в частных пансионатах, отелях, мотелях и других местах проживания,
- при обеспечении готовым питанием и аналогичных услугах оптовой торговли.

Все другие виды применения являются недопустимыми.

Предсказуемое ненадлежащее использование

Следующее использование запрещается в явном виде:
- Хранение и охлаждение медикаментов, плазмы крови, лабораторных препаратов или аналогичных веществ и продуктов, лежащих в основе директивы по медицинской продукции 2007/47/EG
- Использование во взрывоопасных зонах.

Неправильное использование устройства может привести к повреждению хранящихся изделий или к их порче.

Климатические классы

Устройство предназначено для эксплуатации в ограниченном диапазоне температуры окружающей среды в зависимости от климатического класса. Климатический класс, соответствующий данному устройству, указан на заводской табличке.

Указание

▶ Для обеспечения безупречной работы соблюдать заданную температуру окружающей среды.

Климатический класс	для температуры окружающего воздуха
SN	от 10 °C до 32 °C
N	от 16 °C до 32 °C
ST	от 16 °C до 38 °C
T	от 16 °C до 43 °C
SN-ST	от 10 °C до 38 °C
SN-T	от 10 °C до 43 °C

1.6 Декларация соответствия

Контур хладагента проверен на герметичность. Устройство в установленном состоянии отвечает применимым требованиям по технике безопасности и соответствующим директивам.

Для рынка ЕС:	Устройство соответствует требованиям директивы 2014/53/EU.
Для рынка GB:	Устройство соответствует требованиям Radio Equipment Regulations 2017 SI 2017 No. 1206.

Полный текст декларации соответствия ЕС доступен по следующему интернет-адресу: www.Liebherr.com

1.7 Материалы SVHC согласно регламенту REACH

По приведенной ниже ссылке можно проверить, содержит ли ваше устройство материалы SVHC согласно регламенту REACH: home.liebherr.com/de/deu/de/liebherr-erleben/nachhaltigkeit/umwelt/scip/scip.html

1.8 База данных EPREL

С 1 марта 2021 года информацию о маркировке класса энергопотребления и требованиях по экологическому проектированию электропотребляющей продукции можно найти в Европейской базе данных для продукции, подлежащей энергетической маркировке (EPREL). Эту базу данных можно открыть по ссылке https://eprel.ec.europa.eu/. Здесь нужно ввести идентификатор модели. Данные об идентификаторе модели см. на заводской табличке.

2 Общие указания по безопасности

Тщательно храните данную инструкцию по применению, чтобы в любой момент иметь возможность к ней обратиться.

При передаче устройства вручите следующему владельцу также и инструкцию по применению.

Для надлежащего и безопасного использования устройства тщательно прочтите данную инструкцию по применению перед началом использования устройства. Всегда следуйте содержащимся в ней инструкциям, указаниям по технике безопасности и предупредительным указаниям. Они важны для надежной и безупречной установки и эксплуатации устройства.

Опасности для пользователя:

- Дети, как и лица с ограниченными физическими, сенсорными или умственными способностями, а также не имеющие достаточного опыта или знаний, могут пользоваться устройством только в том случае, если они находятся под присмотром или прошли инструктаж по безопасному использованию устройства и понимают возможные опасности. Детям запрещается играть с устройством. Детям запрещается выполнять очистку и техническое обслуживание, если они находятся без присмотра. Дети возрастом 3-8 лет могут загружать и выгружать устройство. Детей возрастом до 3 лет следует удерживать подальше от устройства, если они не находятся под постоянным присмотром.
- К розетке должен быть обеспечен легкий доступ, чтобы в случае аварии устройство можно было легко отключить от сети. Она должна находиться за областью обратной стороны устройства.
- При отключении от сети всегда беритесь за вилку. Не тяните за кабель.
- В случае неисправности извлеките вилку из розетки или выключите предохранитель.
- Не допускайте повреждения сетевого кабеля. Не используйте устройство с поврежденным сетевым кабелем.
- Ремонтные работы и вмешательства в устройство разрешается выполнять только сервисной службе или другим прошедшим соответствующее обучение специалистам.
- Устанавливайте, подключайте и утилизируйте устройство только в соответствии с указаниями руководства по эксплуатации.
- Эксплуатация устройства разрешается только во встроенном состоянии.
- Изготовитель не отвечает за повреждения, возникшие из-за неправильного подсоединения к водопроводной сети.

Опасность пожара

- Содержащийся в устройстве хладагент (данные на заводской табличке) не опасен для окружающей среды, но является горючим материалом. Вытекающий хладагент может загореться.
  - Не допускайте повреждения трубопроводов контура хладагента.
  - Не пользуйтесь внутри устройства источником искр.
  - Внутри устройства не пользуйтесь электрическими приборами (например, устройства для очистки паром, нагревательные приборы, устройства для приготовления мороженого и т.д.).
  - Если хладагент вытекает: удалите с места утечки источники открытого огня или искр. Хорошо проветрите помещение. Обратитесь в сервисную службу
- Не храните в устройстве взрывоопасные вещества или аэрозольные баллончики с горючими газообразующими средствами, такими как, например, пропан, бутан, пентан и т.д. Соответствующие аэрозольные баллончики можно распознать по надпечатке со сведениями о содержимом или по значку пламени. Случайно выделившиеся газы могут воспламениться при контакте с электрическими узлами.
- Запрещается ставить вблизи устройства горящие свечи, лампы и другие предметы с открытым пламенем, чтобы не вызвать возгорание устройства.
- Алкогольные напитки и другие емкости, содержащие спирт, храните только плотно закрытыми. Случайно вылившийся спирт может воспламениться при контакте с электрическими узлами.

Опасность падения и опрокидывания:

- Не используйте основание устройства, выдвижные ящики, двери и т.п. в качестве подножки или опоры. Это особенно касается детей.

Опасность пищевого отравления:

- Не употребляйте продукты с превышенным сроком хранения.

Опасность обморожения, онемения и появления болезненных ощущений:

- Избегайте продолжительного контакта кожи с холодными поверхностями или охлажденными / замороженными продуктами, либо примите меры защиты, например, наденьте перчатки.

Опасность получения травм и повреждений:

- Горячий пар может нанести вред здоровью. Для оттаивания запрещено использовать электроприборы с нагревательными элементами или подачей пара, открытое пламя или аэрозоли для стимулирования оттаивания.
- Не удалять лет с помощью острых предметов.

Опасность защемления:



Fig. 2

- Не размещайте посторонние предметы и руки в дверном проеме во время закрытия двери.
- При открытии и закрытии двери не касайтесь дверных петель. Можно защемить пальцы.

Опасность повреждения:

Если дверь автоматически закрывается, возникает опасность повреждения открытых выдвижных ящиков и телескопических направляющих.

- Полностью вдвиньте выдвижные ящики, прежде чем дверь автоматически закроется.
- Если выдвижной ящик извлечен: Полностью вдвиньте телескопические направляющие, прежде чем дверь автоматически закроется.

Символы на приборе:



символ может находиться на компрессоре. Он относится к маслу в компрессоре и указывает на следующую опасность: проглатывание и попадание в дыхательные пути может привести к смертельному исходу. Данное указание имеет значение только для утилизации. В обычном режиме работы опасность отсутствует.



Символ находится на компрессоре и обозначает опасность от пожароопасных веществ. Не удаляйте наклейку.

*** Наличие в зависимости от модели и комплектации**



Эта или аналогичная наклейка может располагаться на обратной стороне устройства. На ней указано, что в двери и/или корпусе находятся вакуумные изоляционные панели (VIP) или перлитовые панели. Данное указание имеет значение только для утилизации. Не удаляйте наклейку.

Соблюдайте предупредительные указания и другие специальные указания других глав:

⚠	ОПАСНОСТЬ	обозначает непосредственную опасную ситуацию, которая, если не будет устранена, приведет к смерти или тяжелым травмам.
⚠	ПРЕДУПРЕЖДЕНИЕ	обозначает опасную ситуацию, которая, если не будет устранена, может привести к смерти или тяжелой травме.
⚠	ОСТОРОЖНО	обозначает опасную ситуацию, которая, если не будет устранена, может привести к травмам легкой или средней тяжести.
	ВНИМАНИЕ	обозначает опасную ситуацию, которая, если не будет устранена, может привести к повреждению имущества.
	Указание	обозначает полезные указания и советы.

3 Ввод в работу

3.1 Включение устройства

Убедитесь, что выполнены следующие условия:

- ❑ Устройство встроено и подсоединено согласно инструкции по монтажу.
- ❑ Все клейкие ленты, клейкие и защитные пленки, а также транспортные крепления в и на устройстве удалены.
- ❑ Все рекламные вкладки удалены из выдвижных ящиков.

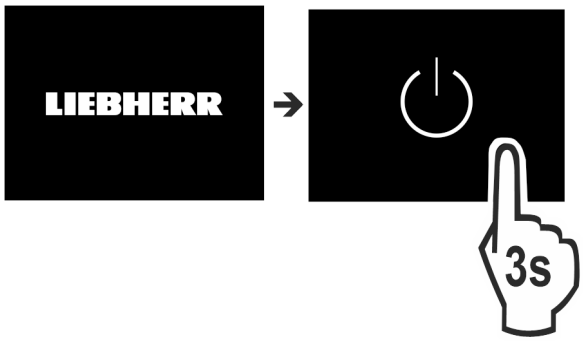

Fig. 3

▶ Включите устройство через дисплей.

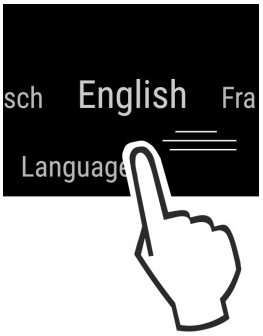

Fig. 4

▶ Выберите язык.

▷ Auto Door Функция AutoDoor появляется автоматически.

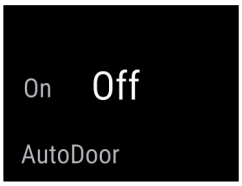

Fig. 5

▶ Активируйте AutoDoor. (см. AutoDoor)

-или-

▶ Не активируйте AutoDoor.

▷ Появляется индикация состояния.

Указание

Если не активировать AutoDoor, то можно будет всегда вручную открыть или закрыть дверь.

Устройство запускается в DemoMode:

Когда устройство запускается в DemoMode, можно деактивировать DemoMode в течение следующих 5 минут.

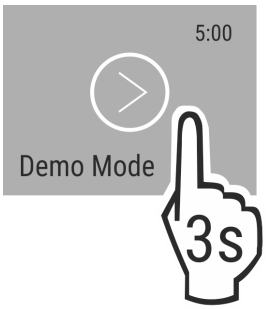

Fig. 6

▶ Нажмите и удерживайте DemoMode в течение 3 секунд.

▷ Функция DemoMode деактивирована.

Указание

Рекомендации производителя:

▶ **Замораживаемые продукты** закладывайте при температуре -18 °C или ниже.

3.2 Вставка оснащения

Указание

Принадлежности можно получить в магазине Liebherr-Hausgeräte по ссылке home.liebherr.com/shop/de/deu/zubehor.html.

▶ Вставить соответствующее оснащение для оптимального использования устройства.

4 Управление пищевыми продуктами

4.1 Хранение продуктов

ПРЕДУПРЕЖДЕНИЕ
Опасность пожара
▶ В области хранения продуктов запрещается использовать электрические приборы, на которые отсутствует прямая рекомендация изготовителя.

Указание
При недостаточной вентиляции потребление электроэнергии повышается, и производительность охлаждения снижается.
▶ Вентиляционная щель всегда должна оставаться свободной.

При хранении пищевых продуктов в принципе учитывать:
❑ Вентиляционные щели на задней стенке открыты.
❑ Вентиляционные щели на вентиляторе открыты.
❑ Пищевые продукты хорошо упакованы.
❑ Сырое мясо или рыба находятся в чистых закрытых емкостях, так чтобы они не прикасались к другим пищевым продуктам или чтобы на них не могла стекать жидкость.
❑ Размещайте пищевые продукты с расстоянием между ними, чтобы воздух мог хорошо циркулировать.

Указание
Несоблюдение этих норм может привести к порче пищевых продуктов.

4.1.1 Морозильное отделение

Здесь поддерживается сухой морозный режим хранения при -18 °C. Морозный климат подходит для хранения свежезамороженных и просто замороженных продуктов в течении нескольких месяцев, для приготовления кубиков льда или замораживания свежих пищевых продуктов.

Замораживание продуктов

Можно в течение 24 часов заморозить столько килограммов свежих продуктов, сколько указано на заводской табличке (см. 9.5 Заводская табличка) у значка Производительность по замораживанию ... кг/24 ч.

Для того, чтобы продукты быстро полностью промерзали, не кладите в упаковку больше следующего количества:

- Фрукты, овощи до 1 кг
- мясо до 2,5 кг

Перед замораживанием соблюдайте:
❑ SuperFrost активируется (см. 6.3 Функции) , если замораживаемый объем превышает прибл. 2 кг.
❑ При малом замораживаемом объеме: SuperFrost активируется приблизительно за 6 часов до этого.
❑ При максимальном замораживаемом объеме: SuperFrost активируется приблизительно за 24 часа до этого.

Сортируйте продукты:

ОСТОРОЖНО
Опасность травмирования осколками стекла!
Бутылки и банки с напитками при заморозке могут взорваться. Это в частности относится к газированным напиткам.
▶ Замораживайте бутылки и банки с напитками только при использовании функции быстрого охлаждения напитков *BottleTimer*.

Для устройств менее 122 см:
При малом замораживаемом объеме:
▶ Распределяйте пищевые продукты в упаковке по всем выдвижным ящикам.
▶ По возможности размещайте пищевые продукты в выдвижном ящике поближе к задней стенке.
При максимальном замораживаемом объеме:
▶ Распределяйте пищевые продукты в упаковке по всем выдвижным ящикам.
▶ По возможности размещайте пищевые продукты в выдвижном ящике поближе к задней стенке.

Для устройств 122 см и более:
При малом замораживаемом объеме:
▶ Распределяйте пищевые продукты в упаковке по всем выдвижным ящикам, но не помещайте пищевые продукты в самый верхний выдвижной ящик.
При максимальном замораживаемом объеме:
▶ Распределяйте пищевые продукты в упаковке по всем выдвижным ящикам.
▶ По возможности размещайте пищевые продукты в выдвижном ящике поближе к задней стенке.

Для всех устройств:
При максимальном замораживаемом объеме:
▶ После того как SuperFrost автоматически деактивируется, положите продукты в выдвижной ящик.

Размораживание продуктов

- в холодильном отделении
- в микроволновой печи
- в духовке/в аэрогриле
- при комнатной температуре

ПРЕДУПРЕЖДЕНИЕ
Опасность пищевого отравления!
▶ Размороженные продукты не замораживайте снова.

▶ Вынимайте из холодильника только такое количество продуктов, которое требуется.
▶ Размороженные продукты подлежат немедленной переработке.

Поднос для замораживания

С помощью подноса можно замораживать ягоды, травы, овощи и другие мелкие продукты так, чтобы они не смерзались. Замороженные продукты практически сохраняют свою форму, в дальнейшем легче делить их на порции.

Кроме того, на подносе для замораживания могут быть размещены аккумуляторы холода так, что они будут занимать мало места.
▶ Распределять пищевые продукты не запакованными на подносе для замораживания с расстоянием между ними.

4.2 Сроки хранения

Указанные сроки хранения являются ориентировочными.

Для продуктов с указанием минимального срока хранения всегда действует указанная на упаковке дата.

Ориентировочными значениями для сроков хранения различных продуктов могут быть		
Пищевой лед	при -18 °C	от 2 до 6 месяцев
Колбаса, ветчина	при -18 °C	от 2 до 3 месяцев
Хлеб, выпечка	при -18 °C	от 2 до 6 месяцев
Дичь, свинина	при -18 °C	от 6 до 9 месяцев
Рыба, жирная	при -18 °C	от 2 до 6 месяцев
Рыба, постная	при -18 °C	от 6 до 8 месяцев
Сыр	при -18 °C	от 2 до 6 месяцев
Птица, говядина	при -18 °C	от 6 до 12 месяцев
Фрукты, овощи	при -18 °C	от 6 до 12 месяцев

5 Экономия электроэнергии

- Всегда следите за хорошим притоком и оттоком воздуха. Не закрывайте вентиляционные отверстия / решетки.
- Вентиляционный воздушный зазор должен всегда оставаться открытым.
- Избегайте монтажа устройства в зоне прямых солнечных лучей, рядом с плитой, системой отопления и т. п.
- Потребление электроэнергии зависит от условий в месте установки, например, от температуры окружающей среды (см. 1.5 Область применения устройства) . При более высокой температуре окружающей среды потребление электроэнергии может вырасти.
- Открывайте устройство на предельно короткое время.
- Чем ниже заданная температура, тем больше потребление электроэнергии.
- Храните все продукты хорошо запакованными и закрытыми. Это поможет избежать образования инея.
- Закладка тёплых блюд: сначала дайте им остыть до комнатной температуры.

6 Управление

6.1 Элементы управления и индикации

Дисплей позволяет осуществить быстрый обзор настройки температуры и состояния функций и настроек. Выберите или настройте функции путем активации/деактивации или выбора значения.

6.1.1 Индикация Status

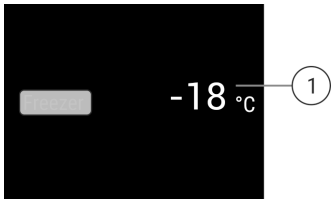

Fig. 7
(1) Индикация температуры

Индикация Status показывает настроенные температуры и является исходной индикацией. Начиная с нее осуществляется навигация к функциям и настройкам.

6.1.2 Навигация

Доступ к отдельным функциям осуществляется посредством навигации в меню. После подтверждения функции или настройки раздается звуковой сигнал. Если выбор не происходит за 10 секунд, индикация сменяется на индикацию Status.

Навигация	Описание
	**Кратковременное касание** Активация / деактивация функции. Подтверждение выбора. Открытие подменю.
	**Длительное касание в течении 3 секунд** Активация / деактивация функции. На дисплее появится поднимающаяся/опускающаяся полоса. Подтверждение выбора. Сброс устройства/значений на заводские настройки. Включение/выключение устройства.
	**Смахивание** Навигация по меню. Поиск значений.
	**Кратковременное касание символа возврата** Индикация возвращается на один уровень назад.
Отсутствие каких-либо действий в течении 10 секунд	Индикация переключается на индикацию Status.

6.1.3 Символы индикации

Символы индикации дают представление о текущем состоянии устройства.

Символ	Состояние устройства
	**Режим готовности к работе (Standby)** Устройство или температурная зона выключены.
	**Мигающее число** Устройство работает. Температура мигает, пока не будет достигнуто настроенное значение.
	**Мигающий символ** Устройство работает. Предпринимается настройка.

6.2 Логика управления

6.2.1 Активация / деактивация функции

Можно активировать / деактивировать следующие функции:

Символ	Функция
	SuperFrost[x]
	IceMaker и MaxIce[x]
	PartyMode[x]
	EnergySaver
	AutoDoor

[x] Если функция активна, устройство работает с увеличенной мощностью. Из-за этого громкость рабочих шумов устройства может временно усилиться, а потребление электроэнергии увеличится.

▶ В индикации смахивайте влево, пока не появится индикация функции.
▶ Подтвердите выбранную функцию путем краткого касания.
▷ Раздастся звуковой сигнал подтверждения.
▷ В меню появится состояние.
▷ Функция активирована / деактивирована.

6.2.2 Выбор значения функции

Для следующих функций можно настроить значение в подменю:

Символ	Функция
	Настройка температуры Включение/выключение устройства

▶ В индикации смахивайте влево, пока не появится индикация функции.
▶ Подтвердите выбранную функцию путем краткого касания.
▶ Путем смахивания выберите в индикации значение настройки.
▶ Подтвердите выбранное значение путем краткого касания.

6.2.3 Активация / деактивация настройки

Можно активировать / деактивировать следующие настройки:

Символ	Настройка
	WiFi[1]
	Блокировка ввода[2]
	SabbathMode[2]
	Напоминания[1]
	Сброс[2]
	Выключение [2]

▶ В индикации смахивайте влево, пока не появится индикация настроек .
▶ Подтвердите настройки касанием.
▶ Смахивайте, пока не появится индикация требуемой настройки.

[1] **Активация настройки (короткое нажатие)**
▶ Для подтверждения выполните краткое касание.
▷ Раздастся звуковой сигнал подтверждения.
▷ В меню появится состояние.
▷ Настройка активирована / деактивирована.

[2] **Активация настройки (длинное нажатие)**
▶ Для подтверждения нажмите и удерживайте выбор в течение 3 секунд.
▷ Раздастся звуковой сигнал подтверждения.
▷ В меню появится состояние.
▷ Дисплей сменится.

6.2.4 Выбор значения настройки

Для следующих настроек можно настроить значение в подменю:

Символ	Настройки
	Яркость
	Сигнал открытой двери
	Язык

▶ В индикации смахивайте влево, пока не появится индикация настроек .
▶ Подтвердите настройки касанием.
▶ Смахивайте, пока не появится индикация требуемой настройки.
▶ Для подтверждения выполните краткое касание.
▶ Путем смахивания выберите в индикации требуемое значение настройки.
▶ Для подтверждения выполните краткое касание.
▷ Раздастся звуковой сигнал подтверждения.
▷ В подменю ненадолго появится состояние.
▷ Дисплей переключается обратно в меню.

6.2.5 Вызов меню клиента

В меню клиента можно вызвать следующие настройки:

Символ	Функция
	TubeClean[2]
	Кубики льда[1]

*** Наличие в зависимости от модели и комплектации**

Символ	Функция
	Software

▶ Прокрутите индикацию на дисплее влево, пока не появятся настройки .
▶ Коснитесь настроек.
▷ Появится подменю.
▶ Прокрутите индикацию на дисплее влево, пока не появятся информация об устройстве .
▶ Нажимайте в течение 3 с.
▷ Появится меню для ввода числового кода.
▶ Введите числовой код 151.
▷ Появится меню клиента.
▶ Прокрутите индикацию на дисплее влево, пока не появится требуемая настройка.

[1] **Выбор значения**
▶ Для подтверждения выполните краткое касание.
▷ Раздастся звуковой сигнал подтверждения.
▷ На дисплее ненадолго появится состояние.
▷ Дисплей переключается обратно в меню.

[2] **Активация настройки**
▶ Для подтверждения нажмите и удерживайте индикацию в течение 3 секунд.
▷ Раздастся звуковой сигнал подтверждения.
▷ На дисплее появится состояние.
▷ Символ мигает, пока устройство работает.

6.3 Функции

Выключение устройства

Данная настройка позволяет выключить все устройство.

Выключение всего устройства

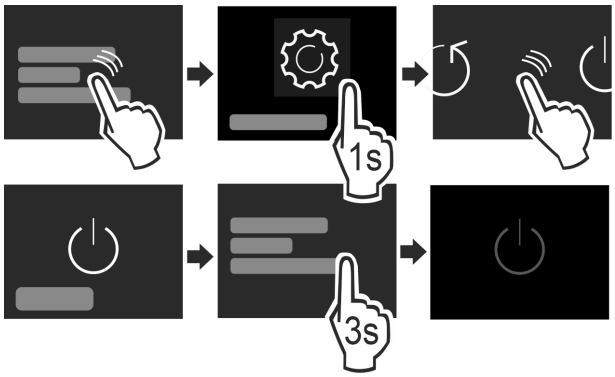

Fig. 8

▶ Деактивировать IceMaker .
▶ Активировать / деактивировать (см. 6.2 Логика управления) .
▷ Деактивировано: Дисплей гаснет.

Беспроводная локальная сеть

Эта функция позволит подключить ваше устройство к беспроводной локальной сети. Затем можно будет управлять устройством через приложение SmartDevice на мобильном оконечном устройстве. С помощью этой функции можно также снова отключить или сбросить подключение по беспроводной локальной сети. Чтобы подключить ваше устройство по беспроводной локальной сети, требуется SmartDeviceBox. Дальнейшие сведения о SmartDeviceBox и об использовании приложения SmartDevice: (см. 1.4 SmartDevice)

Указание
В следующих странах нет возможности применения SmartDeviceBox: Россия, Беларусь, Казахстан. Функция SmartDevice недоступна.

Установка соединения по беспроводной локальной сети

Убедитесь, что выполнены следующие исходные условия:
❑ Приложение SmartDevice установлено (см. apps.home.liebherr.com).
❑ Процесс регистрации в приложении SmartDevice завершен.

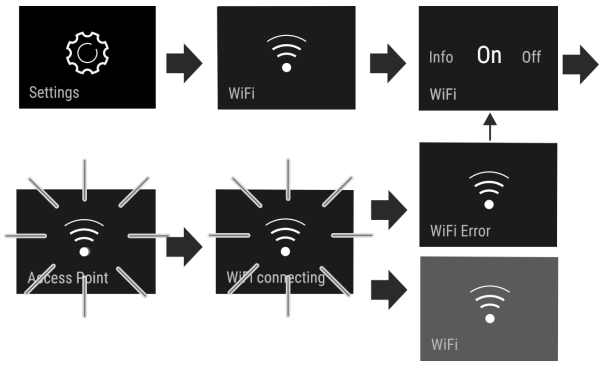

Fig. 9

▶ Активируйте настройку. (см. 6.2 Логика управления)
▷ Соединение устанавливается: появляется Connecting. Символ мигает.
▷ Соединение установлено: появляется WiFi, индикация становится синей.
▷ Не удалось установить соединение: Появляется WiFi Error.

Отключение соединения по беспроводной локальной сети

▶ Деактивируйте настройку. (см. 6.2 Логика управления)

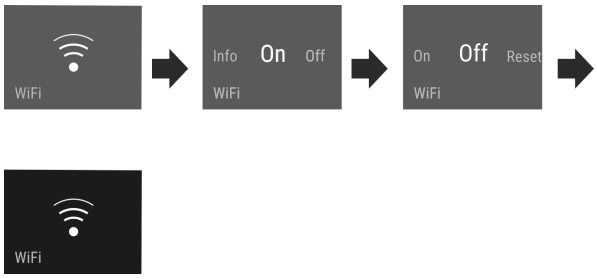

Fig. 10

▷ Соединение прервано: Символ отображается непрерывно.

Сброс соединения по беспроводной локальной сети

▶ Сбросьте настройки. (см. 6.2 Логика управления)

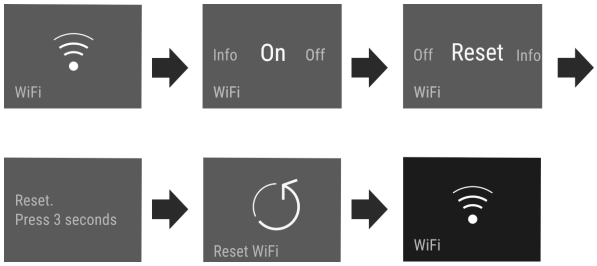

Fig. 11

▷ Соединение и другие настройки будут сброшены до состояния поставки.

Температура

Температура зависит от следующих факторов:
- частота открытия двери
- длительность открытия двери
- температура в помещении на месте установки
- вид, температура и количество продуктов

Морозильная камера	Рекомендуемая настройка
-18 °C	-18 °C

Настройка температуры

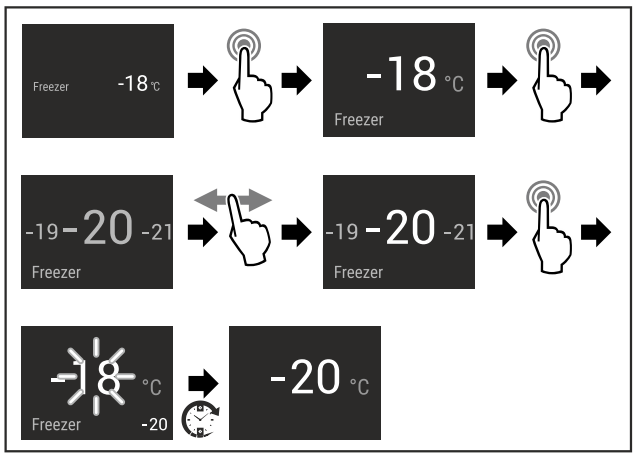

Fig. 12

▶ Выполните шаги действия.
▷ Температура настроена.

AutoDoor

Эта функция позволяет активировать и сконфигурировать AutoDoor при вводе устройства в эксплуатацию или позже. Если AutoDoor уже было активировано и сконфигурировано, то данная функция позволит деактивировать AutoDoor. Кроме того, с помощью этой функции можно сконфигурировать угол открытия двери.

При активации AutoDoor можно открывать дверь различными способами:
- по сигналу стука
- с помощью смартфона
- по голосовой команде

Указание
Если не активировать AutoDoor, то можно будет всегда вручную открыть или закрыть дверь.

Первоначальные активация и конфигурирование AutoDoor

AutoDoor впервые активируется и конфигурируется или непосредственно при **вводе устройства в эксплуатацию**, или позже.

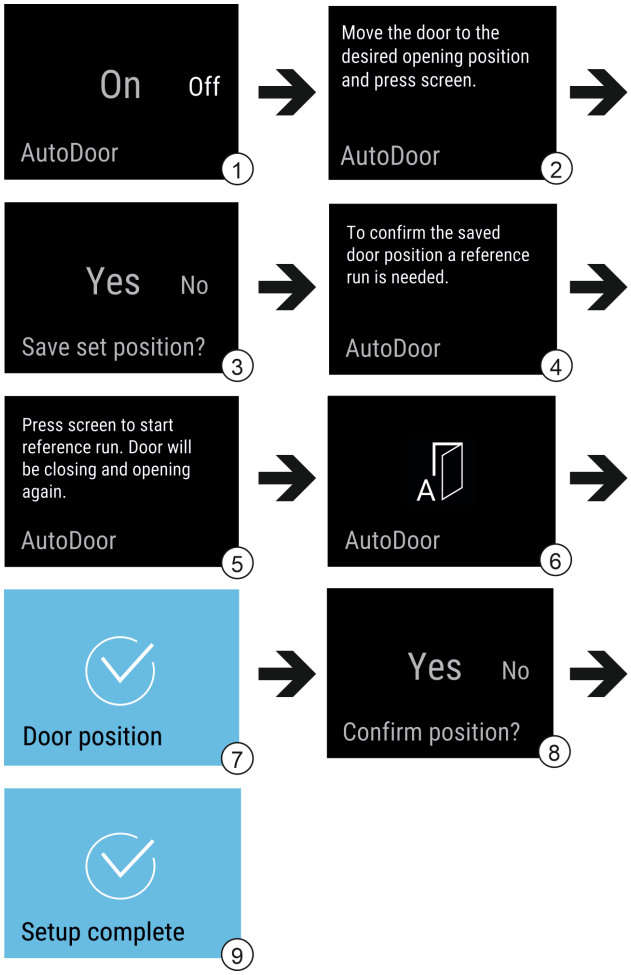

Fig. 13 Примерное представление индикаций на английском языке

▶ Активируйте AutoDoor: смахните индикацию на дисплее на On. *Fig. 13 (1)*
▶ Нажмите и удерживайте индикацию на дисплее в течение 3 секунд. *Fig. 13 (1)*
▶ Сконфигурируйте угол открытия двери: откройте дверь минимум на 70°. *Fig. 13 (2)*
▶ Убедитесь, что дверь не касается соседних предметов мебели или стен.
▶ Подтвердите угол открытия двери: коснитесь сообщения на двери. *Fig. 13 (3)*

ОСТОРОЖНО
Опасность травмирования вследствие автоматического открытия и закрытия двери!
▶ Не перекрывайте область открытия двери.
▶ Не беритесь рукой за петли.
▶ Не блокируйте дверь.

ВНИМАНИЕ
Повреждение выдвижных ящиков и телескопических направляющих в результате автоматического закрытия двери!
▶ Перед закрытием двери: Полностью вдвиньте выдвижные ящики.
▶ Если перед закрытием двери был извлечен выдвижной ящик: Полностью задвиньте телескопические направляющие.



Fig. 14

▶ Запустите возврат в исходное положение: коснитесь дисплея. *Fig. 13 (5)*
▷ Возврат в исходное положение запустится.
▷ Дисплей мигает. *Fig. 13 (6)*
▷ Возврат в исходное положение произведен успешно: Дисплей на 2 секунды становится синим. *Fig. 13 (7)*
▷ Раздастся сигнал подтверждения.
▶ Подтвердите угол открытия двери. *Fig. 13 (8)*
▷ Дисплей станет синим. *Fig. 13 (9)*
▷ Раздастся сигнал подтверждения.
▷ Наладка завершена.
▷ Дверь можно открыть посредством сигнала стука.

Деактивация и активация AutoDoor

Активация и конфигурирование AutoDoor уже были произведены. Требуется деактивировать и активировать AutoDoor.

Деактивация AutoDoor

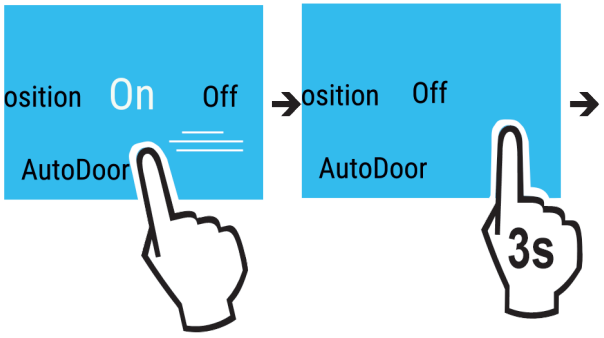

Fig. 15

▶ Выберите функцию AutoDoor.
▶ Смахните индикацию на дисплее на Off.
▶ Нажмите и удерживайте индикацию на дисплее в течение 3 секунд.
▷ Функция AutoDoor деактивирована.
▷ Дверь можно открыть вручную.

Активация AutoDoor

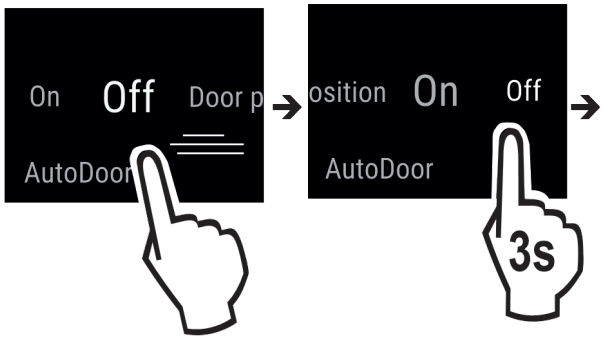

Fig. 16

▶ Выберите функцию AutoDoor.
▶ Смахните индикацию на дисплее на ON.
▶ Нажмите и удерживайте индикацию на дисплее в течение 3 секунд.
▷ Функция AutoDoor активирована.
▷ Дверь можно открыть посредством сигнала стука.
▷ Настроенный ранее угол открытия двери по-прежнему сохранен.

Изменение угла открытия двери

Угол открытия двери уже был сконфигурирован, и требуется его изменить.

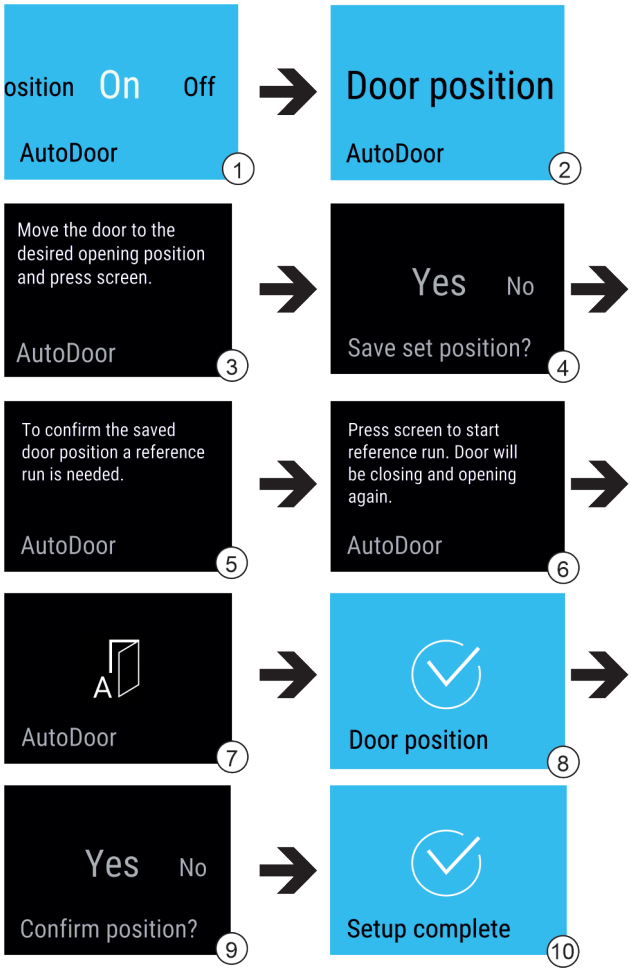

Fig. 17

▶ Выберите функцию AutoDoor. *Fig. 17 (1)*
▶ Смахивайте индикацию на дисплее, пока не появится Door position. *Fig. 17 (2)*
▶ Anzeige antippen.
▶ Сконфигурируйте угол открытия двери: откройте дверь минимум на 70°. *Fig. 17 (3)*
▶ Убедитесь, что дверь не касается соседних предметов мебели или стен.
▶ Подтвердите угол открытия двери: коснитесь сообщения на двери. *Fig. 17 (4)*

ОСТОРОЖНО

Опасность травмирования вследствие автоматического открытия и закрытия двери!

▶ Не перекрывайте область открытия двери.
▶ Не беритесь рукой за петли.
▶ Не блокируйте дверь.

ВНИМАНИЕ
Повреждение выдвижных ящиков и телескопических направляющих в результате автоматического закрытия двери!
- ▶ Перед закрытием двери: Полностью вдвиньте выдвижные ящики.
- ▶ Если перед закрытием двери был извлечен выдвижной ящик: Полностью задвиньте телескопические направляющие.



Fig. 18

- ▶ Запустите возврат в исходное положение: коснитесь дисплея. *Fig. 17 (6)*
- ▷ Возврат в исходное положение запустится.
- ▷ Дисплей мигает. *Fig. 17 (7)*
- ▷ Возврат в исходное положение произведен успешно: Дисплей на 2 секунды становится синим. *Fig. 17 (8)*
- ▷ Раздастся сигнал подтверждения.
- ▶ Подтвердите угол открытия двери. *Fig. 17 (9)*
- ▷ Дисплей станет синим. *Fig. 17 (10)*
- ▷ Раздастся сигнал подтверждения.
- ▷ Угол открытия двери сконфигурирован.

Использование AutoDoor со смартфоном

Требуется использовать смартфон для открытия и закрытия.
- ▶ Активируйте и сконфигурируйте AutoDoor. (см. Первоначальные активация и конфигурирование AutoDoor)
- ▶ Установите приложение SmartDevice на смартфоне.
- ▶ Выполните соединение по беспроводной локальной сети на устройстве.
- ▶ Зарегистрируйте устройство в приложении SmartDevice: Следуйте инструкциям в приложении SmartDevice.
- ▷ Дверь в дополнение к сигналу стука можно открыть посредством смартфона.

Использование AutoDoor с голосовой командой

Для открытия и закрытия можно использовать голосовую команду.
- ▶ Активируйте и сконфигурируйте AutoDoor. (см. Первоначальные активация и конфигурирование AutoDoor)
- ▶ Установите приложение SmartDevice на смартфоне.
- ▶ Выполните соединение по беспроводной локальной сети на устройстве.
- ▶ Зарегистрируйте устройство в приложении SmartDevice: Следуйте инструкциям в приложении SmartDevice.
- ▶ Установите голосовой ассистент.
- ▷ Дверь в дополнение к сигналу стука можно открыть посредством голосового ассистента.

Дальнейшие сведения и обучающие материалы можно найти по ссылке:
home.liebherr.com/faq-autodoor

SuperFrost

С помощью данной функции происходит переключение на максимальную мощность замораживания. Таким образом достигаются более низкие температуры замораживания.

Применение:
- Замораживание более 2 кг свежих пищевых продуктов ежедневно.
- Быстрое полное промораживание свежих продуктов до сердцевины.
- Увеличение запасов холода в хранящихся замороженных продуктах, пока устройство не разморозится.

Активация / деактивация функции

При малом замораживаемом объеме:
- ▶ активируйте за 6 часов до применения.

При максимальном замораживаемом объеме:
- ▶ активируйте за 24 часов до применения.
- ▶ Активировать / деактивировать (см. 6.2 Логика управления) .

-или-
- ▶ Активируйте / деактивируйте через приложение SmartDevice.

Деактивация функции происходит автоматически. Затем устройство продолжает работу в обычном режиме. Температура устанавливается на настроенное значение.

PartyMode

Данная функция предлагает набор специальных функций и настроек, полезных во время проведения вечеринки.

Происходит активация следующих функций:
- *SuperFrost*
- *IceMaker* и *MaxIce*

Все функции могут быть настроены гибко и индивидуальным образом. Изменения отменяются, когда функция деактивируется.

Активация / деактивация функции
- ▶ Активировать / деактивировать (см. 6.2 Логика управления) .
- ▷ Активировано: Все функции активированы одновременно.
- ▷ Деактивировано: Выполняется возврат к настроенным ранее температурам.

По истечении 24 часов функция деактивируется автоматически.

SabbathMode

При помощи этой функции можно активировать или деактивировать режим SabbathMode. При активации данной функции происходит отключение некоторых электронных функций. Благодаря этому ваше устройство выполняет требования в такие еврейские праздничные дни, как, например, Шаббат, и соответствует сертификации кошерности STAR-K.

*** Наличие в зависимости от модели и комплектации**

Состояние устройства при активном режиме SabbathMode
Индикация статуса непрерывно показывает SabbathMode.
Все функции на дисплее, за исключением **функции деактивации SabbathMode** являются заблокированными.
Активные функции остаются активными.
Дисплей продолжает светится при закрытии дверцы.
Внутреннее освещение деактивировано.
Напоминания не выполняются. Заданный интервал времени останавливается.
Напоминания и предупреждения не отображаются.
Сигнал открытой двери не выдается.
Сигнал неправильной температуры отсутствует.
IceMaker не работает.
Цикл оттаивания работает только в предварительно заданный период времени без учета пользования устройством.
После сбоя электропитания устройство возвращается в режим SabbathMode.

Состояние устройства

Указание
Данное устройство имеет сертификат «Institute for Science and Halacha» (Института науки и Галаха). (www.machonhalacha.co.il)

Список сертифицированных по STAR-K устройств можно найти по ссылке www.star-k.org/appliances.

Активация SabbathMode

ПРЕДУПРЕЖДЕНИЕ
Опасность отравления испорченными продуктами питания!
Если был активирован режим SabbathMode и произошел сбой электропитания, то на индикации статуса не будет сообщения о сбое электропитания. После восстановления электропитания устройство продолжит работать в режиме SabbathMode. В результате перебоя электропитания продукты питания могут испортиться, вызвав пищевое отравление.
После сбоя электропитания:
▶ Не следует употреблять пищевые продукты, которые были замерзшими и растаяли.

▶ Вызовите меню настройки. (см. 6.2 Логика управления)
▶ Смахивайте влево или вправо, пока не появится индикация соответствующей функции.

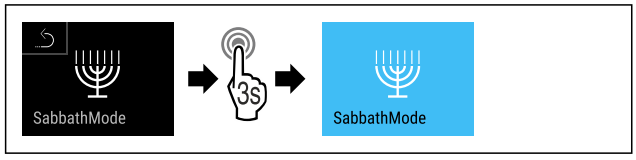

Fig. 19
▶ Выполните шаги действия (см. Fig. 1769) .
▷ Функция SabbathMode активирована.
▷ Индикация статуса непрерывно показывает SabbathMode.

Деактивация SabbathMode

▶ Вызовите меню настройки. (см. 6.2 Логика управления)
▶ Смахивайте влево или вправо, пока не появится индикация соответствующей функции.

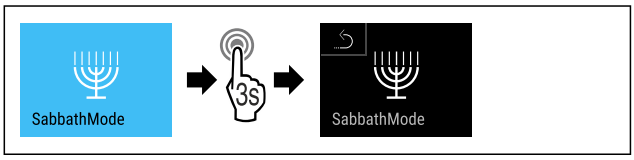

Fig. 20
▶ Выполните шаги действия (см. Fig. 1770) .
▷ Функция SabbathMode деактивирована.

EnergySaver

Эта функция активирует или деактивирует режим экономии энергии. При активации функции потребление электроэнергии снижается, и температура в устройстве повышается на 2 °C. Продукты питания остаются свежими, но их срок годности сокращается.

Температурная зона	Рекомендуемая настройка	Температура при активном EnergySaver
-18 °C	-18 °C	-16 °C

Значения температуры

Активация EnergySaver

▶ Смахивайте влево или вправо, пока не появится индикация соответствующей функции.

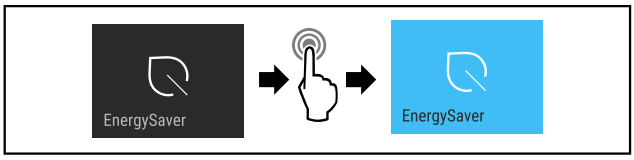

Fig. 21
▶ Выполните шаги действия (см. Fig. 1771) .
▷ Режим экономии энергии активирован.

Деактивация EnergySaver

▶ Смахивайте влево или вправо, пока не появится индикация соответствующей функции.

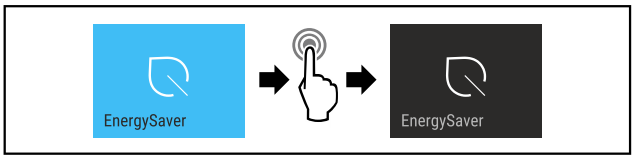

Fig. 22
▶ Выполните шаги действия (см. Fig. 1772) .
▷ Режим экономии энергии деактивирован.

IceMaker / MaxIce

При помощи функции IceMaker можно активировать или деактивировать производство кубиков льда. При помощи функции MaxIce можно увеличить количество кубиков льда IceMaker.

Дополнительная информация о количестве кубиков льда:	(см. 9.1 Технические данные)
Дополнительная информация о размере кубиков льда:	(см. Кубики льда)
Дополнительная информация об очистке линий IceMaker:	(см. TubeClean)

Активация IceMaker

Убедитесь, что выполнены следующие исходные условия:

❑ Подача воды на подключении водопроводной сети установлена. См. руководство по монтажу.
❑ IceMaker введен в эксплуатацию. (см. 7.4 IceMaker)

▶ Смахивайте влево или вправо, пока не появится индикация соответствующей функции.

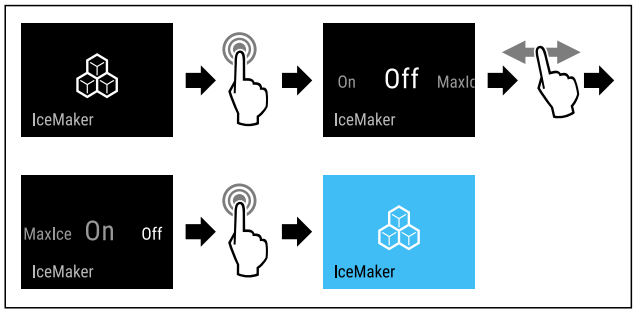

Fig. 23

▶ Выполните шаги действия (см. Fig. 1773) .

-или-

▶ Активируйте при помощи приложения SmartDevice.

▷ Функция IceMaker активирована. Производство первых кубиков льда посредством IceMaker может занять до 24 часов.

Активация IceMaker вместе с MaxIce

Если вы предварительно не активировали функцию IceMaker, убедитесь, что выполнены следующие исходные условия:

❑ Подача воды на подключении водопроводной сети установлена. См. руководство по монтажу.
❑ IceMaker введен в эксплуатацию. (см. 7.4 IceMaker)

▶ Смахивайте влево или вправо, пока не появится индикация соответствующей функции.

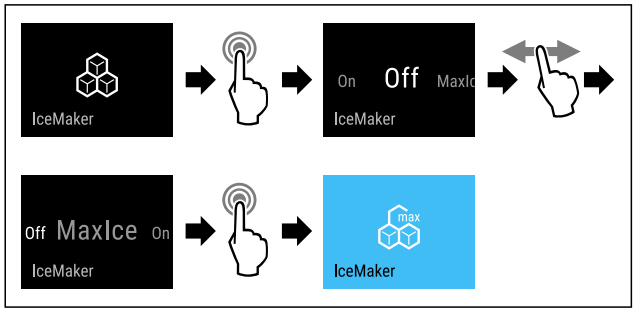

Fig. 24

▶ Выполните шаги действия (см. Fig. 1774) .

-или-

▶ Активируйте при помощи приложения SmartDevice.

▷ Функция IceMaker активирована вместе с MaxIce.

Переключение между IceMaker и MaxIce

Если вы активировали IceMaker и хотите переключиться на MaxIce:

▶ Смахивайте влево или вправо, пока не появится индикация соответствующей функции.

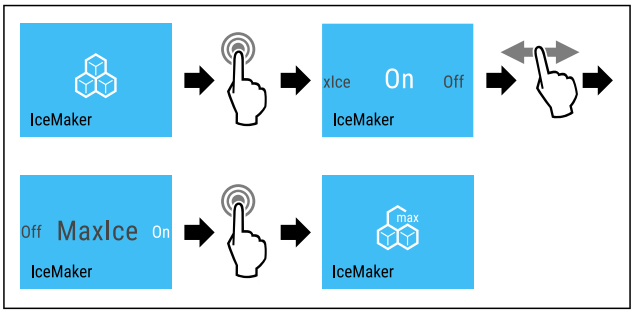

Fig. 25

▶ Выполните шаги действия (см. Fig. 1775) .
▷ Функция IceMaker активирована вместе с MaxIce.

Если вы активировали MaxIce и хотите переключиться на IceMaker:

▶ Смахивайте влево или вправо, пока не появится индикация соответствующей функции.

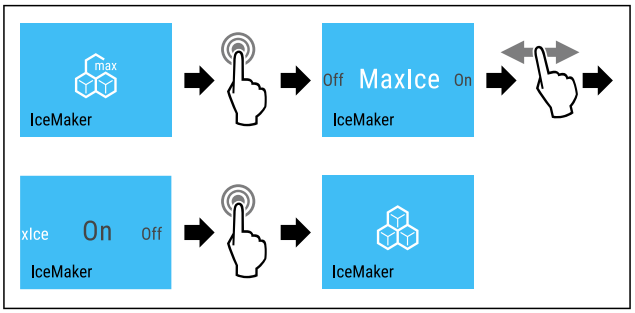

Fig. 26

▶ Выполните шаги действия (см. Fig. 1776) .
▷ Функция IceMaker активирована.
▷ Функция MaxIce деактивирована.

Деактивация IceMaker / MaxIce

▶ Смахивайте влево или вправо, пока не появится индикация соответствующей функции.

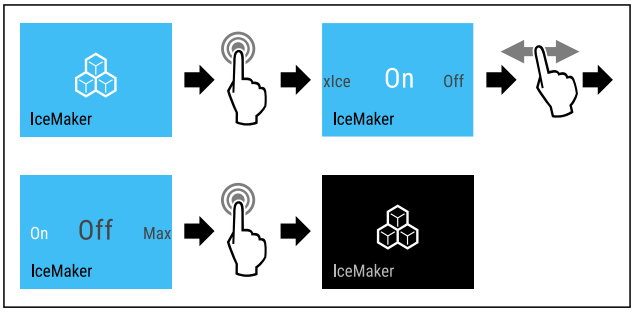

Fig. 27 Пример отображения с активированной функцией IceMaker

▶ Выполните шаги действия (см. Fig. 1777) .

-или-

▶ Деактивируйте при помощи приложения SmartDevice.

▷ IceMaker и MaxIce деактивированы.
▷ Текущее производство кубиков льда завершается.
▷ IceMaker автоматически отключается.

5 Кубики льда

Данная настройка позволяет выполнить индивидуальную настройку величины кубиков льда.

Выбор настройки

▶ Настройка значения в «Меню клиента» (см. 6.2 Логика управления) .

TubeClean

Данная настройка позволяет выполнить очистку линий IceMaker.

Убедитесь, что выполнены следующие условия:

❑ Подготовка к очистке IceMaker выполнена (см. 8.3.4 Очистка IceMaker) .

Активация настройки

▶ Активируйте настройку в меню клиента (см. 6.2 Логика управления) .
▷ Будет выполнена подготовка к процессу промывки (макс. 60 мин): Символ мигает.
▷ Водопроводы промываются: Символ мигает.
▷ Процесс промывки завершен: Функция автоматически деактивирована.

Яркость дисплея

Данная настройка позволяет ступенчато выполнить настройку яркости дисплея.

Можно настроить следующие степени яркости:

- 40%
- 60%
- 80%
- 100%

Выбор настройки

▶ Установите значение (см. 6.2 Логика управления) .

Сигнал открытой двери

Данная настройка позволяет настроить время, до начала срабатывания сигнала открытой двери (см. Закройте дверь) .

Можно настроить следующие значения:

- 1 мин
- 2 мин
- 3 мин
- Выкл.

Выбор настройки

▶ Установите значение (см. 6.4 Сообщения об ошибках) .

Блокировка ввода

Данная настройка предотвращает случайное управление устройством, например, детьми.

Применение:

- Предотвращение непреднамеренного изменения настроек и функций.
- Предотвращение непреднамеренного выключения устройства.
- Предотвращение непреднамеренной настройки температуры.

Активация / деактивация настройки

▶ Активировать / деактивировать. (см. 6.2 Логика управления)



Язык

С помощью данной настройки можно установить язык индикации.

Можно выбрать следующие языки:

- немецкий
- английский
- французский
- испанский
- итальянский
- нидерландский
- чешский
- польский
- португальский
- русский
- китайский

Активация / деактивация настройки

▶ Активировать / деактивировать (см. 6.2 Логика управления) .

Информация

Эта настройка позволяет считать сведения об устройстве, а также получить доступ к меню клиента.

Можно считать следующую информацию:

- название модели
- индекс
- серийный номер
- сервисный номер

Вызов сведений об устройстве

▶ В индикации смахивайте, пока не появится индикация настроек .
▶ Подтвердите индикацию.
▶ В индикации смахивайте, пока не отобразится информация.
▶ Считайте сведения об устройстве.

Напоминание

Напоминания отображаются акустически при помощи звукового сигнала и оптически при помощи символа на дисплее. Звуковой сигнал усиливается и становится громче, пока сообщение не будет завершено.

Активация настройки

▶ Активировать / деактивировать (см. 6.2 Логика управления) .

Сброс

Эта функция позволяет сбросить все настройки до заводских. Все настройки, предпринятые Вами до этого, будут сброшены до исходных настроек.

Активация настройки

▶ Активация (см. 6.2 Логика управления) .

6.4 Сообщения об ошибках

Сообщения об ошибках отображаются на дисплее. Имеется две категории сообщений об ошибках:

Категория	Значение
Сообщение	Напоминает об общих процессах. Можно выполнить данные процессы и тем самым устранить сообщение.
Предупреждение	Появляется при нарушениях функционирования. В дополнение к индикации на дисплее звучит сигнал. Звуковой сигнал становится громче, пока индикация не будет подтверждена касанием. Более простые нарушения функционирования пользователь может устранить самостоятельно. При наличии существенных нарушений функционирования необходимо связаться с сервисной службой.

6.4.1 Предупреждения



Закройте дверь

Сообщение появляется, когда дверь открыта слишком долго.

Время, через которое появится сообщение, может быть настроено .

▶ Завершение сигнала тревоги: Подтвердите сообщение.

-или-

▶ Закройте дверь.



Нарушение электроснабжения

Сообщение появляется, когда температура замораживания поднялась по причине прерывания подачи тока. По окончании прерывания подачи тока устройство продолжит работу с заданной температурой.

▶ Завершение сигнала тревоги: Подтвердите сообщение.

▷ Появляется сигнал неправильной температуры (см. Сигнал неправильной температуры) .



Сигнал неправильной температуры

Сообщение появляется, когда температура не соответствует установленной температуре.

Причиной различия температуры может быть следующая:

- Были заложены теплые свежие продукты.
- При сортировке и извлечении продуктов внутрь попало слишком много теплого комнатного воздуха.
- В течение долгого времени отсутствовало электроснабжение.
- Устройство неисправно.

При устранении причины устройство продолжит работу с заданной температурой.

▶ Подтвердите индикацию.

▷ Отобразится самая теплая температура.

▶ Заново подтвердите индикацию.

▷ Индикация статуса появляется.

▷ Отобразится текущая температура.



Ошибка

Сообщение появляется при наличии ошибки устройства. Конструктивный элемент устройства имеет ошибку.

▶ Откройте дверь.

▶ Запишите код ошибки.

▶ Подтвердите сообщение.

▷ Звуковой сигнал прекращается.

▷ Появляется индикация состояния.

▶ Закройте дверь.

▶ Обратитесь в сервисную службу. (см. 9.4 Сервисная служба)



AutoDoor

На дисплее появляется предупреждение AutoDoor:

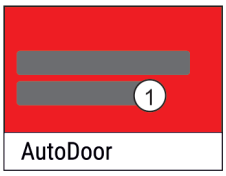

Fig. 28

(1) Предупреждение на дисплее

Предупреждение на дисплее	Мера устранения
AutoDoor остановлен.	Удалиите препятствие.
Сохранить положение не удалось.	Угол открытия двери должен быть более 70°. (см. Изменение угла открытия двери)
Выполнить возврат в исходное положение не удалось.	Необходимо заново выполнить возврат в исходное положение.
Двигатель охлаждается. Скоро снова включится.	Закройте дверь вручную.

6.4.2 Сообщения



AutoDoor скоро закроется

Это сообщение появляется, когда дверь открыта слишком долго. Дверь автоматически закроется через 10 секунд. Одновременно мигает индикация и раздается сигнал.

Если требуется больше времени перед закрытием:

▶ Коснитесь индикации.

▷ Автоматическое закрытие двери прерывается.

▷ Появляется индикация состояния.

▷ Мигающий свет гаснет.

▷ Звуковой сигнал открытой двери активен.

▷ Когда отсчет на счетчике завершен: индикация начнет мигать заново.

▷ Раздастся сигнал.

▷ Дверь закроется автоматически.



Установка выдвижного ящика IceMaker

Данное сообщение появляется, когда выдвижной ящик IceMaker открыт.

▶ Вдвиньте выдвижной ящик IceMaker.

▷ Сообщение погаснет.

▷ IceMaker производит кубики льда.

6.4.3 Демонстрационный режим

Если на дисплее отображается «D», это означает, что активирован режим демонстрации. Данная функция была разработана специально для продавцов, т.к. при ней все холодильные функции деактивированы.

Деактивация демонстрационного режима

Если на дисплее идет счет времени:

▶ Подтвердите индикацию в период течения времени.

▷ Демонстрационный режим деактивирован.

Если счет времени не идет:

▶ Извлеките сетевую вилку.

▶ Снова подключите сетевую вилку.

▷ Демонстрационный режим деактивирован.

7 Оснащение

7.1 Выдвижные ящики

Вы можете извлечь выдвижные ящики для очистки.

Вы можете извлечь выдвижные ящики, чтобы использовать VarioSpace.

Извлечение и вставка выдвижных ящиков отличаются в зависимости от выдвижной системы. Ваше устройство может иметь разные выдвижные системы.

Указание
При недостаточной вентиляции потребление электроэнергии повышается, и производительность охлаждения снижается.
- ▶ Оставить самый нижний выдвижной ящик в устройстве!
- ▶ Вентиляционный воздушный зазор внутри на задней стенке всегда должен оставаться свободным!

7.1.1 Выдвижной ящик на дне устройства или стеклянной пластине

Выдвижной ящик движется прямо по дну устройства или по стеклянную пластине. Направляющих нет.

Если Вы извлекаете выдвижные ящики, Вы можете использовать находящиеся под ними стеклянные пластины в качестве съемных полок.

Извлечение выдвижного ящика

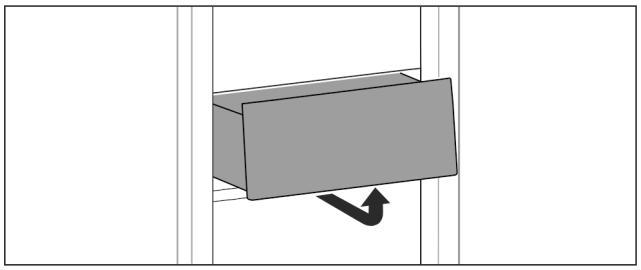

Fig. 29

- ▶ Извлекайте выдвижной ящик, как показано на рисунке.

Вставка выдвижного ящика

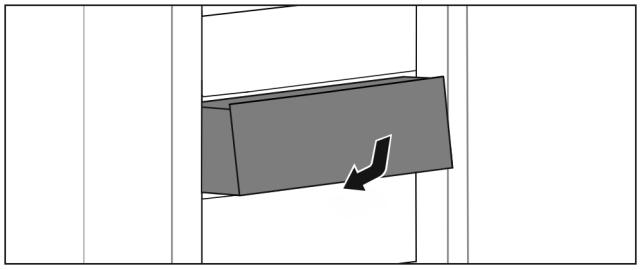

Fig. 30

- ▶ Вставить выдвижной ящик, как показано на рисунке.

7.1.2 Выдвижной ящик на телескопических направляющих

Выдвижной ящик движется посредством выдвижных направляющих (телескопических направляющих). Есть телескопические направляющие с полным выдвижением и телескопические направляющие с частичным выдвижением. Выдвижные ящики с полным выдвижением могут быть полностью вытянуты из устройства. Выдвижные ящики с частичным выдвижением могут быть вытянуты из устройства не полностью. Какая система установлена на Вашем устройстве, зависит от типа устройства.

Выдвижной ящик на стеклянной пластине

Выдвижной ящик на стеклянной пластине имеет частичное выдвижение.

Извлечение выдвижного ящика

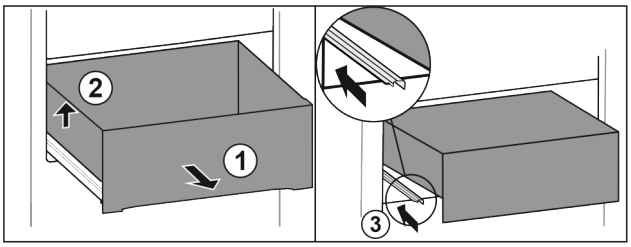

Fig. 31

- ▶ Вытяните выдвижной ящик до упора. *Fig. 31 (1)*
- ▶ Приподнимите выдвижной ящик слева. *Fig. 31 (2)*
- ▶ Вставьте левую направляющую. *Fig. 31 (3)*

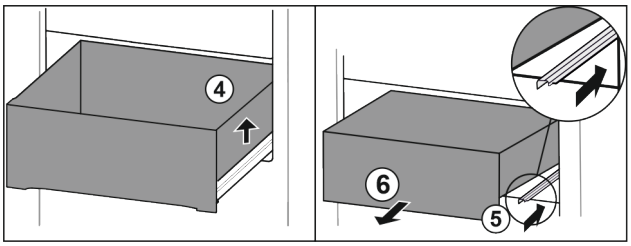

Fig. 32

- ▶ Приподнимите выдвижной ящик справа. *Fig. 32 (4)*
- ▶ Вставьте правую направляющую. *Fig. 32 (5)*
- ▶ Извлеките выдвижной ящик движением вперед. *Fig. 32 (6)*

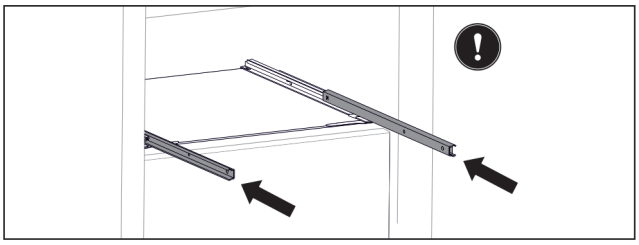

Fig. 33

Если после извлечения выдвижного ящика направляющие еще не вставлены полностью:
- ▶ Вставьте направляющие полностью.

Вставка выдвижного ящика

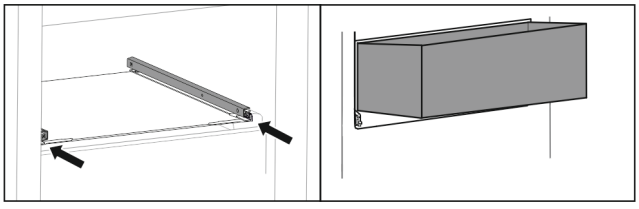

Fig. 34

- ▶ Вставьте направляющие.

▶ Наклоняя вниз, установите выдвижной ящик на направляющие.

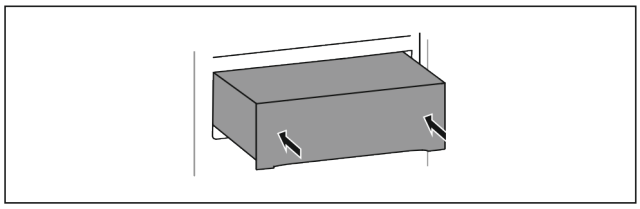

Fig. 35

▶ Опустите выдвижной ящик.
▶ Вставьте выдвижной ящик движением назад.

7.1.3 Верхний откидной выдвижной ящик

Когда Вы вытащите верхний выдвижной ящик, он наклоняется вперед. Это дает Вам лучший обзор выдвижного ящика. Функция зависит от высоты устройства.

При снятии верхнего откидного отделения можно использовать находящуюся под ним стеклянную пластину в качестве полки.

Извлечение выдвижного ящика

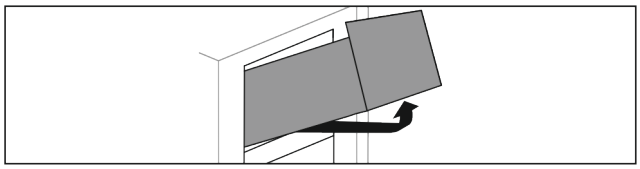

Fig. 36

▶ Вытяните выдвижной ящик до упора.
▶ Приподнимите выдвижной ящик спереди и одновременно надавите сзади снизу вверх.
▶ Извлеките выдвижной ящик движением вперед.

Вставка выдвижного ящика

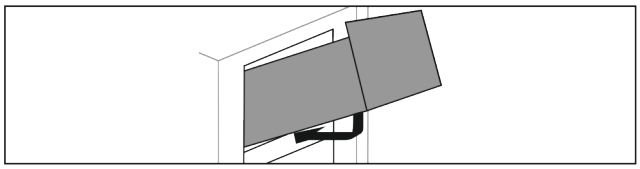

Fig. 37

▶ Наденьте выдвижной ящик, как показано на рисунке.
▷ Выдвижной ящик лежит на стеклянной панели.
▶ Слегка приподнимите сзади снизу и переместите через выступ.
▶ Вставьте выдвижной ящик движением назад.

7.1.4 Выдвижной ящик на контейнерном ребре

Выдвижной ящик движется прямо по контейнерному ребру. Направляющих нет.

Извлечение выдвижного ящика

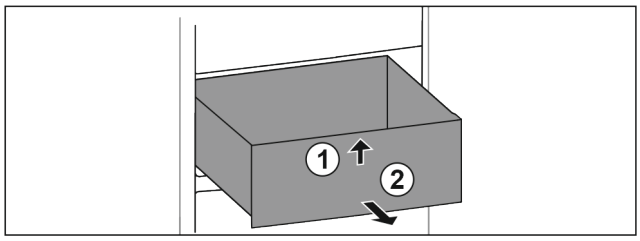

Fig. 38

▶ Вытяните выдвижной ящик до упора.
▶ Приподнимите выдвижной ящик спереди. *Fig. 38 (1)*
▶ Извлеките выдвижной ящик движением вперед. *Fig. 38 (2)*

Вставка выдвижного ящика

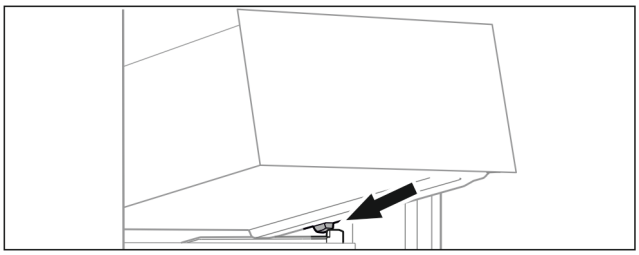

Fig. 39

▶ Наклоняя вниз, установите выдвижной ящик за стопоры на контейнерное ребро. (см. Fig. 1789)
▶ Опустите выдвижной ящик.
▶ Вставьте выдвижной ящик движением назад.

7.2 Выдвижная панель с IceTower

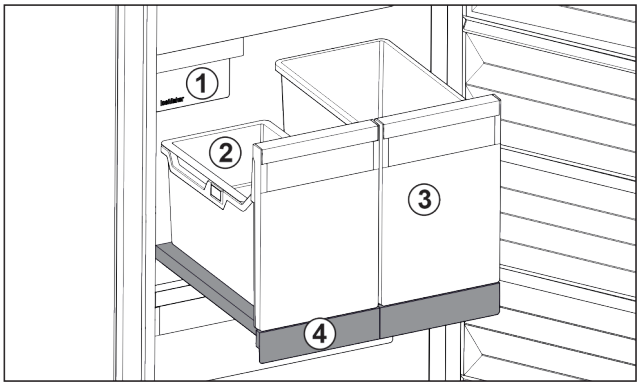

Fig. 40 Выдвижная панель с IceTower

(1) IceMaker
(2) Подвесной лоток для кубиков льда
(3) Контейнеры для пиццы, алкогольных напитков
(4) Выдвижная панель

На выдвижной панели находятся два высоких контейнера (IceTower). В контейнере *Fig. 40 (2)* собираются и хранятся кубики льда из IceMaker. Контейнер *Fig. 40 (3)* подходит для хранения высоких продуктов, таких, как пицца или алкогольные напитки.

Выдвижная панель с IceTower монтирована на одной стеклянной панели посредством выдвижных направляющих. Вы можете разобрать выдвижную панель для очистки.

7.2.1 Разборка выдвижной панели с IceTower

Извлечение контейнеров

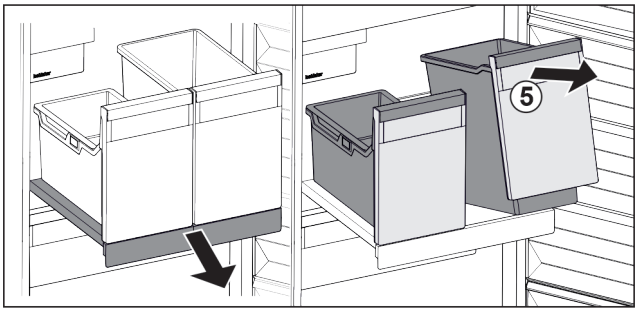

Fig. 41

▶ Выдвиньте выдвижную панель.
▶ Приподнимите контейнеры *Fig. 41 (5)* спереди.
▶ Извлеките контейнеры.

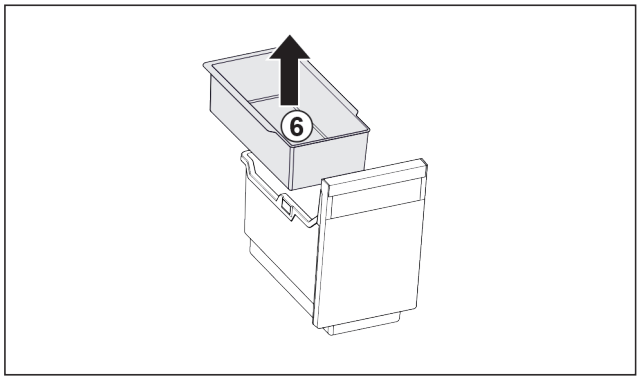

Fig. 42

▶ Извлеките *Fig. 42 (6)* подвесной лоток.
▶ Если в подвесном лотке есть кубики льда: Опорожните подвесной лоток.
▷ Контейнеры и подвесной лоток извлечены и Вы можете их очистить. (см. 8.3.3 Очистка оснащения)

Извлечение выдвижной панели

Убедитесь, что выполнены следующие условия:

❑ Контейнеры извлечены. (см. 7.2.1.1 Извлечение контейнеров)

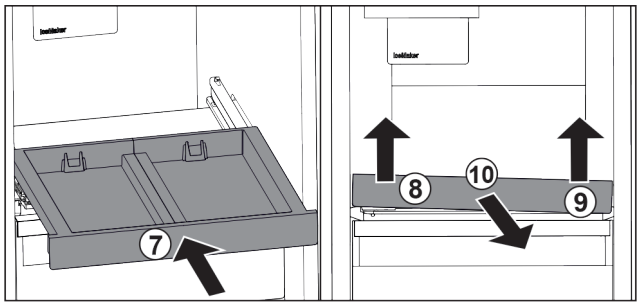

Fig. 43

▶ Вставьте выдвижную панель. *Fig. 43 (7)*
▶ Приподнимите выдвижную панель спереди слева. *Fig. 43 (8)*
▶ Приподнимите выдвижную панель спереди справа. *Fig. 43 (9)*
▷ Выдвижная панель освобождена спереди из крепления.
▶ Извлеките выдвижную панель движением вперед. *Fig. 43 (10)*
▷ Выдвижная панель извлечена и Вы можете ее очистить. (см. 8.3.3 Очистка оснащения)

Извлечение стеклянной пластины под выдвижной панелью

(см. 7.3 Стеклянные пластины)

7.2.2 Вставка выдвижной панели с IceTower

Вставка стеклянной пластины под выдвижной панелью

(см. 7.3 Стеклянные пластины)

Вставка выдвижной панели

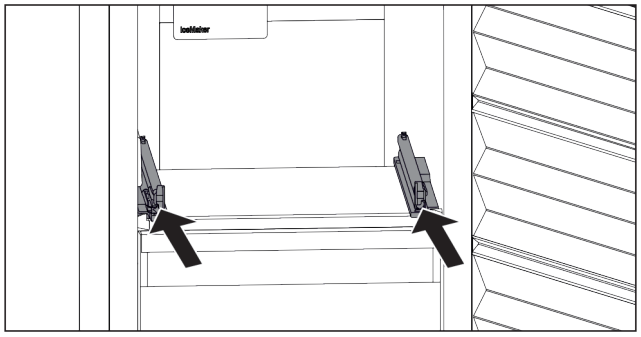

Fig. 44

▶ Вставьте направляющие.

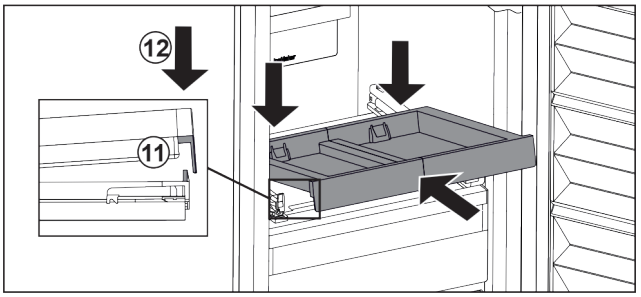

Fig. 45

▶ Наклоняя вниз, установите выдвижную панель за переднюю накладку.
▶ Вставьте, наклоняя вниз. Обратите внимание на то, чтобы на обеих сторонах упор был за накладкой. *Fig. 45 (11)*
▶ Снимите выдвижную панель спереди. *Fig. 45 (12)*

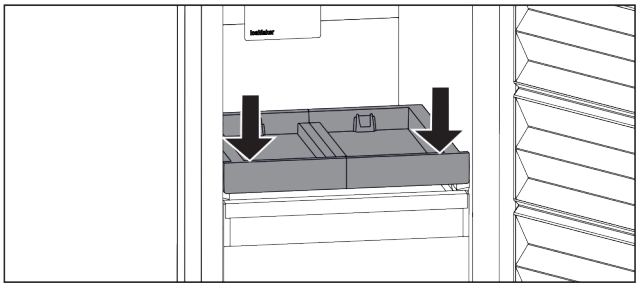

Fig. 46

▶ Нажмите на выдвижную панель спереди вниз.
▷ Выдвижная панель со щелчком зафиксируется.

Установка контейнеров

Убедитесь, что выполнены следующие условия:

❑ Выдвижная панель вставлена. (см. 7.2.2.2 Вставка выдвижной панели)

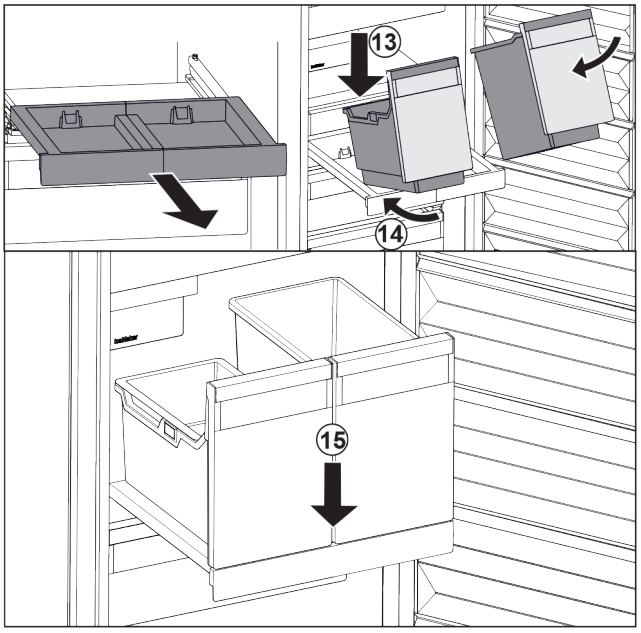

Fig. 47

▶ Выдвиньте выдвижную панель.
▶ Держите выдвижную панель одной рукой.

Указание
Форма контейнеров не позволяет их перепутать.

- ▶ Наклоняя вниз, установите контейнеры на выдвижную панель. *Fig. 47 (13)*
- ▶ Вставьте контейнеры, наклоняя вниз, назад. *Fig. 47 (14)*
- ▶ Снимите контейнеры спереди. *Fig. 47 (15)*

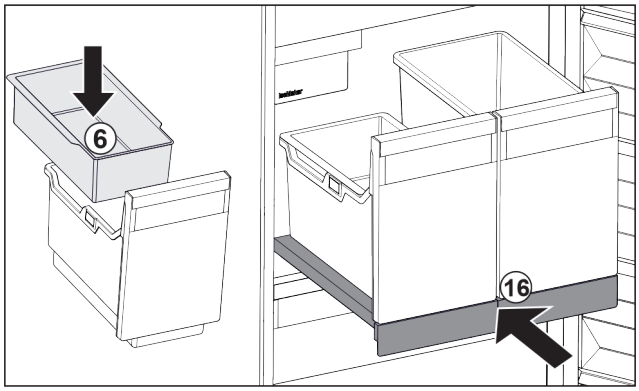

Fig. 48

- ▶ Вставьте навесной лоток *Fig. 48 (6)* для кубиков льда.
- ▶ Вставьте выдвижную панель с контейнером (IceTower). *Fig. 48 (16)*
- ▷ Выдвижная панель с IceTower полностью вставлена.

7.3 Стеклянные пластины

ВНИМАНИЕ
Недопустимое извлечение стеклянной пластины над IceTower!
Повреждения на IceMaker. На стеклянной пластине над IceTower закреплен IceMaker.
- ▶ Стеклянную пластину над IceTower не извлекайте.

Вы можете извлечь стеклянные пластины под выдвижными ящиками для очистки.

Вы можете извлечь стеклянные пластины под выдвижными ящиками, чтобы использовать VarioSpace.

7.3.1 Извлечение/установка стеклянной пластины под откидным выдвижным ящиком

Стеклянная пластина находится под самым верхним откидным выдвижным ящиком.

Убедитесь, что выполнены следующие исходные условия:

- ❑ Выдвижной ящик извлечен. (см. 7.1.3 Верхний откидной выдвижной ящик)

Извлечение стеклянной пластины

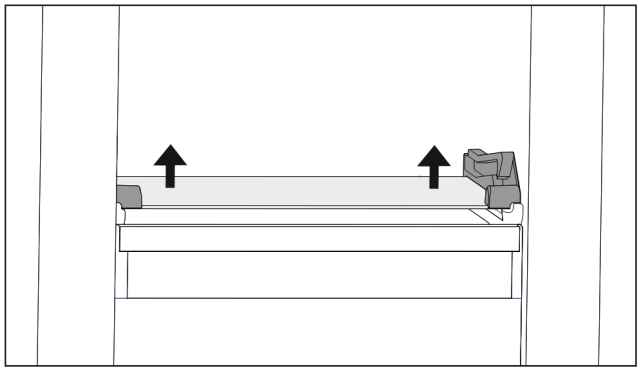

Fig. 49 Стеклянная пластина откидного выдвижного ящика

- ▶ Нажмите на стеклянную пластину снизу вверх с обеих сторон. (см. Fig. 1799)
- ▶ Извлеките стеклянную пластину движением вперед.

Вставка стеклянной пластины

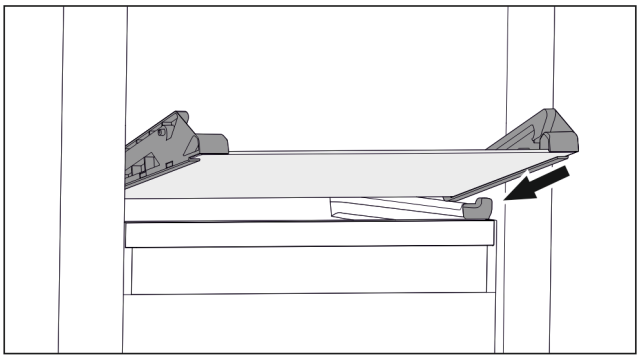

Fig. 50 Стеклянная пластина откидного выдвижного ящика

- ▶ Наклоняя вниз, установите стеклянную пластину за стопоры. (см. Fig. 1800)
- ▶ Опустите стеклянную пластину.
- ▶ Вставьте стеклянную пластину движением назад.
- ▷ Стеклянная пластина фиксируется.

7.3.2 Извлечение/установка стеклянной пластины

В зависимости от оснащения стеклянная пластина может находиться под выдвижным ящиком.

В зависимости от оснащения стеклянная пластина может находиться под IceTower.

Убедитесь, что выполнены следующие исходные условия:

- ❑ Стеклянная пластина под выдвижным ящиком: Выдвижной ящик извлечен. (см. 7.1 Выдвижные ящики)
- ❑ Выдвижная панель под IceTower: IceTower извлечена. (см. 7.2 Выдвижная панель с IceTower)

Извлечение стеклянной пластины

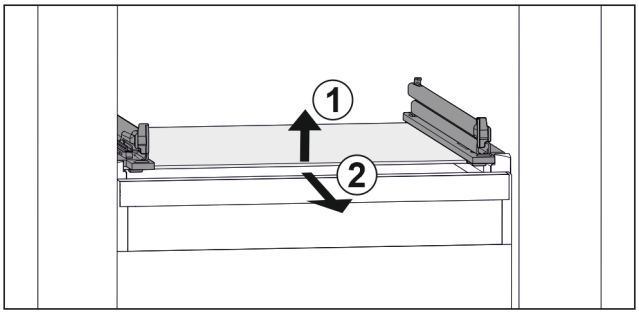

Fig. 51 Примерное отображение стеклянной пластины

- ▶ Приподнимите стеклянную пластину спереди. *Fig. 51 (1)*
- ▶ Извлеките стеклянную пластину движением вперед. *Fig. 51 (2)*

Вставка стеклянной пластины

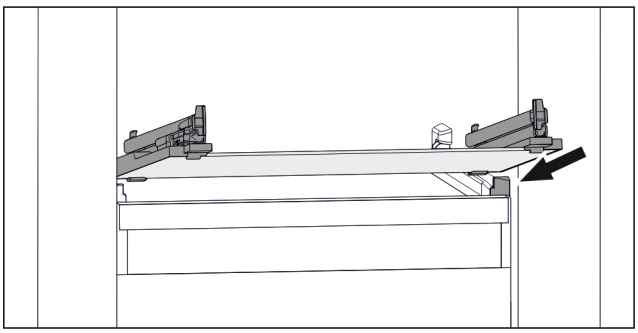

Fig. 52 Примерное отображение стеклянной пластины

- ▶ Наклоняя вниз, установите стеклянную пластину за стопоры. (см. Fig. 1802)
- ▶ Опустите стеклянную пластину.
- ▶ Вставьте стеклянную пластину движением назад.

*** Наличие в зависимости от модели и комплектации**

7.4 IceMaker

IceMaker служит исключительно для приготовления кубиков льда в количестве, необходимом в домашнем хозяйстве.

Убедитесь, что выполнены следующие условия:

- IceMaker почищен (см. 8 Уход) .
- Выдвижной ящик IceMaker очищен.
- Выдвижной ящик IceMaker полностью вставлен.

7.4.1 Приготовление кубиков льда

Производственная мощность зависит от температуры замораживания. Чем ниже температура, тем больше кубиков льда можно приготовить в определенный период времени.

После того, как IceMaker был включен в первый раз, может пройти 24 часа до того, как будут приготовлены первые кубики льда.

▶ Активировать функцию IceMaker (см. 6.2 Логика управления) .
▶ Приготовление многих кубиков льда: Активировать функцию MaxIce (см. 6.2 Логика управления) .
▶ Равномерно распределить кубики льда в выдвижном ящике для увеличения заполнения.
▶ Закрыть выдвижной ящик: IceMaker начинает снова автоматически производство.

Указание
Когда достигается определенный уровень заполнения в выдвижном ящике IceMaker, процесс изготовления кубиков льда прекращается. IceMaker не заполняет выдвижной ящик до краев.

7.5 VarioSpace

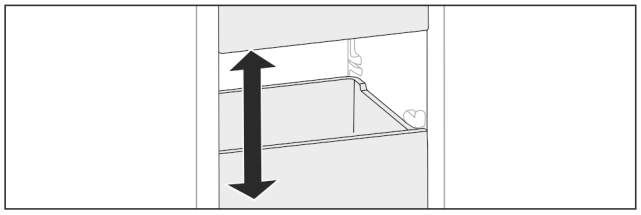

Fig. 53

Вы можете извлекать из устройства выдвижные ящики и стеклянные панели. Так Вы получите место для крупных продуктов, например, птицы, мяса, крупных частей дичи и высоких хлебобулочных изделий. Благодаря этому их можно замораживать целиком, а затем использовать целиком.

▶ Учитывайте пределы нагрузки на выдвижные ящики и стеклянные панели (см. 9.1 Технические данные) .

7.6 Принадлежности

7.6.1 Аккумулятор холода

При отсутствии напряжения аккумуляторы холода предотвращают слишком быстрое повышение температуры.

Аккумуляторы холода находятся в выдвижном ящике.

Вы можете хранить аккумуляторы холода на подносе для замораживания.

Использование аккумулятора холода

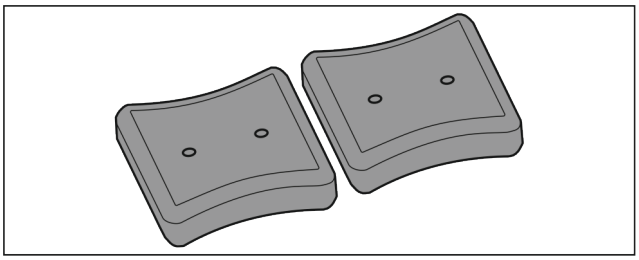

Fig. 54

Если аккумуляторы холода промерзли:

▶ Уложите в верхний передний отсек морозильного отделения на продукты для замораживания.

8 Уход

8.1 Разборка/сборка выдвижных систем

8.1.1 Указания по разборке

Вы можете разобрать некоторые выдвижные системы для очистки. Ваше устройство может иметь разные выдвижные системы.

Следующие выдвижные системы являются разборными или неразборными:

Выдвижная система	разборная / неразборная
Выдвижной ящик на дне устройства или стеклянной пластине	неразборная
Выдвижной ящик на стеклянной пластине	разборная (см. 8.1.2.1 Выдвижной ящик на стеклянной пластине)
Верхний откидной выдвижной ящик	разборная (см. 8.1.3 Верхний откидной выдвижной ящик)
Выдвижной ящик на контейнерном ребре	разборная (см. 8.1.4 Выдвижной ящик на контейнерном ребре)
IceTower	разборная (см. 8.1.5 IceTower)

8.1.2 Выдвижной ящик на телескопических направляющих

Выдвижной ящик на стеклянной пластине

Разборка выдвижной системы

Убедитесь, что выполнены следующие условия:

❑ Выдвижной ящик извлечен.
❑ Стеклянная пластина извлечена. (см. 7.3 Стеклянные пластины)

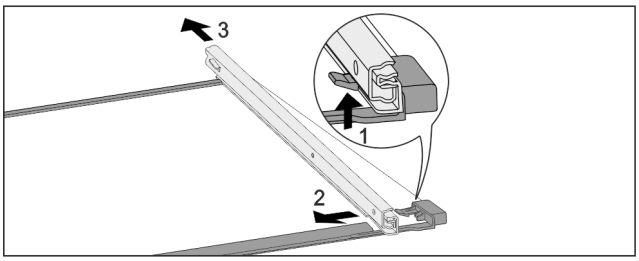

Fig. 55 Стеклянная пластина с направляющими

▶ Отожмите передний стопорный крючок вверх. *(1)*

▶ Сдвиньте выдвижную направляющую в сторону *(2)* и назад *(3)*.

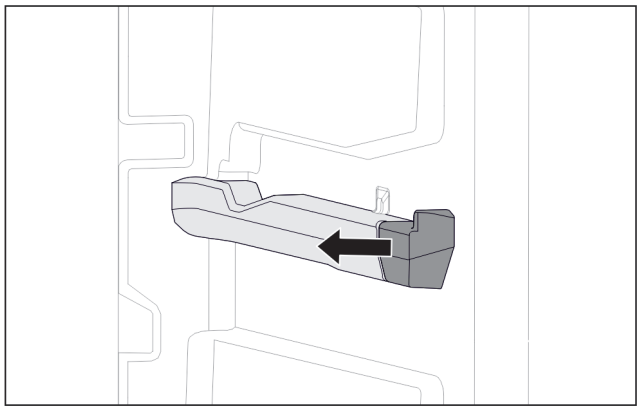

Fig. 56 Вставная часть на правом контейнерном ребре

▶ Вытяните вставную часть контейнерного ребра в сторону.

Монтаж выдвижной системы

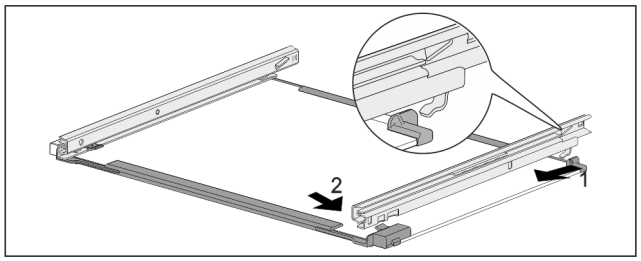

Fig. 57 Стеклянная пластина с направляющими

▶ Зацепите направляющую сзади. *(1)*
▶ Защелкните направляющую спереди. *(2)*

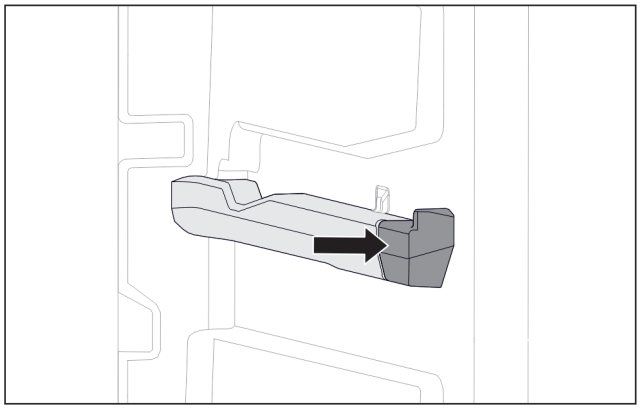

Fig. 58 Вставная часть на правом контейнерном ребре

▶ Нажмите на вставную часть на контейнерном ребре.

8.1.3 Верхний откидной выдвижной ящик

Разборка выдвижной системы

Убедитесь, что выполнены следующие условия:

❑ Выдвижной ящик извлечен. (см. 7.1.3 Верхний откидной выдвижной ящик)
❑ Стеклянная пластина извлечена. (см. 7.3 Стеклянные пластины)

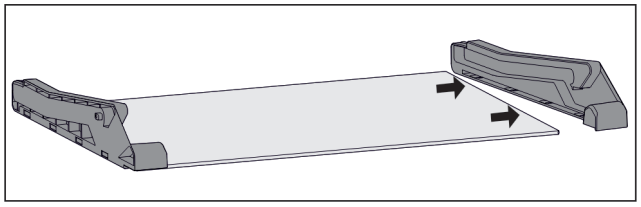

Fig. 59 Стеклянная пластина с боковыми деталями

▶ Отодвиньте в сторону боковую деталь стеклянной пластины.

Монтаж выдвижной системы

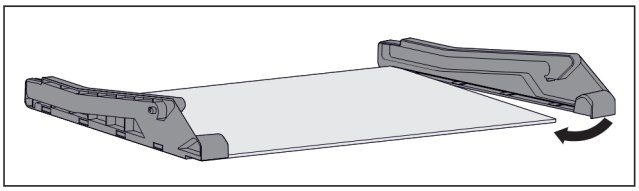

Fig. 60 Стеклянная пластина с боковыми деталями

▶ Наденьте боковую деталь сзади.
▶ Нажмите боковую деталь спереди на стеклянную пластину.

8.1.4 Выдвижной ящик на контейнерном ребре

Разборка выдвижной системы

Убедитесь, что выполнены следующие условия:

❑ Выдвижной ящик извлечен. (см. 7.1.4 Выдвижной ящик на контейнерном ребре)

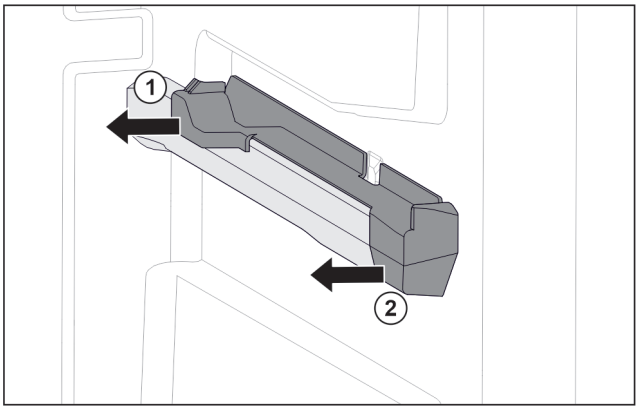

Fig. 61 Вставная часть на правом контейнерном ребре

▶ Возьмите вставную часть внизу сзади.
▶ Отодвиньте вставную часть сзади в сторону. *Fig. 61 (1)*
▶ Отодвиньте вставную часть спереди в сторону. *Fig. 61 (2)*

Монтаж выдвижной системы

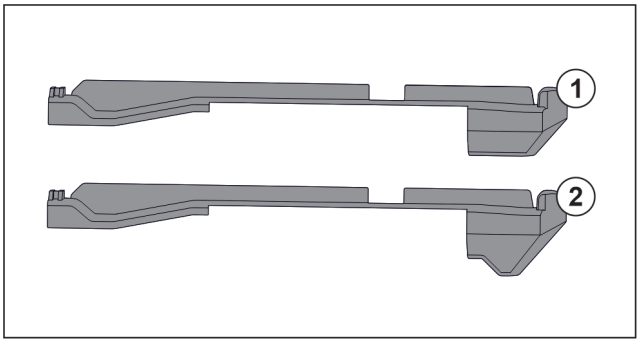

Fig. 62 Сравнение вставных частей

В устройстве находятся две разные вставные части. Вставная часть над самым нижним выдвижным ящиком *Fig. 62 (2)* имеет треугольную кромку. Все прочие вставные части *Fig. 62 (1)* имеют прямую кромку.

▶ Установите вставную часть *Fig. 62 (2)* с треугольной кромкой над самым нижним выдвижным ящиком.
▶ Установите вставную часть *Fig. 62 (1)* с прямой кромкой на все прочие места.

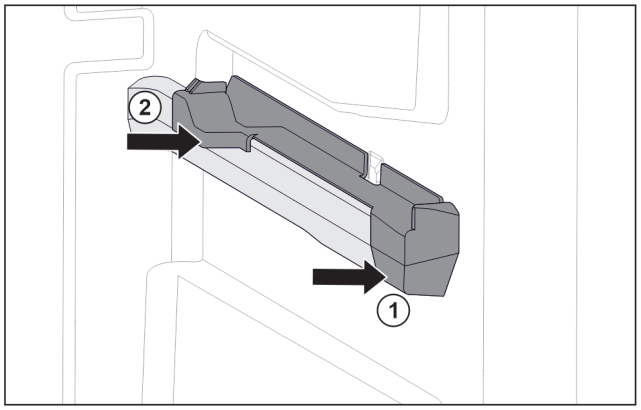

Fig. 63 Вставная часть на правом контейнерном ребре

▶ Наденьте вставную часть спереди на контейнерное ребро. *Fig. 63 (1)*
▶ Нажмите на вставную часть сзади. *Fig. 63 (2)*

8.1.5 IceTower

Разборка выдвижной системы

Убедитесь, что выполнены следующие условия:

❑ IceTower извлечена. (см. 7.2 Выдвижная панель с IceTower)
❑ Стеклянная пластина извлечена. (см. 7.3 Стеклянные пластины)

▶ Положите выдвижную панель на стол.
▷ Вы можете легче снять направляющие со стеклянной пластины.

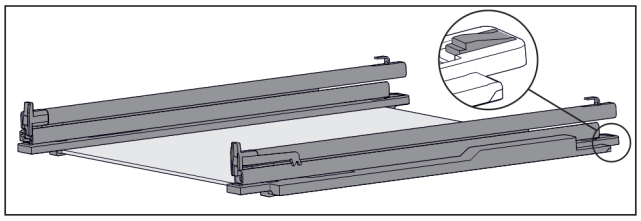

Fig. 64 Стеклянная пластина с направляющими и крепежными элементами

▶ Крепежный элемент сзади прижмите вниз (см. Fig. 1814) и одновременно отодвиньте направляющую назад.

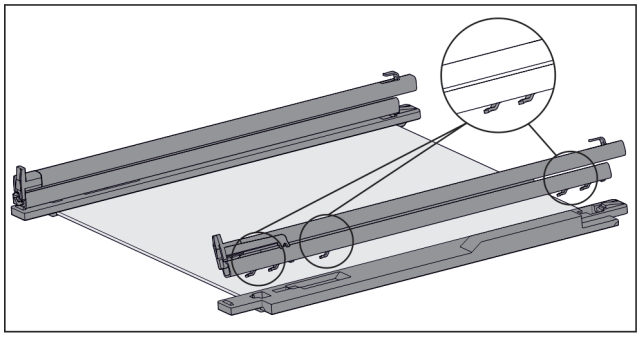

Fig. 65 Стеклянная пластина с направляющими и крепежными элементами

▷ Крючки направляющей вынимаются из крепежного элемента.
▶ Снимите направляющую из крепежного элемента.

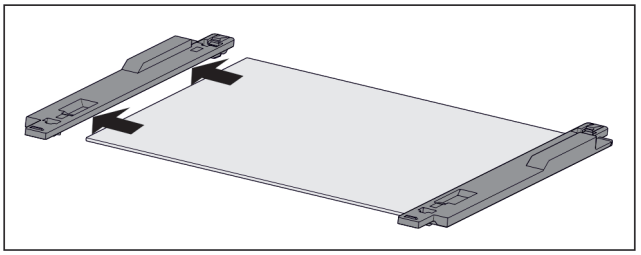

Fig. 66 Стеклянная пластина с крепежными элементами

▶ Вытяните крепежный элемент стеклянной пластины в сторону.

Монтаж выдвижной системы

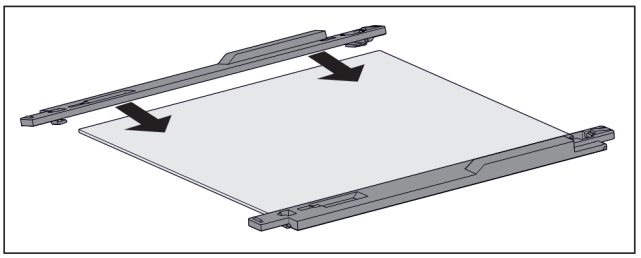

Fig. 67 Стеклянная пластина с крепежными элементами

▶ Установите крепежный элемент на стеклянную пластину.
▶ Толкните крепежный элемент на стеклянную пластину до упора.

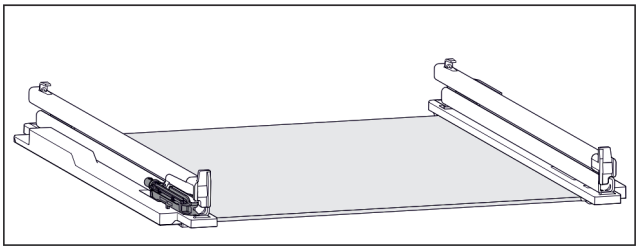

Fig. 68 Узел амортизатора

Узел амортизатора крепится на левой направляющей. (см. Fig. 1818) На правой направляющей узел амортизатора не крепится.

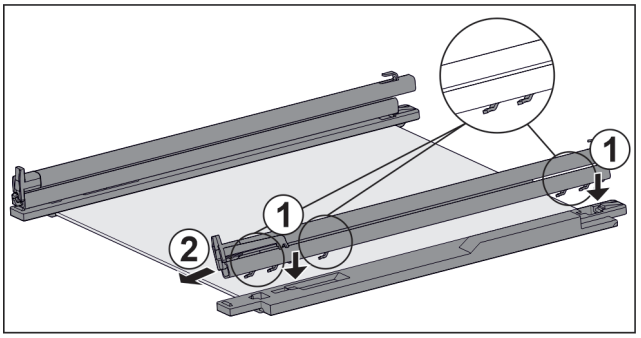

Fig. 69 Стеклянная пластина с направляющими и крепежными элементами

Монтаж направляющей **с** узлом амортизатора:

▶ Поместите крючки направляющей в отверстия **левого** крепежного элемента. *Fig. 69 (1)*
▶ Потяните направляющую вперед. *Fig. 69 (2)*
▷ Направляющая зафиксируется сзади со щелчком.

Монтаж направляющей **без** узла амортизатора:

▶ Поместите крючки направляющей в отверстия **правого** крепежного элемента. *Fig. 69 (1)*
▶ Потяните направляющую вперед. *Fig. 69 (2)*
▷ Направляющая зафиксируется сзади со щелчком.

8.2 Размораживание устройства

8.2.1 Размораживание с помощью NoFrost

Размораживание происходит автоматически посредством системы NoFrost. Влага конденсируется на испарителе, периодически размораживается и испаряется.

Размораживать устройство не требуется.

8.3 Чистка устройства

8.3.1 Подготовка

ПРЕДУПРЕЖДЕНИЕ
Опасность электрического удара!
▶ Вытащите штекер холодильник из розетки или иным способом прервите подачу электропитания.

ПРЕДУПРЕЖДЕНИЕ
Опасность пожара
▶ Не допускайте повреждения контура хладагента.

▶ Опорожнить устройство.
▶ Извлечь сетевую вилку.

8.3.2 Очистка внутреннего пространства

ВНИМАНИЕ
Не надлежащая очистка!
Повреждения на устройстве.
▶ Использовать исключительно мягкие салфетки и ph-нейтральные универсальные чистящие средства.
▶ Запрещается использовать губки с трущим или царапающим покрытием, а также стальную вату.
▶ Не используйте едкие, порошковые чистящие средства, а также чистящие средства, содержащие песок, хлористые соединения или кислоту.

▶ Пластмассовые поверхности: ручная очистка мягкой чистой тканью с чуть теплой водой и небольшим количеством моющего средства.
▶ Металлические поверхности: ручная очистка мягкой чистой тканью с чуть теплой водой и небольшим количеством моющего средства.
▶ Отверстие для слива: удалите отложения, используя тонкое вспомогательное средство, например, ватную палочку.

8.3.3 Очистка оснащения

ВНИМАНИЕ
Не надлежащая очистка!
Повреждения на устройстве.
▶ Использовать исключительно мягкие салфетки и ph-нейтральные универсальные чистящие средства.
▶ Запрещается использовать губки с трущим или царапающим покрытием, а также стальную вату.
▶ Не используйте едкие, порошковые чистящие средства, а также чистящие средства, содержащие песок, хлористые соединения или кислоту.

Очистка мягкой чистой тканью с чуть теплой водой и небольшим количеством средства для мытья посуды:

- Выдвижная панель IceTower
- Выдвижная секция складирования
  Учитывайте: Не допускайте удаления магнита на выдвижном ящике! Магнит обеспечивает работу IceMaker.
- Поднос для замораживания

Очистка влажной салфеткой:

- Телескопические направляющие
  Учтите: Запрещено удалять смазку с направляющих, которая служит для смазывания!

Очистка в мойке при 60 °C:

- Лопатка для кубиков льда

▶ Разобрать оснащение, см. соответствующую главу.
▶ Очистка оснащения.

8.3.4 Очистка IceMaker

IceMaker можно очистить различными способами.

Очистку следует осуществлять при:

❑ Первом вводе в эксплуатацию
❑ При неиспользовании более 5 дней.

Убедитесь, что выполнены следующие условия:

❑ Выдвижной ящик IceMaker опорожнен.
❑ Выдвижной ящик IceMaker вдвинут.
❑ IceMaker активирован. (см. 6.2 Логика управления)

При первом вводе в эксплуатацию или длительного неиспользования

Очистите IceMaker при помощи функции TubeClean.
▶ Поставьте пустую емкость объемом 1,5 л (макс. высота 10 см) в выдвижной ящик под IceMaker.
▶ Активируйте функцию TubeClean. (см. 6.2 Логика управления)
▷ Будет выполнена подготовка к процессу промывки (макс. 60 мин): Символ мигает.
▷ Водопроводы промываются: Символ мигает.
▷ Процесс промывки завершен: Функция автоматически деактивирована.
▶ Извлеките выдвижной ящик IceMaker и извлеките емкость.
▶ Выдвижной ящик IceMaker промойте теплой водой с небольшим количеством моющего средства.
▶ Вдвиньте выдвижной ящик IceMaker.
▷ Изготовление кубиков льда запускается автоматически.
▶ Утилизируйте кубики льда, которые производились в течение 24 часов после первого производства кубиков льда.

При необходимости очистки

Очистите IceMaker вручную.
▶ Извлеките выдвижной ящик IceMaker и очистите теплой водой с небольшим количеством моющего средства.
▶ Вдвиньте выдвижной ящик IceMaker.
▷ Изготовление кубиков льда запускается автоматически.

8.3.5 После очистки

▶ Протрите насухо устройство и детали оборудования.
▶ Подсоедините устройство и включите.
▶ SuperFrost активировать (см. 6.3 Функции) .
Если температура достаточно низкая:
▶ Вложить продукт питания.
▶ Чистку повторять регулярно.

9 Поддержка клиентов

9.1 Технические данные

Температурные зоны	
Замораживание	от -28 °C до -15 °C

Максимальный замораживаемый объем/24 ч	
Морозильное отделение	см. заводскую табличку в п. «Производительность по замораживанию .../24 ч»

Максимальный вес загрузки оснащения			
Оснащение	Ширина устройства 550 мм (см. инструкцию по монтажу, габаритные размеры)	Ширина устройства 600 мм (см. инструкцию по монтажу, габаритные размеры)	Ширина устройства 700 мм (см. инструкцию по монтажу, габаритные размеры)
Выдвижной ящик на стеклянной пластине (см. 7.1.1 Выдвижной ящик на дне устройства или стеклянной пластине)	12 кг	15 кг	--
Выдвижной ящик на контейнерном ребре (см. 7.1.4 Выдвижной ящик на контейнерном ребре)	14 кг	19 кг	19 кг
Выдвижной ящик на стеклянной пластине (см. 7.1.2 Выдвижной ящик на телескопических направляющих)	12 кг	15 кг	22 кг

Изготовление кубиков льда при помощи IceMaker	
Изготовление кубиков льда/24 ч	При температуре -18 °C: 0,8 кг кубиков льда
Максимальное изготовление кубиков льда/24 ч	При активной функции MaxIce: 1,2 кг кубиков льда

Освещение	
Класс энергосбережения[1]	Источник света
Данное изделие содержит один или несколько источников света класса энергосбережения G.	Светодиод

1 Устройство может содержать источники света различных классов энергосбережения. Низший класс энергосбережения указан.

Для устройств с WLAN-соединением:

Указание частоты	
Диапазон частот	2,4 ГГц
Максимальная мощность излучения	< 100 мВт

Указание частоты	
Цель применения радиоустройства	Внедрение в местную сеть WLAN для обмена данными

9.2 Рабочие шумы

Устройство стает причиной разных шумов во время работы.

- При **незначительной производительности охлаждения** устройство работает экономно, но дольше. Громкость **меньше**.
- При **сильной производительности охлаждения** пищевые продукты охлаждаются быстрее. Громкость **выше**.

  Примеры:
  - функции активированы (см. 6.3 Функции)
  - работающий вентилятор
  - вложенные свежие пищевые продукты
  - высокая температура окружающей среды
  - долгое время открытая дверь

Шум	Возможная причина	Тип шума
Бульканье и плеск	Хладагент течет в контуре охлаждения.	нормальный шум при работе
Фырканье и шипение	Хладагент входит в контур охлаждения.	нормальный шум при работе
Жужжание	Устройство охлаждает. Громкость зависит от производительности охлаждения.	нормальный шум при работе
Втягивание с шумом	Дверь открывается и закрывается с дверным амортизатором.	нормальный шум при работе
Гудение и рокот	Работает вентилятор.	нормальный рабочий шум
Щелчок	Осуществляется включение и выключение компонентов.	нормальный шум переключения
Треск или жужжание	Клапаны или заслонки активны.	нормальный шум переключения

Шум	Возможная причина	Тип шума	Устранение
Вибрация	Неправильное встраивание	Ошибка-шум	Проверить монтаж. Выровнять устройство.
Стук	Оснащение, Предметы внутри устройства	Ошибка-шум	Фиксирование частей оснащения. Оставить расстояние между предметами.

9.3 Техническая неисправность

Данное устройство сконструировано и изготовлено так, чтобы обеспечить безопасность функционирования и длительный срок службы. Тем не менее, если при эксплуатации возникла неисправность, проверьте, не вызвана ли она ошибкой в управлении. В этом случае возникшие расходы должны лечь на пользователя даже в период гарантийного обслуживания.

Следующие неисправности можно устранить самостоятельно.

9.3.1 Функционирование устройства

Неисправность	Причина	Устранение
Устройство не работает.	→ Устройство не включено.	▶ Включите устройство.
	→ Сетевая вилка неправильно вставлена в розетку.	▶ Проверьте сетевую вилку.
	→ Предохранитель розетки не в порядке.	▶ Проверьте предохранитель.
	→ Нарушение электроснабжения	▶ Устройство держите закрытым. ▶ Защита продуктов: положите сверху на продукты аккумуляторы холода или используйте децентрализованный морозильный шкаф, если отключение электропитания оказывается продолжительным. ▶ Размороженные продукты не замораживайте повторно.
	→ Штекер устройства вставлен неправильно.	▶ Проверьте штекер устройства.
Температура недостаточно низкая.	→ Дверь устройства неплотно закрыта.	▶ Закройте дверцу устройства.
	→ Недостаточный приток и отток воздуха.	▶ Высвободите вентиляционную решетку и очистите ее.
	→ Окружающая температура слишком высокая.	▶ Решение проблемы: (см. 1.5 Область применения устройства) .
	→ Устройство открывали слишком часто или надолго.	▶ Подождите – возможно, необходимая температура восстановится сама собой. Если это не происходит, обратитесь в службу поддержки (см. 9.4 Сервисная служба) .
	→ Было положено слишком большое количество свежих продуктов без включения SuperFrost.	▶ Решение проблемы: (см. SuperFrost)
	→ Температура установлена неправильно.	▶ Установите более низкую температуру и проверьте через 24 часа.
	→ Устройство установлено вблизи источника тепла (плита, система отопления и т. д.).	▶ Измените место установки устройства или источника тепла.
	→ Устройство неверно установлено в нише.	▶ Убедитесь, что устройство установлено правильно, а дверь плотно закрывается.
Уплотнение двери необходимо заменить из-за повреждения или по другой причине.	→ Уплотнение двери является сменным. Его можно заменить без какого-либо вспомогательного инструмента.	▶ Обратитесь в службу поддержки (см. 9.4 Сервисная служба) .
На устройстве образовался лед или конденсат.	→ Дверное уплотнение может выйти из паза.	▶ Проконтролируйте дверное уплотнение на правильность посадки в пазу.

9.3.2 Оснащение

Неисправность	Причина	Устранение
IceMaker не включается.	→ Устройство и тем самым IceMaker не подключены.	▶ Подключите устройство (см. инструкцию по монтажу).
IceMaker не производит кубики льда	→ IceMaker не включен.	▶ Активируйте IceMaker.
	→ Выдвижной ящик IceMaker закрыт неплотно.	▶ Правильно вдвиньте выдвижной ящик.
	→ Вентиль для подачи воды не открыт.	▶ Откройте вентиль для подачи воды.
Внутреннее освещение не работает.	→ Устройство не включено.	▶ Включите устройство.
	→ Дверца была открыта дольше 15 минут.	▶ При открытой двери внутреннее освещение автоматически выключается приблизительно через 15 минут.
	→ Неисправен светодиод освещения, или повреждена крышка.	▶ Обратитесь в сервисную службу (см. 9.4 Сервисная служба) .

Часто задаваемые вопросы по AutoDoor

Неисправность	Причина	Устранение
Дверь открывается с измененной скоростью.	→ Скорость двери зависит от загрузки двери.	▶ Никакие действия не требуются.
Дверь блокируется или тяжело открывается.	→ Возникает отрицательное давление, если открывать дверь слишком часто много раз подряд.	▶ Подождите более длительное время или откройте дверь вручную.
Двигатель останавливается, и дверь не закрывается.	→ В области двери присутствуют препятствия.	▶ Удалите препятствия. ▶ Полностью вдвиньте выдвижные ящики. ▶ Немного подождите. ▶ Двигайте дверь вручную.
	→ Механическая часть заблокирована.	▶ Избегайте повреждения петель: не двигайте дверь против двигателя. ▶ Свяжитесь с сервисной службой. (см. 9.4.1 Свяжитесь с сервисной службой)
	→ Двигатель перегрет.	▶ Дайте двигателю остыть. ▶ Немного подождите. ▶ Двигайте дверь вручную.
Не удается сохранить угол открытия двери.	→ Выбран слишком маленький угол открытия двери.	▶ Выполните повторную настройку угла открытия двери: выберите угол открытия двери не менее 70°. Liebherr рекомендует значение не менее 90°, чтобы можно было беспрепятственно извлечь выдвижные ящики. (см. AutoDoor)
Дверь не реагирует на сигнал стука.	→ Слишком слабый стук.	▶ Увеличьте чувствительность датчика стука. Датчик стука находится со стороны петель на узкой стороне двери. (см. руководство по монтажу)
	→ Функция стука не активирована.	▶ Активируйте функцию AutoDoor. (см. AutoDoor)
Дверь не закрывается по голосовой команде.	→ Не выполнена наладка голосового ассистента.	▶ Выполните наладку голосового ассистента. (см. AutoDoor)
	→ Дальнейшие сведения и обучающие материалы можно найти по ссылке:	▶ home.liebherr.com/faq-autodoor

9.4 Сервисная служба

Сначала проверьте, можно ли устранить дефект самостоятельно (см. 9 Поддержка клиентов) . Если нет, то следует обратиться в сервисную службу.

Адрес имеется в прилагаемой брошюре «Liebherr-сервис».

ПРЕДУПРЕЖДЕНИЕ
Неквалифицированно выполненный ремонт!
Травмы.
- ▶ Ремонт и вмешательство в устройство и работы на сетевом кабеле, не указанные однозначно (см. 8 Уход) , разрешается выполнять только специалисту сервисной службы.
- ▶ Замена поврежденных сетевых кабелей осуществляется только производителем, его сервисной службой или лицом с аналогичной квалификацией.
- ▶ В устройствах со штекером для слаботочных устройств замена может производиться заказчиком.

9.4.1 Свяжитесь с сервисной службой

Убедитесь в том, что подготовлена следующая информация об устройстве:

- ❑ Обозначение устройства (модель и индекс)
- ❑ Сервисный номер (сервис)
- ❑ Серийный номер (S-Nr.)

- ▶ Вызвать информацию об устройстве через дисплей (см. Информация) .

-или-

- ▶ Взять информацию из заводской таблички (см. 9.5 Заводская табличка) .

- ▶ Записать информацию о приборе.
- ▶ Известить сервисную службу: Сообщить неисправности и информацию об устройстве.
- ▷ Это позволит выполнить быстрое и целенаправленное обслуживание.
- ▶ Следовать последующим указаниям сервисной службы.

9.5 Заводская табличка

Заводская табличка находится за выдвижными ящиками на внутренней стенке устройства.

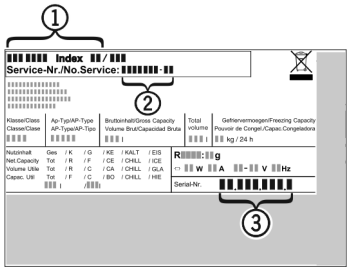

Fig. 70

(1) Название устройства **(3)** Серийный номер
(2) Сервисный номер

- ▶ Считать информацию с заводской таблички.

10 Отключение

- ▶ Опорожнить устройство.
- ▶ IceMaker деактивировать .
- ▶ Выключить устройство .
- ▶ Извлечь сетевую вилку.
- ▶ При необходимости извлечь штекер прибора: извлечь и одновременно переместить слева направо.
- ▶ Очистите устройство (см. 8.3 Чистка устройства) .
- ▶ Оставьте дверь устройства открытой, тогда не будут возникать неприятные запахи.

11 Утилизация

11.1 Подготовка устройства к утилизации



В некоторых изделиях Liebherr используются элементы питания (батарейки). В целях защиты окружающей среды в соответствии с законодательством ЕС конечный пользователь должен извлекать эти батарейки перед утилизацией старых устройств. Если в вашем устройстве имеются батарейки, то на устройстве будет располагаться соответствующее указание.

Лампочки — Если вы можете извлечь лампочки самостоятельно, не разбив их, также извлеките их перед утилизацией.

- ▶ Выведите устройство из эксплуатации.
- ▶ Устройство с батарейками: извлеките батарейки. См. описание в главе **Техническое обслуживание**.
- ▶ Если это возможно: осторожно извлеките лампочки.

11.2 Экологичная утилизация устройства



Устройство содержит материалы, представляющие ценность, и поэтому должно быть доставлено на пункт сбора, отличный от пункта сбора обычного бытового мусора.





Утилизируйте батарейки отдельно от бытовых отходов. Для этого можно бесплатно сдать батарейки в магазинах или в пунктах вторичной переработки / приема вторсырья.

Лампочки — Утилизируйте снятые лампочки через соответствующие системы раздельного сбора отходов.

Для Германии: — Вы можете бесплатно утилизировать устройство в местных пунктах вторичной переработки / приема вторсырья через сборные контейнеры класса 1. При покупке нового холодильного/морозильного устройства старое устройство бесплатно принимают обратно предприятия розничной торговли с торговой площадью > 400 м^2.

*** Наличие в зависимости от модели и комплектации**

ПРЕДУПРЕЖДЕНИЕ

Выделение хладагента и масла!

Пожар. Содержащийся в устройстве хладагент не опасен для окружающей среды, но является горючим материалом. Содержащееся в устройстве масло также является горючим материалом. Вытекающий хладагент или масло при соответствующей высокой концентрации и при контакте с внешним источником тепла могут воспламениться.

- ▶ Не повредите трубопроводы контура хладагента и компрессор.

- ▶ Не допускайте повреждения устройства в процессе возврата.
- ▶ Утилизируйте батарейки, лампочки и устройство в соответствии с указанными выше требованиями.

12 Информация об изготовителе

Liebherr-Hausgeraete Ochsenhausen GmbH
D-88411 Оксенхаузен
Меммингер Штрассе 77-79
Германия



home.liebherr.com/fridge-manuals

RU Встраиваемый морозильный шкаф

Дата выдачи: 20230511

Индекс артикульных номеров: 7088359-00

Liebherr-Hausgeräte Ochsenhausen GmbH
Memminger Straße 77-79
88416 Ochsenhausen
Deutschland