STA6544TC

Полностью встраиваемая посудомоечная машина, 60 см, класс A+A
EAN13: 8017709160371



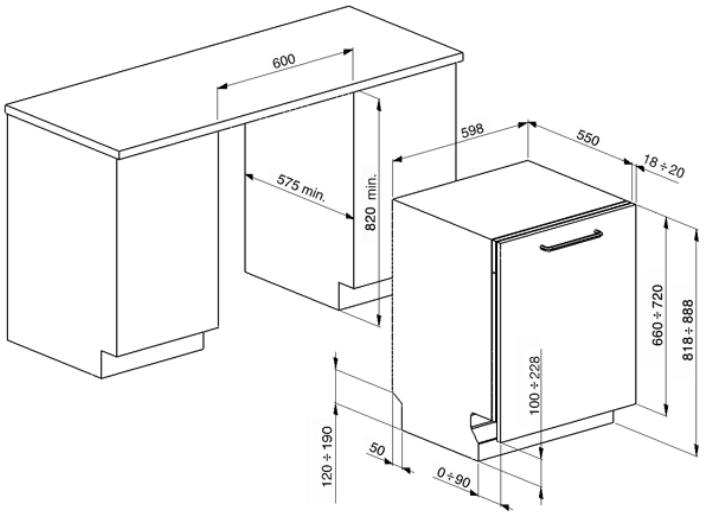

• ОБЩИЕ ХАРАКТЕРИСТИКИ: • Полностью встраиваемая • Ширина 60 см • Панель управления из черного полипропилена • Управление Touch Control • Загрузка 14 комплектов посуды • ActiveLight – луч на полу • ПРОГРАММЫ/ ФУНКЦИИ/ ОПЦИИ: • 5 программ традиционных: замачивание, стекло, ECO, Авто 60-70°C, Super • 5 программ Quick Time: стекло быстрая, ECO быстрая, Normal быстрая, Super быстрая, быстрая 27 минут • Температурные режимы: 38°C, 45°C, 50°C, 65°C, 70°C • Дисплей: программирование отсрочки включения, отображение длительности программы и времени до окончания цикла • Индикация отсутствия соли и ополаскивателя • Внутренняя синяя подсветка • Опция EnerSave: A+ • Отсрочка включения 1-24 ч • Автоматическое споласкивание при отсрочке включения • Опция FlexiZone – ½ загрузки • Опция FlexiTabs • Электронная регулировка смягчения воды • Конденсационная сушка • Автоматическое открывание дверцы в конце цикла с активированной опцией EnerSave • Датчик Aquatest • Полный Acquastop • ВНУТРЕННЯЯ КАМЕРА/ КОРЗИНЫ/ ОСОБЕННОСТИ КОНСТРУКЦИИ: • Внутренняя камера из нержавеющей стали • Корзины из нержавеющей стали с серыми ручками • Третья корзина для столовых приборов • Верхняя корзина, регулируемая по высоте на 3 уровня (с полной загрузкой) • Верхняя корзина с регулируемыми центральными держателями, держателями для стаканов и системой EasyGlide • Нижняя корзина со складными держателями • Орбитальная система мойки • Третий верхний разбрызгиватель • Фильтр из нержавеющей стали • Скрытый нагревательный элемент • Петли со смещенным центром вращения • Балансировка петель • Регулировка задних ножек с фронта • Возможность подключения к горячей воде (макс. 60°C): экономия электроэнергии до 35% • ТЕХНИЧЕСКИЕ ХАРАКТЕРИСТИКИ: • Номинальная мощность: 1,9 кВт • Потребление энергии: 1,02 кВт /цикл • Потребление воды: 12 л /цикл • Нормативный цикл: ECO • Продолжительность нормативного цикла: 160 мин. • Годовое потребление энергии: 292 кВтч / год • Годовое потребление воды: 3360 л / год • Уровень шума 44 дБ (A) • Напряжение: 220-240 Вт • Частота тока: 50/60 Гц